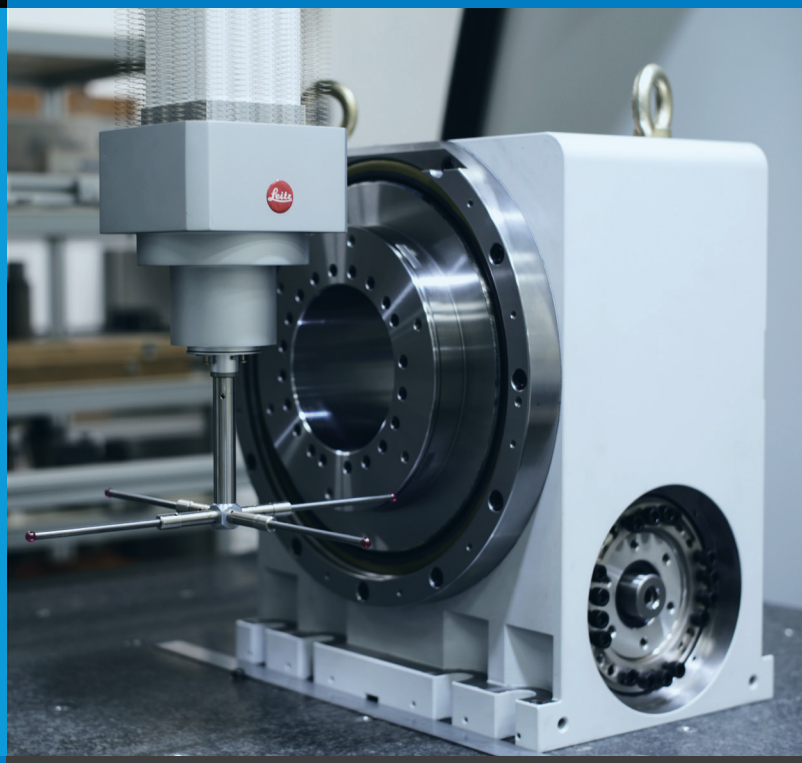

Samchully Machinery Co., Ltd.

Offers 30 years of experience in providing a wide range of premium quality work-holding products such as application, hydraulic, and manual chucks, milling vises, magnet chuck and rotary tables.
In keeping with our tradition of providing quality products, we perennially hold ISO:9001 and TUV certifications.
Samchully Machinery Co., Ltd. also received Single Part Per Million certification [Single PPM] in 2007.
The Single PPM quality assurance program is specifically adapted to North-East Asian manufacturing which relies heavily on outsourcings to leverage economies of scale.
The Single PPM program emphasizes close collaboration with employees and vendors to reduce incoming component defects to a single digit (less than 10) for every million parts received.
Samchully is one of the first certified organizations in South Korea.
We proudly supply some of the world's leading machine tool makers, including Doosan (Daewoo), Hyundai-Wia (Kia) and Haas Automation, and provide after-market sales support through an extensive global network of distributors.
At Samchully, we are committed to you, our customer. We pride ourselves in providing the best value product in the world by combining premium quality, affordable pricing, and reliable service.
We believe that you deserve better workholding options– you deserve Samchully.

SAMCHULLY

目录

动力卡盘

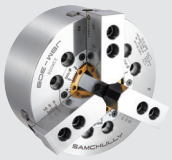

JBM/JBH
快修卡爪中空卡盘

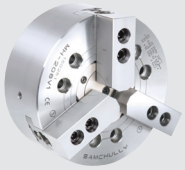

MH
标准大通孔三爪高速中空卡盘

MHT/F
大通孔两爪、四爪高速中空卡盘

HS/HS-A
(含法兰盘)
标准三爪高速中空卡盘

HST/F
两爪、四爪高速中空卡盘

HSL
(长行程)
三爪高速中空卡盘

HCH
标准三爪中空卡盘

HCH-A
(含法兰盘)
标准三爪中空卡盘

HCHT/F
两爪、四爪中空卡盘

HC-SE
三爪密封型中实卡盘

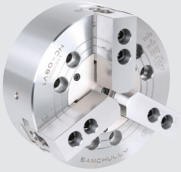

HC
标准三爪中实卡盘

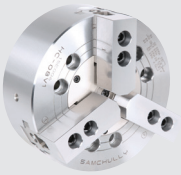

HC-A
(含法兰盘)
标准三爪中实卡盘

HCT/F
两爪、四爪中实卡盘

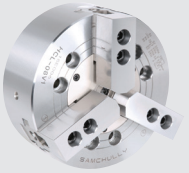

HCL
(长行程)
标准三爪中实卡盘

HCLT/F
(长行程)
两爪、四爪中实卡盘

IDF
自定心 2+2 四爪动力卡盘

IDS
自定心 2+2+2 六爪动力卡盘

QJC
快换爪卡盘

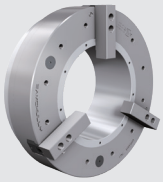

PAC-R
大通孔气动一体式卡盘

JB 动力卡盘主要特点

全球首创

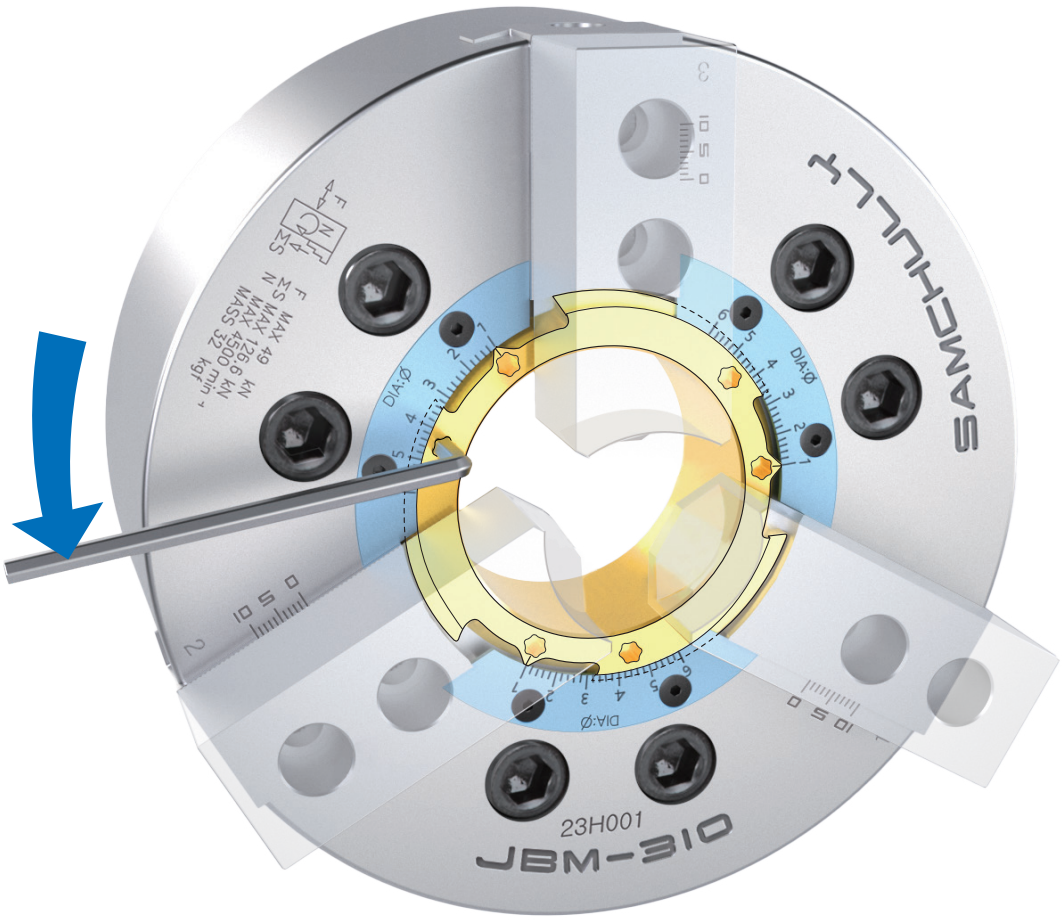

- 软爪自修所用的时间节约90%
- 最小0.1mm刻度的行程调整£可精确控制 软爪自修量
- 最大程度地减少软爪损耗
- 与标准动力卡盘 100% 兼容

JB-中心套 工作原理

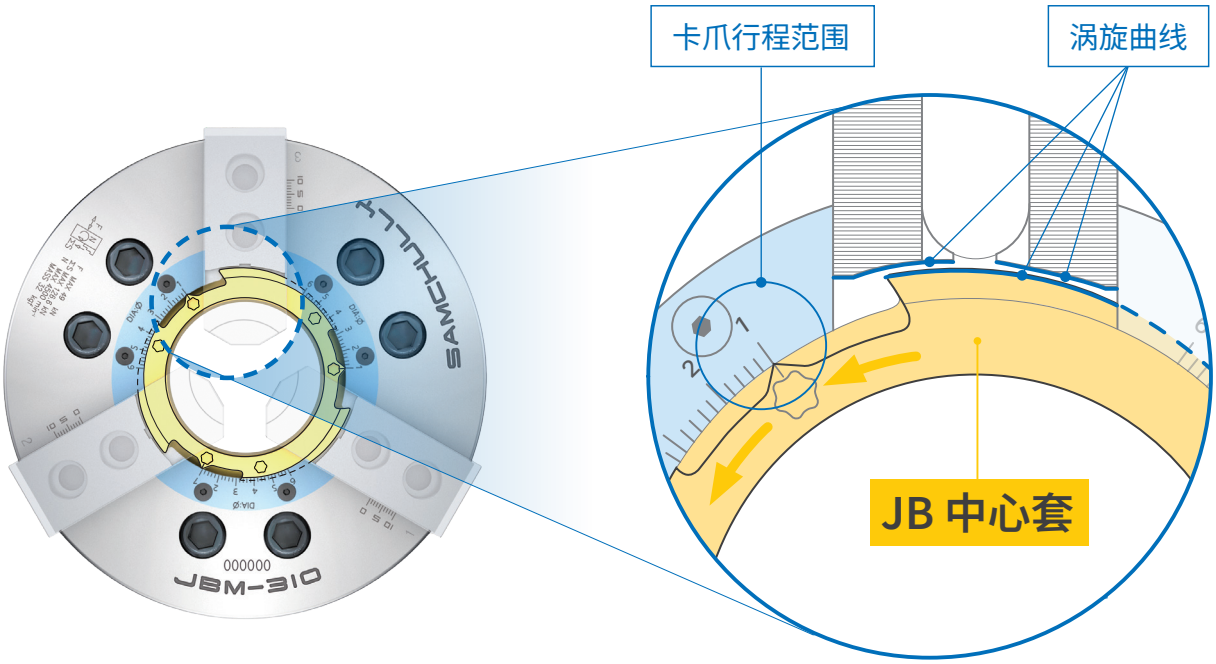

如何使用 JB-中心套

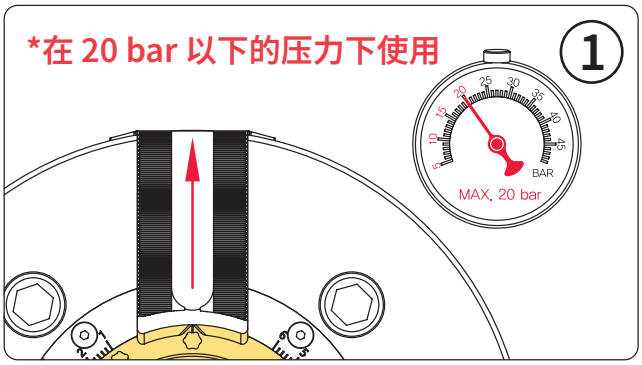

▷ 在加工卡爪前，检查卡盘松开状态并设定液压压力

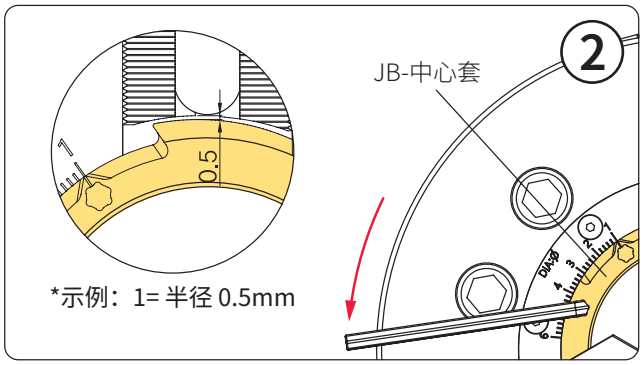

▷ 将 JB-中心套旋转至所需的卡爪行程位置

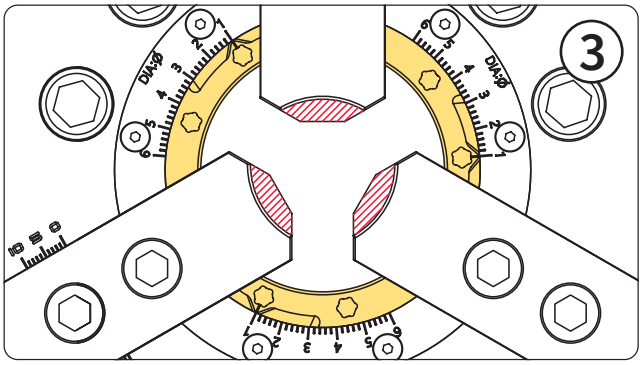

▷ 在夹紧卡盘后，将卡爪自镗至所需直径

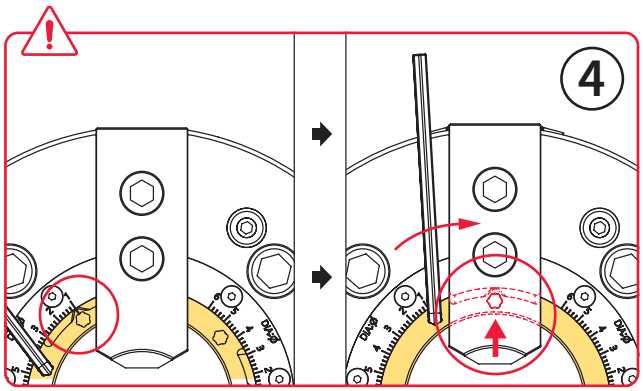

▷ 在松开卡盘后，将 JB-中心套恢复原位

JBM / JBH 快修卡爪中空卡盘

产品特点

软爪自镗所用的时间节约90%
最小0.1mm刻度的行程调整，可精确控制软爪自修量
最大程度地减少软爪损耗

实际夹持力图

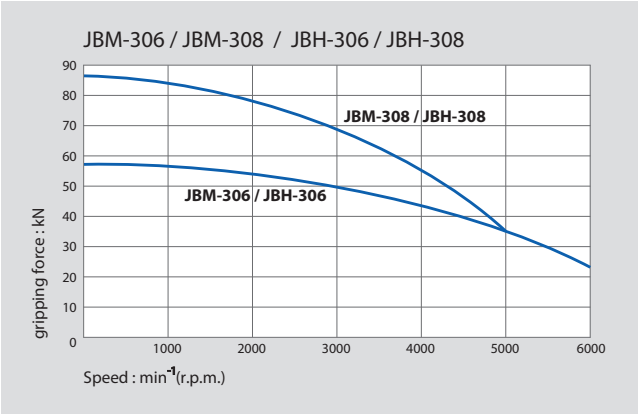

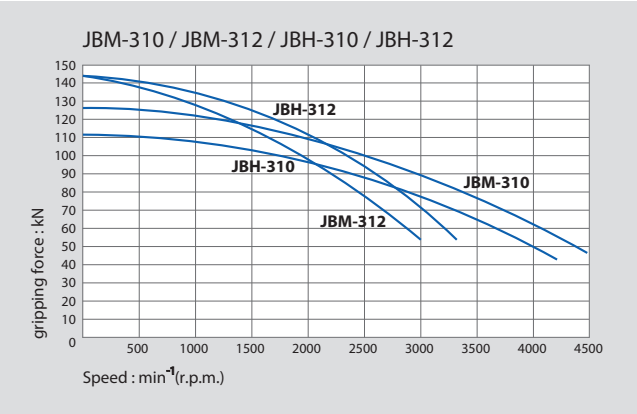

※ 使用更高、更重的卡爪或夹紧直径更大的工件时，请相应地降低卡盘转速。

规格

	JBM-306	JBM-308	JBM-310	JBM-312	JBH-306	JBH-308	JBH-310	JBH-312
通孔直径 [mm]	52	66	82	103	46	52	77	91
最大夹持直径 [mm]	175	210	254	315	169	210	254	304
最小夹持直径 [mm]	16.5	23	30	54	15	13	31	34
卡爪行程直径 [mm]	6.4	7.4	8.8	10.6	5.5	7.4	8.8	10.6
柱塞行程 [mm]	15	16	19	23	12	16	19	23
允许的最大推力 [kN(kgf)]	24(2551)	36.4(3711)	49(4998)	55(5608)	22.0 (2243)	34.8 (3549)	43.0 (4385)	55.0 (5608)
最大静态夹持力 [kN(kgf)]	57(5812)	87(8872)	126.6(12848)	144(14686)	57 (5812)	86 (8769)	111 (11319)	144 (14686)
最高转速 [min^{-1}]	6000	5000	4500	3000	6000	5000	4200	3300
重量 [kg]	12	23.1	32.1	55.4	11.9	22.3	34.5	55.3
转动惯量 [kg・m^2]	0.061	0.14	0.33	0.85	2.26 (0.23)	6.67 (0.68)	12.36 (1.26)	28.93 (2.95)
适用油缸	SD-15452	SD-17568	SD-18582	SD-21510	SD-13546	SD-15452	SD-18577	SD-20591
最大液压压力 [MPa(kgf/cm^2)]	1.64(16.7)	2.34(23.9)	2.74(28)	2.65(27.2)	2.80 (28.6)	2.65 (27.0)	2.70 (27.5)	2.70 (27.5)
卡爪镗削行程 [mm]	0.5 ~ 2	0.5 ~ 3	0.5 ~ 3	0.5 ~ 3	0.5 ~ 2	0.5 ~ 3	0.5 ~ 3	0.5 ~ 3
适用硬爪	HB06A1	HB08A1	HB10A1	HB12A1	HB06A1	HB08A1	HB10A1	HB12N1

※ 最大车削速度以实测值为准。
※ 规格如有更改，恕不另行通知。
※ Samcully Machinery Co., Ltd. 不再是 Kitakawa® Iron Works Co., Ltd. 的 OEM 制造商。

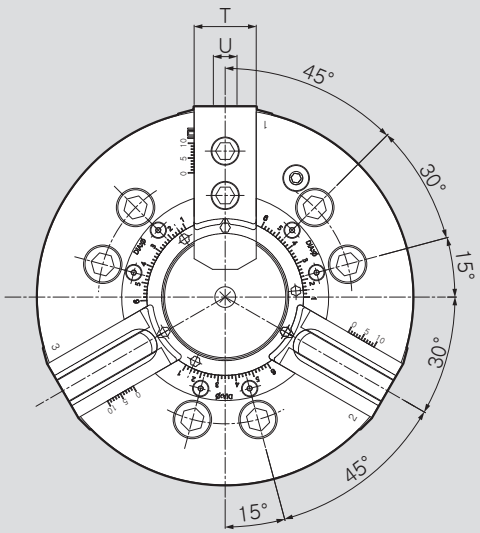

JBM / JBH

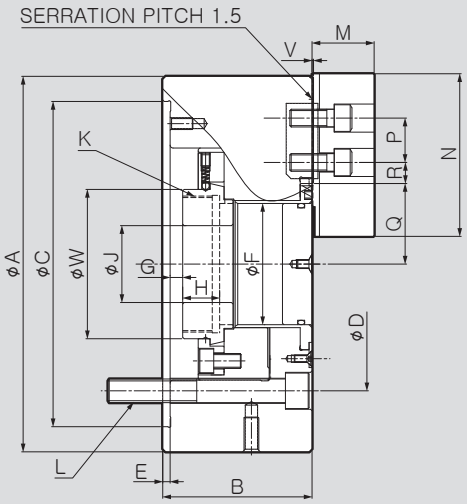

※ 为了最大限度地延长卡盘寿命，建议每天至少两次加注卡盘专用油脂进行润滑。

제품 치수 / 尺寸

	JBM-306	JBM-308	JBM-310	JBM-312	JBH-306	JBH-308	JBH-310	JBH-312
ØA	175	210	254	315	169	210	254	304
B	82	92	101	111	82	92	101	111
ØC	140	170	220	300	140	170	220	220
ØD	104.78	133.4	171.4	235	104.8	133.4	171.4	171.4
E	5	5	5	6	5	5	5	6
ØF	52	66	82	103	46	52	77	91
G max.	14	7.5	8.5	8	11	14.5	8.5	8
G min.	0	-8.5	-10.5	-15	-1	-1.5	-10.5	-15
H	17.5	27	25	28	19	20.5	25	28
ØJ	20	30	52	66	20	30	45	50
K max.	M60x2.0	M75x2.0	M90x2.0	M116x2.0	M55x2.0	M60x2.0	M85x2.0	M100x2.0
L	3-M10x95	3-M12x115	3-M16x120	3-M20x130	6-M10x95	6-M12x105	6-M16x120	6-M16x130
M	32	38.5	42	50.5	31	38.5	43	50.5
N	72	95	110	111	72	95	110	111
P	20	25	30	30	20	25	30	30
Q max.	38	45.7	54.5	69.3	32	38.7	51	61.3
Q min.	34.8	42	50.1	64	29.25	35	46.6	56
R max.	21.75	23.75	32.25	43.75	22.75	29.75	33.75	45.75
R min.	10.25	11.75	14.25	15.75	9.25	14.75	14.25	15.75
T	31	35	40	49	31	35	40	49
U	12	14	16	21	12	14	16	21
V	1	1	1	1	2	2	2	2
ØW	65	80	101	124	60	66	94	108

※ 可提供未加工螺纹或指定螺纹的牵引螺母。“K”是牵引螺母的最大螺纹尺寸。

相关产品
法兰盘 174p
H/S 卡爪 170p
气缸 82p

MH 标准大通孔三爪高速中空卡盘

应用

大通孔三爪楔形中空动力卡盘

技术特点

通过楔形结构传递夹持力
精度卓越，核心部件经过特殊硬化处理，可有效延长卡盘的使用寿命

动态夹持力图

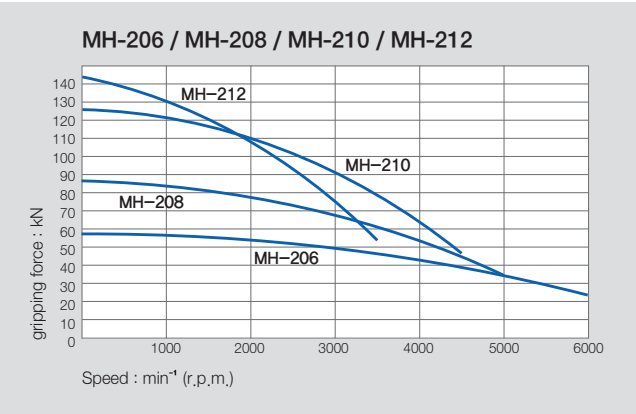

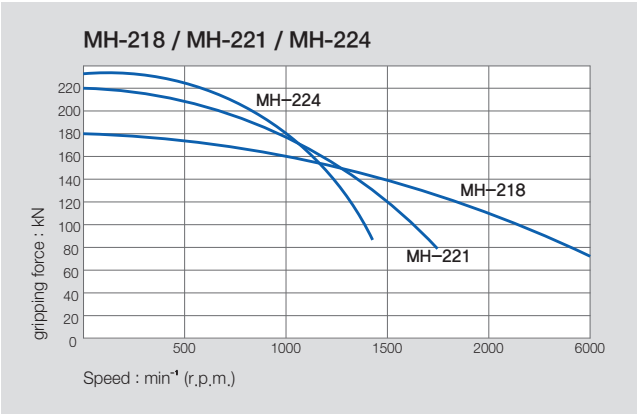

※ 使用更高、更重的卡爪或夹紧直径更大的工件时，请相应地降低牵拉转速。

规格

	MH-206	MH-208	MH-210	MH-212	MH-218	MH-221	MH-224
通孔直径 [mm]	52	66	82	103	166.5	166.5	190
最大夹持直径 [mm]	175	210	254	315	457	530	610
最小夹持直径 [mm]	16.5	23	30	54	73	105	120
卡爪行程直径 [mm]	6.4	7.4	8.8	10.6	11.5	10.6	10.6
柱塞行程 [mm]	14	16	19	23	25	23	23
允许的最大推力 [kN(kgf)]	24.7(2551)	36.4(3596)	49(4976)	55(5608)	71(7240)	90(9177)	90(9177)
最大静态夹持力 [kN(kgf)]	57.3(5847)	87(8872)	126.6(12848)	144(14686)	180(18355)	220(22460)	234(23861)
最高转速[min^{-1}]	6000	5000	4500	3000	2000	1700	1400
重量 [kg]	11.9	23	32	55.3	170	228	293
转动惯量 [kg・m^2]	0.05	0.14	0.295	0.785	4.75	8.9	15.9
适用油缸	SD-15452	SD-17568	SD-18582	SD-21510	SDL-30516	SDL-30516	SHL-39024
最大液压压力 [MPa(kgf/cm^2)]	1.78(18.1)	2.34(23.9)	2.74(28)	2.65(27.2)	3.07(32)	2.86(29.1)	1.57(16.1)
适用硬爪	HB06A1	HB08A1	HB10A1	HB12N1	HB15A1	HB18B2	HB18B2

※ 最大车削速度以实测值为准。
※ 规格如有更改，恕不另行通知。
※ Samcully Machinery Co., Ltd. 不再是 Kitakawa® Iron Works Co., Ltd. 的 OEM 制造商。

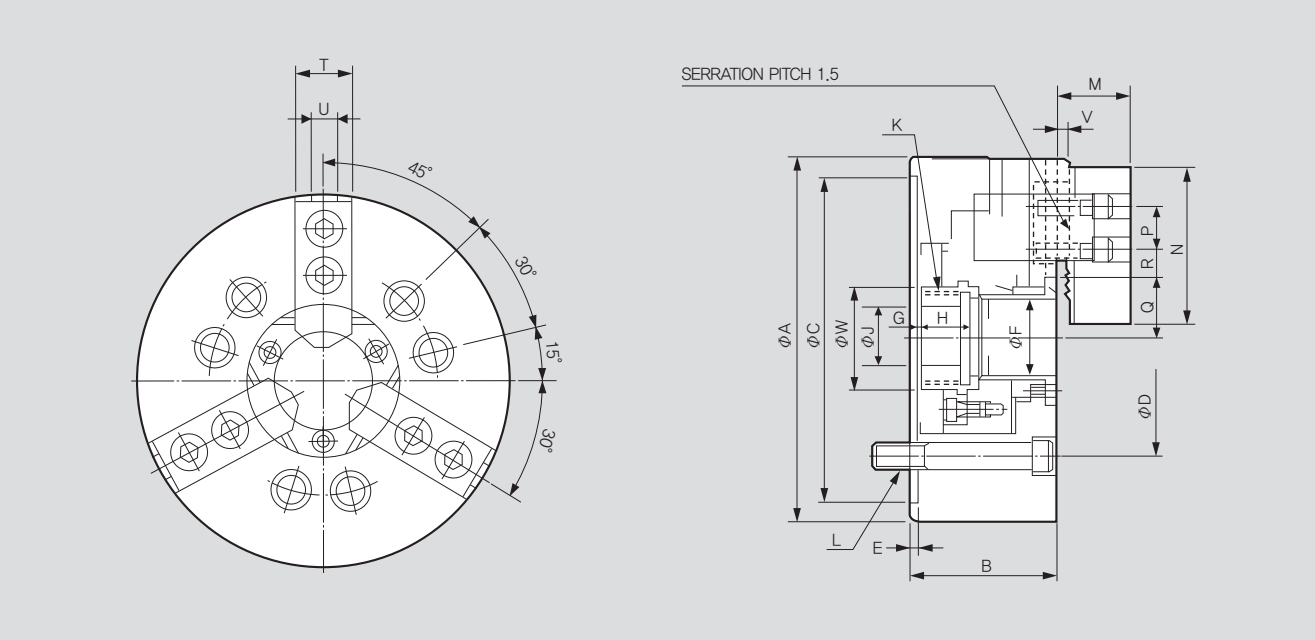

※ 为了最大限度地延长卡盘寿命，建议每天至少两次加注卡盘专用油脂进行润滑。

尺寸

	MH-206	MH-208	MH-210	MH-212	MH-218	MH-221	MH-224
ΦA	175	210	254	315	457	530	610
B	81	91	100	110	135	140	149
ΦC(H6)	140	170	220	300	380	380	380
ØD	104.8	133.4	171.45	235	300	330.2	330.2
E	5	5	5	6	6	6	6
ØF	52	66	82	103	166.5	166.5	190
G max.	14	7.5	8.5	8	8	11	20
G min.	0	-8.5	-10.5	-15	-17	-12	-3
H	17.5	27	25	28	50	39	40.5
ΦJ	20	30	52	66	107	80	80
K max.	M60x2.0	M75x2.0	M90x2.0	M116x2.0	M175x3.0	M180x3.0	M200x3.0
L	3-M10x95	6-M12x115	6-M16x120	6-M20x130	6-M20x130	6-M22x140	6-M22x150
M	32.5	39	43	50.5	69	73	73
N	72	95	110	111	165	180	180
P	20	25	30	30	50	60	60
Q max.	38	45.7	54.5	67.3	102	111.75	119.5
Q min.	34.8	42	50.1	62	96.25	106.5	114.2
R max.	21.75	23.75	32.25	45.75	58.25	72.5	105.5
R min.	10.25	11.75	14.25	15.75	20.25	21.5	21.5
T	31	35	40	49	69	65	65
U	12	14	16	21	22	25	25
V	2	2	2	2	5	5	5
ΦW	65	80	101	124	186	197	210

※ 可提供未加工螺纹或指定螺纹的牵引螺母。“K”是牵引螺母的最大螺纹尺寸。

相关产品
法兰盘 174p
H/S 卡爪 170p
气缸 66,76p

MHT / MHF 大通孔两爪 / 四爪超高速中空卡盘

应用

大通孔两爪、四爪楔形中空动力卡盘

技术特点

通过楔形结构传递夹持力

精度卓越，核心部件经过特殊硬化处理，可有效延长卡盘的使用寿命

动态夹持力图

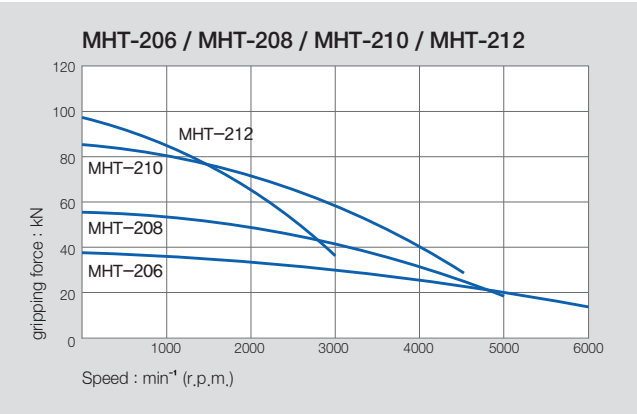

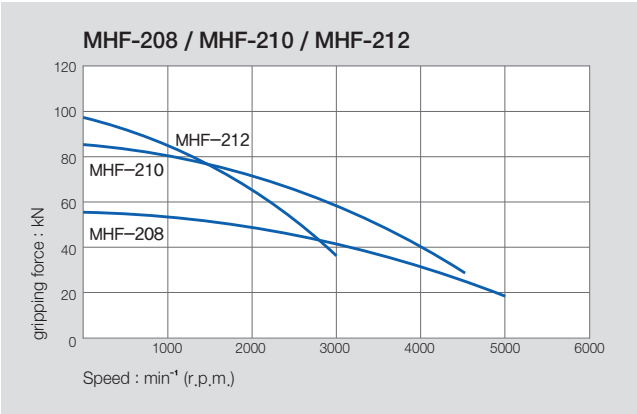

※ 使用更高、更重的卡爪或夹紧直径更大的工件时，请相应地降低卡盘转速。

规格

	MHT-206	MHT-208	MHT-210	MHT-212	MHF-208	MHF-210	MHF-212
通孔直径 [mm]	52	66	82	103	66	82	103
最大夹持直径 [mm]	175	210	254	315	210	254	315
最小夹持直径 [mm]	16.5	23	30	54	23	30	54
卡爪行程直径 [mm]	6.4	7.4	8.8	10.6	7.4	8.8	10.6
柱塞行程 [mm]	14	16	19	23	16	19	23
允许的最大推力 [kN(kgf)]	16.6(1700)	23.5(2397)	32.5(3306)	36.7(3742)	23.25(2397)	32.5(3306)	36.7(3742)
最大静态夹持力 [kN(kgf)]	38(3875)	57.9(5914)	84(8530)	96(9789)	57.9(5914)	84(8530)	96(9789)
最高转速 [min^{-1}]	6000	5000	4500	3000	5000	4500	3000
重量 [kg]	11.5	21.7	31	55.3	23.5	32	55.3
转动惯量 [kg・m^2]	0.048	0.132	0.3	0.808	0.57	0.329	0.808
适用油缸	SD-15452	SD-17568	SD-18582	SD-21510	SD-17568	SD-18582	SD-21510
最大液压压力 [MPa(kgf/cm^2)]	1.18(12)	1.59(16.3)	1.86(19)	1.57(16.0)	1.59(16.3)	1.86(19)	1.57(16.0)
适用硬爪	HB06A1	HB08A1	HB10A1	HB12A1	HBF08A1	HBF10A1	HBF12A1

※ 最大车削速度以实测值为准。
※ 规格如有更改，恕不另行通知。
※ Samcully Machinery Co., Ltd. 不再是 Kitakawa® Iron Works Co., Ltd. 的 OEM 制造商。

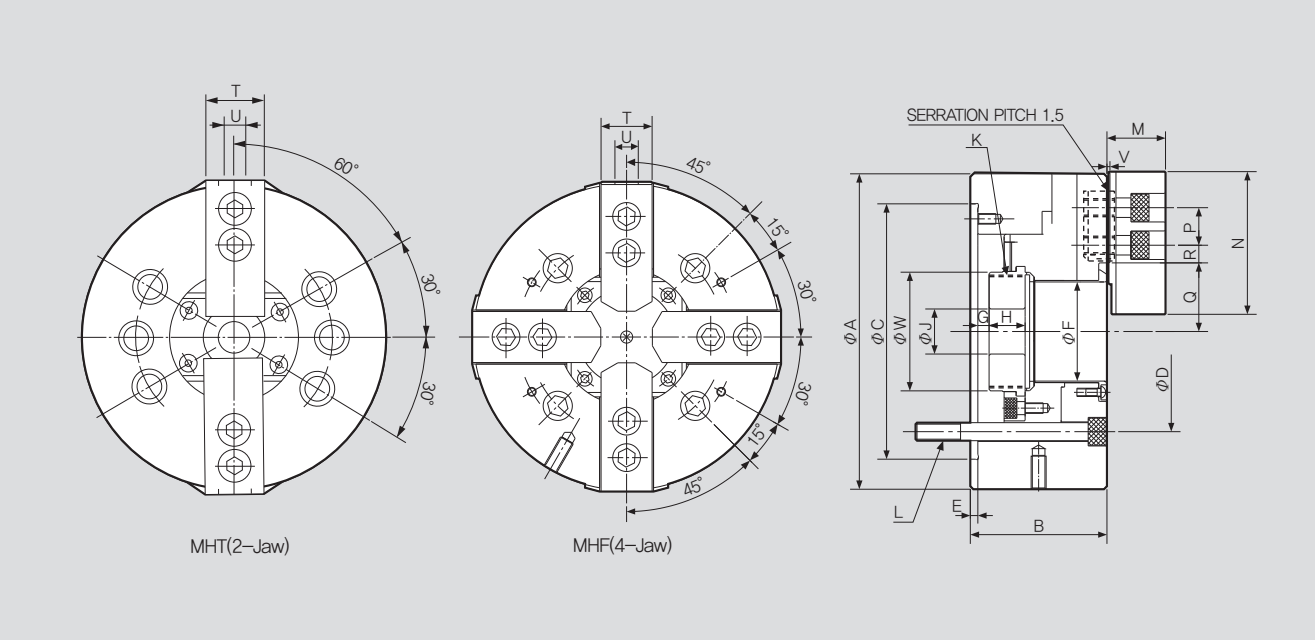

※ 为了最大限度地延长卡盘寿命，建议每天至少两次加注卡盘专用油脂进行润滑。

尺寸

	MHT-206	MHT-208	MHT-210	MHT-212	MHF-208	MHF-210	MHF-212
ΦA	175	210	254	315	210	254	315
B	81	91	100	110	91	100	110
ΦC	140	170	220	300	170	220	300
ØD	104.8	133.4	171.45	235	133.4	171.45	235
E	5	5	5	6	5	5	6
ØF	52	66	82	103	66	82	103
G max.	14	7.5	8.5	8	7.5	8.5	8
G min.	0	-8.5	-10.5	-15	-8.5	-10.5	-15
H	17.5	27	25	28	27	25	28
ΦJ	20	30	52	66	30	52	66
K max.	M60x2.0	M75x2.0	M90x2.0	M116x2.0	M75x2.0	M90x2.0	M116x2.0
L	6-M10x95	6-M12x115	6-M16x120	6-M20x130	4-M12x115	4-M16x120	4-M20x130
M	32.5	39	43	50.5	39	43	50.5
N	72	95	110	111	95	110	111
P	20	25	30	30	25	30	30
Q max.	38	45.7	54.5	67.3	45.7	54.5	67.3
Q min.	34.8	42	50.1	62	42	50.1	62
R max.	21.75	23.75	32.25	45.75	23.75	32.25	45.75
R min.	10.25	11.75	14.25	15.75	11.75	14.25	15.75
T	31	35	40	49	35	40	49
U	12	14	16	21	14	16	21
V	2	2	2	2	2	2	2
ΦW	65	80	101	124	80	101	124

※ 可提供未加工螺纹或指定螺纹的牵引螺母。“K”是牵引螺母的最大螺纹尺寸。

相关产品
法兰盘 174p
H/S 卡爪 170p
气缸 66p

HS 标准三爪高速中空卡盘

应用
标准高速三爪楔形中空动力卡盘

技术特点
通过楔形结构传递夹持力
精度卓越，核心部件经过特殊硬化处理，可有效延长卡盘的使用寿命

动态夹持力图

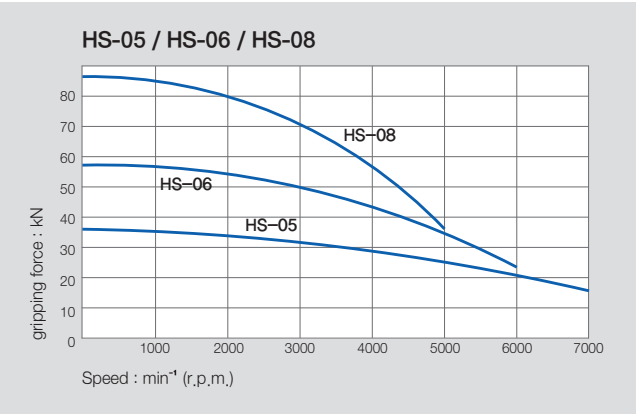

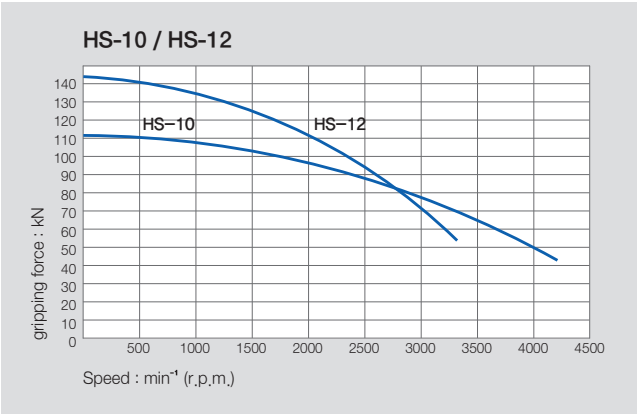

※ 使用更高、更重的卡爪或夹紧直径更大的工件时，请相应地降低卡盘转速。

规格

	HS-05	HS-06	HS-08	HS-10	HS-12
通孔直径 [mm]	33	46	52	77	91
最大夹持直径 [mm]	135	169	210	254	304
最小夹持直径 [mm]	12	15	13	31	34
卡爪行程直径 [mm]	5.4	5.5	7.4	8.8	10.6
柱塞行程 [mm]	10	12	16	19	23
允许的推力 [kN(kgf)]	17.5(1784)	22(2243)	34.8(3549)	43(4385)	55(5608)
最大静态夹持力 [kN(kgf)]	36(3671)	57(5812)	86(8769)	111(11319)	144(14686)
最高转速 [min^{-1}]	7000	6000	5000	4200	3300
重量 [kg]	6.7	11.9	22.3	34.5	55.3
转动惯量 [kg・m^2]	0.016	0.052	0.145	0.305	0.707
适用油缸	SH-10036	SD-13546	SD-15452	SD-18577	SD-20591
最大液压压力 [MPa(kgf/cm^2)]	2.9(30)	2.8(28.6)	2.65(27)	2.7(27.5)	2.7(27.5)
适用硬爪	HB04N1	HB06A1	HB08A1	HB10A1	HB12N1
KITAGAWA® 型号	B-205	B-206	B-208	B-210	B-212

※ 最大车削速度以实测值为准。
※ 规格如有更改，恕不另行通知。
※ Samcully Machinery Co., Ltd. 不再是 Kitakawa® Iron Works Co., Ltd. 的 OEM 制造商。

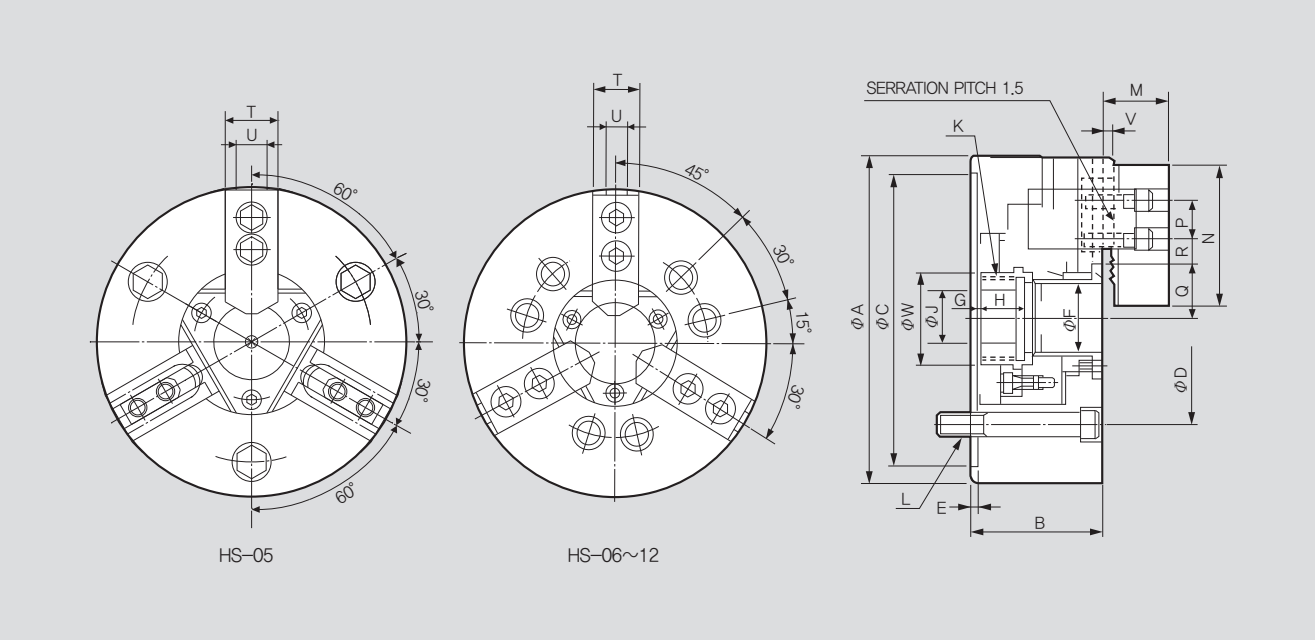

※ 为了最大限度地延长卡盘寿命，建议每天至少两次加注卡盘专用油脂进行润滑。

尺寸

	HS-05	HS-06	HS-08	HS-10	HS-12
ΦA	135	169	210	254	304
B	60	81	91	100	110
ΦC(H6)	110	140	170	220	220
ØD	82.6	104.8	133.4	171.4	171.4
E	4	5	5	5	6
ØF	33	46	52	77	91
G max.	1	11	14.5	8.5	8
G min.	-9	-1	-1.5	-10.5	-15
H	20	19	20.5	25	28
ΦJ	12	20	30	45	50
K max.	M40x1.5	M55x2.0	M60x2.0	M85x2.0	M100x2.0
L	3-M10x60	6-M10x95	6-M12x105	6-M16x120	6-M16x130
M	26	31	38.5	43	50.5
N	54	72	95	110	111
P	14	20	25	30	30
Q max.	26.5	32	38.7	51	61.3
Q min.	23.8	29.25	35	46.6	56
R max.	19.75	22.75	29.75	33.75	45.75
R min.	7.75	9.25	14.75	14.25	15.75
T	23	31	35	40	49
U	10	12	14	16	21
V	2	2	2	2	2
ΦW	47	60	66	94	108

※ 可提供未加工螺纹或指定螺纹的牵引螺母。“K”是牵引螺母的最大螺纹尺寸。

相关产品
法兰盘 174p
H/S 卡爪 170p
气缸 66,74p

HS-A 三爪高速中空卡盘（含法兰盘）(135mm - 210mm)

应用

标准高速三爪楔形中空动力卡盘（含法兰盘）

技术特点

通过楔形结构传递夹持力
精度卓越，核心部件经过特殊硬化处理，可有效延长卡盘的使用寿命

动态夹持力图

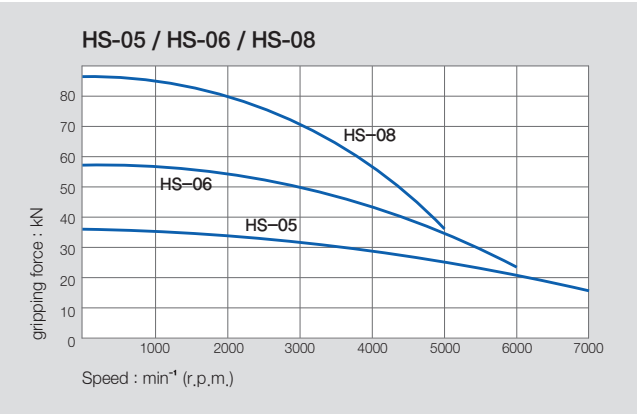

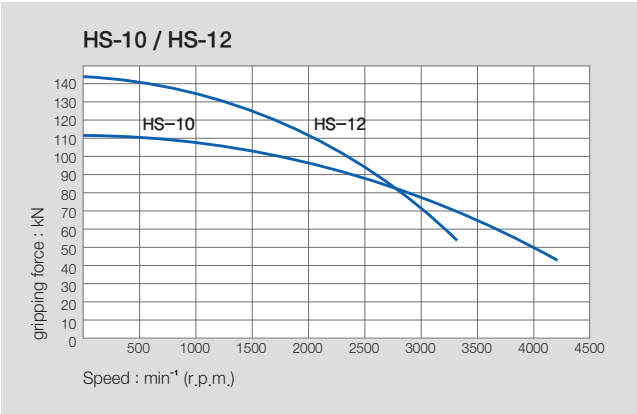

※ 使用更高、更重的卡爪或夹紧直径更大的工件时，请相应地降低卡盘转速。

规格

	HS-05A05	HS-06A05	HS-08A06
主轴鼻端	A2-5	A2-5	A2-6
通孔直径 [mm]	33	46	52
最大夹持直径 [mm]	135	169	210
最小夹持直径 [mm]	12	15	13
卡爪行程直径 [mm]	5.4	5.5	7.4
柱塞行程 [mm]	10	12	16
允许的最大推力 [kN(kgf)]	17.5(1784)	22(2243)	34.8(3549)
最大静态夹持力 [kN(kgf)]	36(3671)	57(5812)	86(8769)
最高转速 [min^{-1}]	7000	6000	5000
重量 [kg]	7.5	13.7	23.6
转动惯量 [kg・m^2]	0.016	0.052	0.145
适用油缸	SH-10036	SD-13546	SD-15452
最大液压压力 [MPa(kgf/cm^2)]	3.43(35.0)	2.8(28.6)	2.65(27)
适用硬爪	HB04N1	HB06A1	HB08A1
KITAGAWA® 型号	B-205	B-206A5	B-208A6

※ 最大车削速度以实测值为准。
※ 规格如有更改，恕不另行通知。
※ HS-10A06 和 HS-10A08 配有 75mm 和 77mm 通孔。
※ Samcully Machinery Co., Ltd. 不再是 Kitakawa® Iron Works Co., Ltd. 的 OEM 制造商。

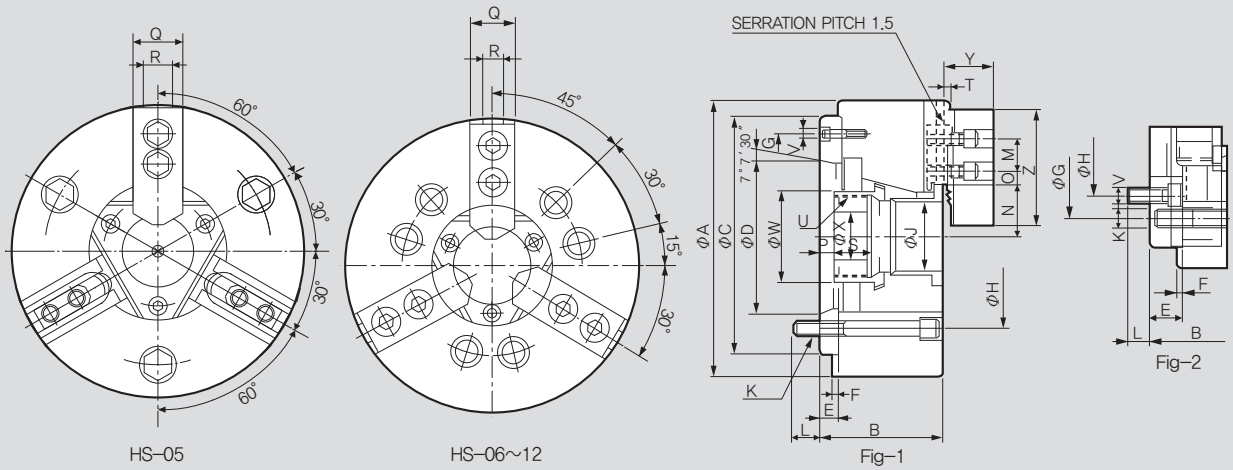

※ 为了最大限度地延长卡盘寿命，建议每天至少两次加注卡盘专用油脂进行润滑。

尺寸

	HS-05A05	HS-06A05	HS-08A06
ΦA	135	169	210
B	72	91	103
ΦC(H6)	110	140	170
ØD	82.56	82.563	106.375
E	16	15	17
F	4	5	5
ØG	104.8	104.8	133.4
ØH	104.8	104.8	133.4
ØJ	33	46	52
K	3-M10x75	6-M10x95	6-M12x105
L	14	16	18
M	14	20	25
N max.	26.5	32	38.7
N min.	23.8	29.25	35
O max.	19.75	22.75	29.75
O min.	7.75	9.25	14.75
P max.	17	26	31.5
P min.	7	14	15.5
Q	23	31	35
R	10	12	14
S	20	19	20.5
T	2	2	2
U max.	M40x1.5	M55x2	M60x2
V	3-M6	3-M6	6-M6
ΦW	47	60	66
ΦX	-	20	30
Y	26	31	38.5
Z	54	72	95

※ 可提供未加工螺纹或指定螺纹的牵引螺母。“U”是牵引螺母的最大螺纹尺寸。
※ HS-10A06、HS-12A06 见图 2。

相关产品
H/S 卡爪 170p
气缸 66,74p

HS-A 三爪高速中空卡盘（含法兰盘）(254mm - 304mm)

应用
标准高速三爪楔形中空动力卡盘（含法兰盘）

技术特点
通过楔形结构传递夹持力
精度卓越，核心部件经过特殊硬化处理，可有效延长卡盘的使用寿命

动态夹持力图

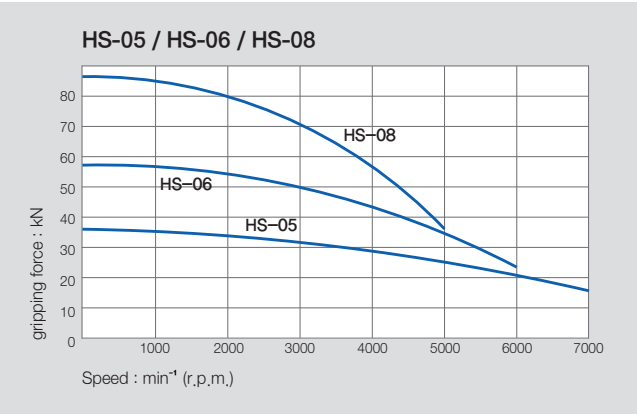

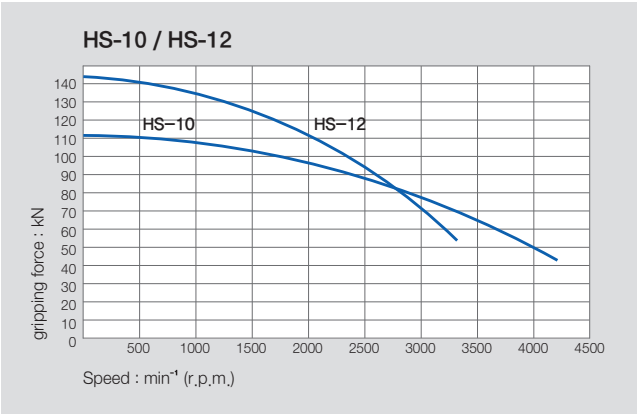

※ 图中假设使用 Samchully 标准软爪。 夹持力会因卡爪尺寸而异。

规格

	HS-10A06	HS-10A08	HS-12A06	HS-12A08
主轴鼻端	A2-6	A2-8	A2-6	A2-8
通孔直径 [mm]	77	77	91	91
最大夹持直径 [mm]	254	254	304	304
最小夹持直径 [mm]	31	31	34	34
卡爪行程直径 [mm]	8.8	8.8	10.6	10.6
柱塞行程 [mm]	19	19	23	23
允许的最大推力 [kN(kgf)]	43(4385)	43(4385)	55(5608)	55(5608)
最大静态夹持力 [kN(kgf)]	111(11319)	111(11319)	144(14684)	144(14684)
最高转速 [min^{-1}]	4200	4200	3300	3300
重量 [kg]	41.5	40	67	64
转动惯量 [kg・m^2]	0.305	0.305	0.707	0.707
适用油缸	SD-18577	SD-18577	SD-20591	SD-20591
最大液压压力 [MPa(kgf/cm^2)]	2.7(27.5)	2.7(27.5)	2.7(27.5)	2.7(27.5)
适用硬爪	HB10A1	HB10A1	HB12N1	HB12N1
KITAGAWA® 型号	B-210A6	B-210A8	B-212A6	B-212A8

※ 最大车削速度以实测值为准。
※ 规格如有更改，恕不另行通知。
※ HS-10A06 和 HS-10A08 配有 75mm 和 77mm 通孔。
※ Samchully Machinery Co., Ltd. 不再是 Kitagawa® Iron Works Co., Ltd. 的 OEM 制造商。

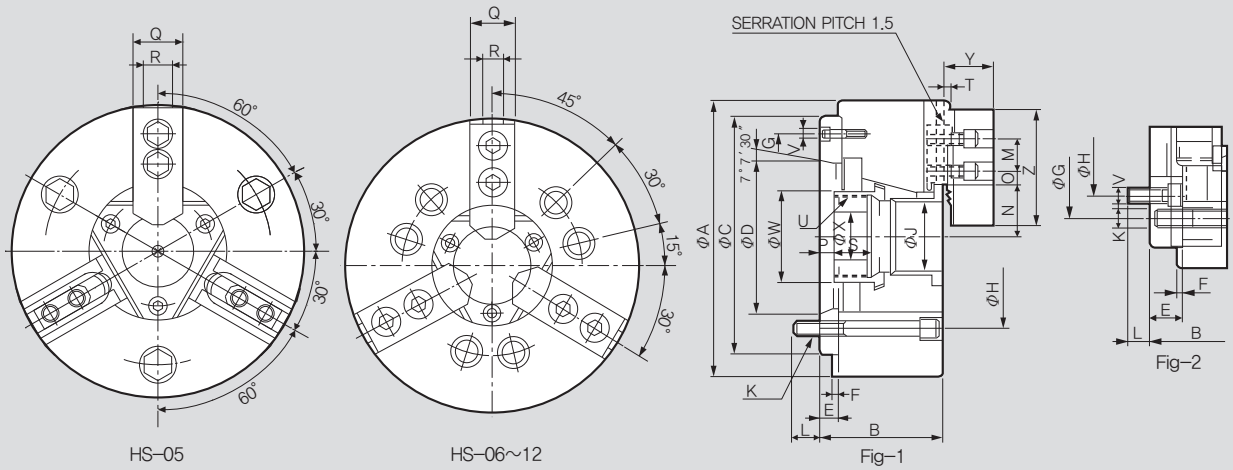

※ 为了最大限度地延长卡盘寿命，建议每天至少两次加注卡盘专用油脂进行润滑。

尺寸

	HS-10A06	HS-10A08	HS-12A06	HS-12A08
ΦA	254	254	304	304
B	120	113	129	122
ΦC(H6)	220	220	220	220
ΦD	106.375	139.719	106.375	139.719
E	25	18	25	18
F	5	5	6	6
ΦG	171.4	171.4	171.4	171.4
ΦH	133.4	171.4	133.4	190
ΦJ	77	77	91	91
K	6-M16x100	6-M16x120	6-M16x110	6-M16x130
L	18.5	24	18.5	25
M	30	30	30	30
N max.	51	51	61.3	61.3
N min.	46.6	46.6	56	56
O max.	33.75	33.75	45.75	45.75
O min.	14.25	14.25	15.75	15.75
P max.	33.5	26.5	33	26
P min.	14.5	7.5	10	3
Q	40	40	49	49
R	16	16	21	21
S	25	25	28	28
T	2	2	2	2
U max.	M75x2	M85x2	M90x2	M100x2
V	6xM12	3xM8	6xM12	3xM8
ΦW	94	94	108	108
ΦX	45	45	50	50
Y	43	43	50.5	50.5
Z	110	110	111	111

※ 可提供未加工螺纹或指定螺纹的牵引螺母。“U”是牵引螺母的最大螺纹尺寸。
※ HS-10A06、HS-12A06 见图 2。

相关产品
H/S 卡爪 170p
气缸 66p

HST / HSF 两爪、四爪高速中空卡盘

应用

高速两爪、四爪楔形中空动力卡盘

技术特点

通过楔形结构传递夹持力
精度卓越，核心部件经过特殊硬化处理，可有效延长卡盘的使用寿命

动态夹持力图

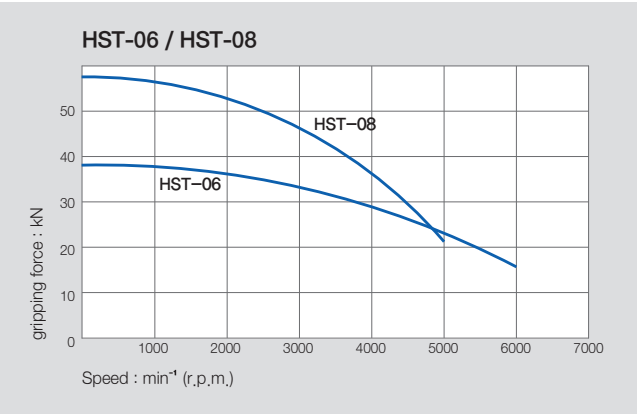

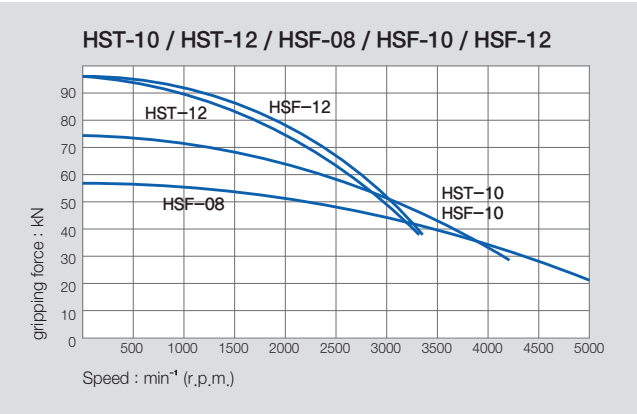

※ 使用更高、更重的卡爪或夹紧直径更大的工件时，请相应地降低牵拉转速。

规格

	HST-06	HST-08	HST-10	HST-12	HSF-08	HSF-10	HSF-12
通孔直径 [mm]	46	52	77	91	52	77	91
最大夹持直径 [mm]	169	210	254	304	210	254	304
最小夹持直径	15	13	31	34	13	31	34
卡爪行程直径 [mm]	5.5	7.4	8.8	10.6	7.4	8.8	10.6
柱塞行程 [mm]	12	16	19	23	16	19	23
允许的最大推力 [kN(kgf)]	14.5 (1479)	23.2 (2366)	28.5 (2906)	36.7 (3742)	23.2 (2366)	28.5 (2906)	36.7 (3742)
最大静态夹持力 [kN(kgf)]	38 (3875)	57.3 (5843)	74 (7546)	96 (9789)	57.3 (5843)	74 (7546)	96 (9789)
最高转速 [min^{-1}]	6000	5000	4200	3300	5000	4200	3300
重量 [kg]	11.5	21.3	33.5	52	22.5	34.5	52
转动惯量 [kg・m^2]	0.05	0.14	0.298	0.67	0.15	0.312	0.744
适用油缸	SD-13546	SD-15452	SD-18577	SD-20591	SD-15452	SD-18577	SD-20591
最大液压压力 [MPa(kgf/cm^2)]	1.85 (18.9)	1.80 (18.4)	1.80 (18.4)	1.81 (18.5)	1.80 (18.4)	1.80 (18.4)	1.80 (28.5)
KITAGAWA® 型号	BT-206	BT-208	BT-210	BT-212	-	-	-

※ 最大车削速度以实测值为准。
※ 规格如有更改，恕不另行通知。
※ Samcully Machinery Co., Ltd. 不再是 Kitakawa® Iron Works Co., Ltd. 的 OEM 制造商。

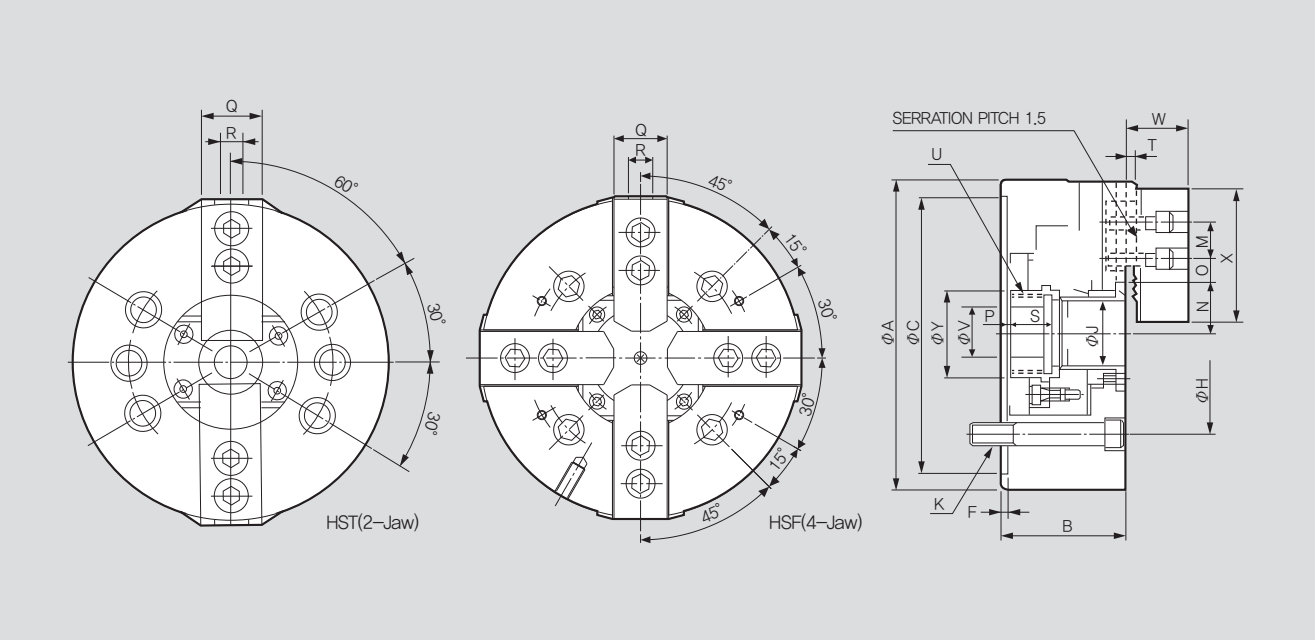

※ 为了最大限度地延长卡盘寿命，建议每天至少两次加注卡盘专用油脂进行润滑。

尺寸

	HST-06	HST-08	HST-10	HST-12	HSF-08	HSF-10	HSF-12
ΦA	169	210	254	304	210	254	304
B	81	91	100	110	91	100	110
ΦC(H6)	140	170	220	220	170	220	220
F	5	5	5	6	5	5	5
ΦH	104.8	133.4	171.4	171.4	133.4	171.4	171.4
ΦJ	46	52	77	91	52	77	91
K	6-M10x95	6-M12x105	6-M16x120	6-M16x130	4-M12x105	4-M16x120	4-M16x130
M	20	25	30	30	25	30	30
N max.	32	38.7	51	61.4	38.7	51	61.4
N min.	29.25	35	46.6	56	35	46.6	56
O max.	22.75	29.75	33.75	45.75	29.75	33.75	45.75
O min.	9.25	14.75	14.25	15.75	14.75	14.25	15.75
P max	11	14.5	8.5	8	14.5	8.5	8
P min	-1	-1.5	-10.5	-15	-1.5	-10.5	-15
Q	32	35	40	49	35	40	49
R	12	14	16	21	14	16	21
S	19	20.5	25	28	20.5	25	28
Y	2	2	2	2	2	2	2
U max.	M55x2.0	M60x2.0	M85x2.0	M100x2.0	M60x2.0	M85x2.0	M100x2.0
ΦV	20	30	45	50	30	45	50
W	31	39	43	50.5	39	43	50.5
X	72	95	110	111	95	110	111
ΦY	60	66	94	108	66	94	108

※ 可提供未加工螺纹或指定螺纹的牵引螺母。“U”是牵引螺母的最大螺纹尺寸。

相关产品
法兰盘 174p
H/S 卡爪 170p
气缸 66p

HSL 三爪高速中空长行程卡盘

应用

长行程高速三爪楔形中空动力卡盘

技术特点

通过楔形结构传递夹持力
精度卓越，核心部件经过特殊硬化处理，可有效延长卡盘的使用寿命

动态夹持力图

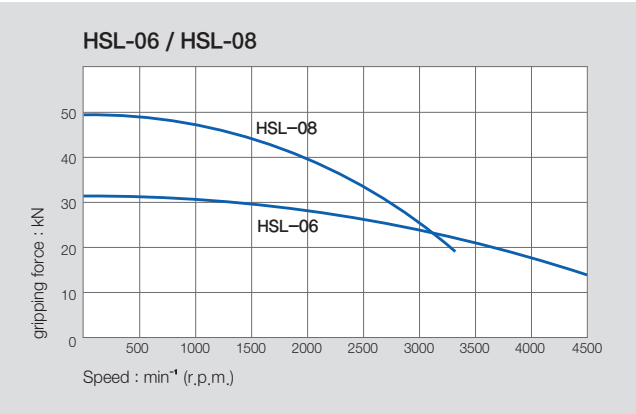

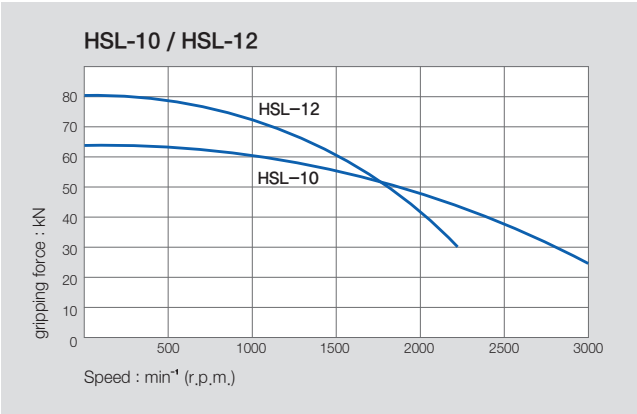

※ 使用更高、更重的卡爪或夹紧直径更大的工件时，请相应地降低牵拉转速。

规格

	HSL-06	HSL-08	HSL-10	HSL-12
通孔直径 [mm]	33	46	53	63
最大夹持直径 [mm]	169	215	254	304
最小夹持直径 [mm]	28	32	42	43
卡爪行程直径 [mm]	20.2	25.4	30	36
柱塞行程 [mm]	15	22	25	30
允许的最大推力 [kN(kgf)]	27.9(2845)	41.1(4191)	53.8(5486)	69.3(7067)
最大静态夹持力 [kN(kgf)]	31.2(3182)	49.0(4997)	63.0(6427)	80.4(8199)
最高转速 [min^{-1}]	4500	3300	3000	2200
重量 [kg]	14	25	45	78
转动惯量 [kg・m^2]	0.043	0.198	0.306	0.918
适用油缸	SD-13546	SD-15452	SD-18577	SD-20591
最大液压压力 [MPa(kgf/cm^2)]	3.40(34.7)	2.99(30.5)	3.20(32.6)	3.22(32.8)
适用硬爪	HB06A1	HB08A1	HB10A1	HB12N1
KITAGAWA® 型号	BL-206	BL-208	BL-210	BL-212

※ 最大车削速度以实测值为准。
※ 规格如有更改，恕不另行通知。
※ Samcully Machinery Co., Ltd. 不再是 Kitakawa® Iron Works Co., Ltd. 的 OEM 制造商。

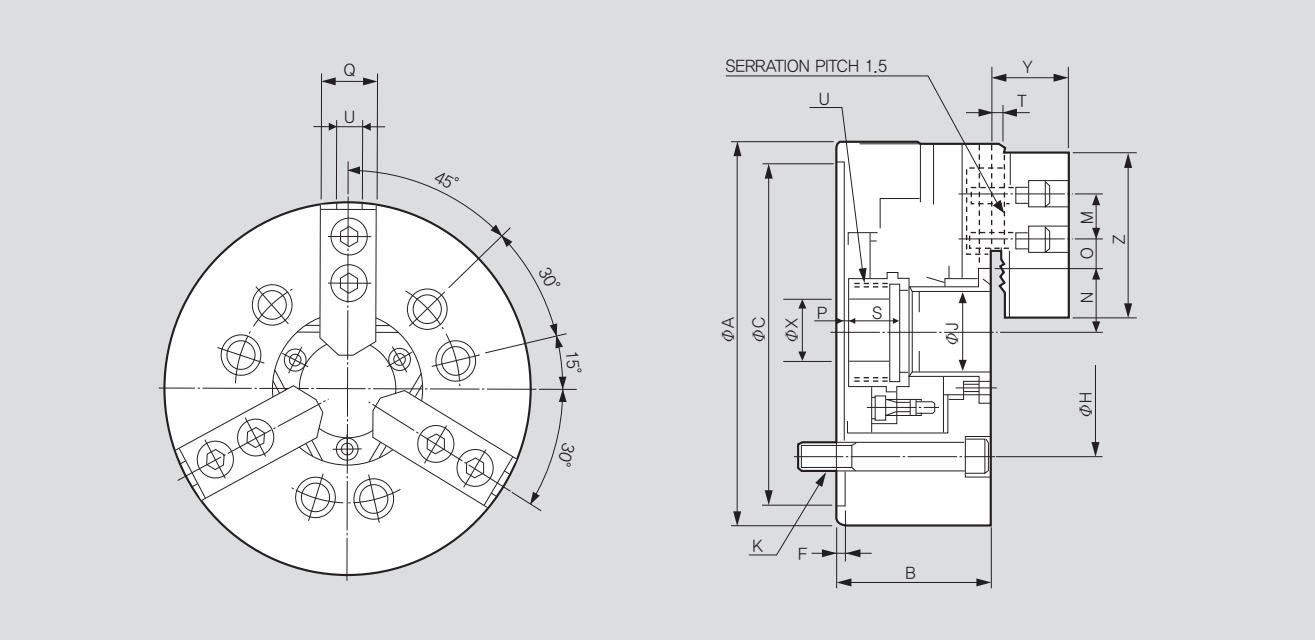

※ 为了最大限度地延长卡盘寿命，建议每天至少两次加注卡盘专用油脂进行润滑。

尺寸

	HSL-06	HSL-08	HSL-10	HSL-12
ΦA	169	215	254	304
B	84	99	110	130
ΦC(H6)	140	170	220	220
F	5	5	5	6
ΦH	104.8	133.4	171.4	171.4
ΦJ	33	46	53	63
K	6-M10	6-M12	6-M16	6-M16
M	20	25	30	30
N max.	39.3	52.3	62	72.5
N min.	29.2	39.6	47	54.5
O max.	16.75	20.75	26.25	36
O min.	9.25	11.75	9.75	14
P max	14	15.5	14.5	15
P min	-1	-6.5	-10.5	-15
Q	31	35	40	49
R	12	14	16	21
S	19	22.5	25	28
T	2	2	2	2
U max.	M42x1.5	M55x2.0	M65x2.0	M75x2.0
W	47	66	80	83
ΦX	20	30	45	50
Y	32.5	37.5	43	50.5
Z	72	95	110	111

※ 可提供未加工螺纹或指定螺纹的牵引螺母。“U”是牵引螺母的最大螺纹尺寸。

相关产品
法兰盘 174p
H/S 卡爪 170p
气缸 66p

HCH 标准三爪中空卡盘 (110mm - 450mm)

应用

标准三爪楔形中空动力卡盘

技术特点

通过楔形结构传递夹持力
精度卓越，核心部件经过特殊硬化处理，可有效延长卡盘的使用寿命

动态夹持力图

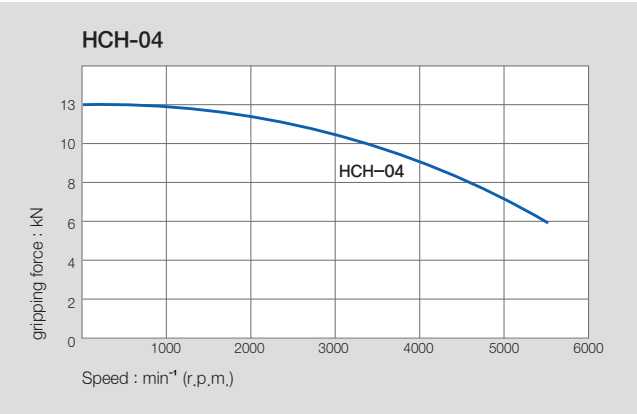

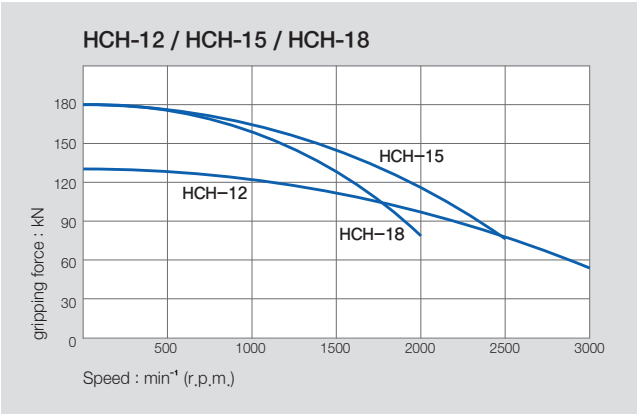

※ 使用更高、更重的卡爪或夹紧直径更大的工件时，请相应地降低牵拉转速。

规格

	HCH-04	HCH-15	HCH-18
通孔直径 [mm]	21	117.5	117.5
最大夹持直径 [mm]	110	381	450
最小夹持直径 [mm]	5	30	30
卡爪行程直径 [mm]	4.2	10.6	10.6
柱塞行程 [mm]	6.5	23	23
允许的最大推力 [kN(kgf)]	8(800)	71(7240)	71(7240)
最大静态夹持力 [kN(kgf)]	13(1350)	180(18355)	180(18355)
最高转速 [min^{-1}]	5500	2500	2000
重量 [kg]	3.7	120	164
转动惯量 [kg・m^2]	0.006	2.35	4.45
适用油缸	HYH-0933	SD-25411	SD-25411
最大液压压力 [MPa(kgf/cm^2)]	2.2(22.4)	2.3(23.5)	2.3(23.5)
适用硬爪	HB04A1	HB15A1	HB15A1
KITAGAWA® 型号	B-04	B-15	B-18

※ 最大车削速度以实测值为准。
※ 规格如有更改，恕不另行通知。
※ Samcully Machinery Co., Ltd. 不再是 Kitakawa® Iron Works Co., Ltd. 的 OEM 制造商。

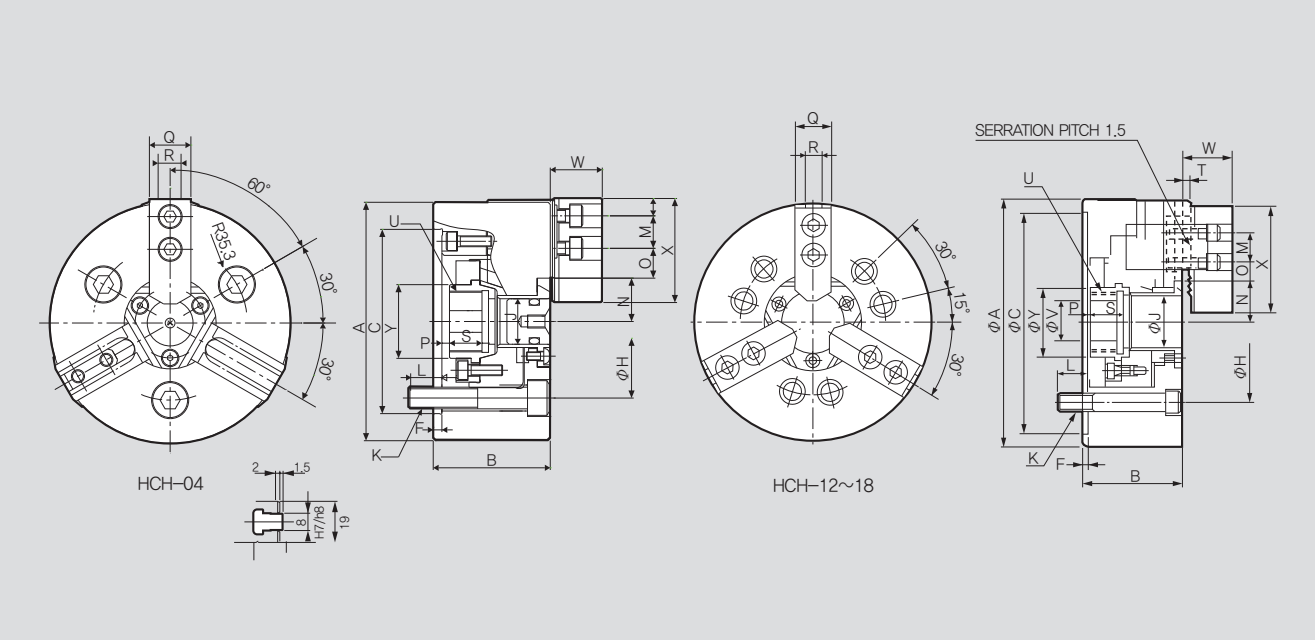

※ 为了最大限度地延长卡盘寿命，建议每天至少两次加注卡盘专用油脂进行润滑。

尺寸

	HCH-04	HCH-15	HCH-18
ΦA	110	381	450
B	54	133	133
ΦC(H6)	85	300	380
F	4	6	6
H	70.6	235	235
ΦJ	21	117.5	117.5
K	3-M10	6-M20	6-M20
L	15.5	30	30
M	15	43	43
N max.	20	82	82
N min.	17.9	76.7	76.7
O max.	15.25	46.75	78.25
O min.	7.75	18.25	18.25
P max.	3.5	11	11
P min.	-3	-12	-12
Q	19	62	62
R	8	22	22
S	15	39	39
T	2	5	5
U max.	M28x1.5	M130x2.0	M130x2.0
ΦV	10	60	60
W	24	70	70
X	48	165	165
ΦY	34	139	139

※ 可提供未加工螺纹或指定螺纹的牵引螺母。“U”是牵引螺母的最大螺纹尺寸。

相关产品
法兰盘 174p
H/S 卡爪 170p
气缸 66,80p

HCH 标准三爪中空卡盘 (530mm - 800mm)

应用

标准三爪楔形中空动力卡盘

技术特点

通过楔形结构传递夹持力

精度卓越，核心部件经过特殊硬化处理，可有效延长卡盘的使用寿命

动态夹持力图

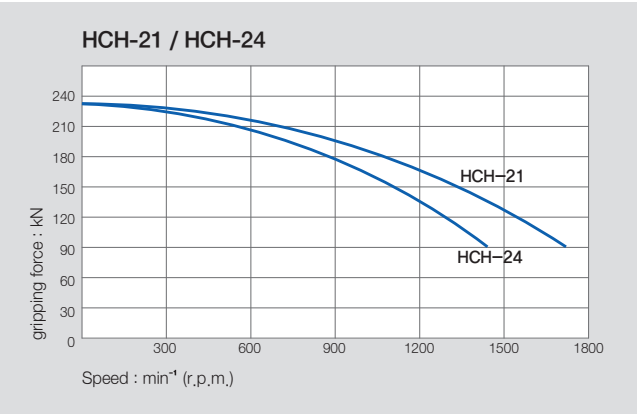

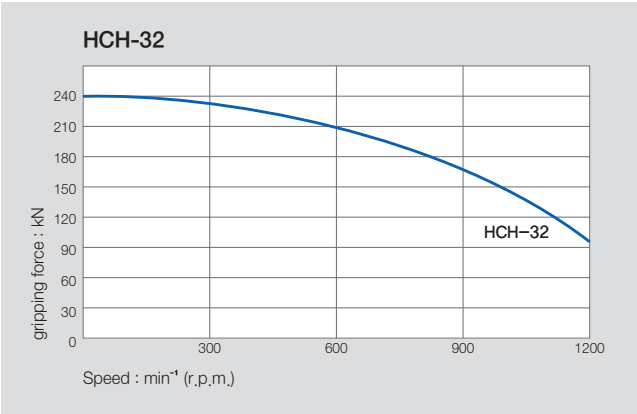

※ 使用更高、更重的卡爪或夹紧直径更大的工件时，请相应地降低牵拉转速。

规格

	HCH-21	HCH-24	HCH-32
通孔直径 [mm]	140	165	240
最大夹持直径 [mm]	530	610	800
最小夹持直径 [mm]	87	110	240
卡爪行程直径 [mm]	10.6	10.6	18
柱塞行程 [mm]	23	23	34
允许的最大推力 [kN(kgf)]	90(9177)	90(9177)	100(10193)
最大静态夹持力 [kN(kgf)]	234(23861)	234(23861)	240(24464)
最高转速 [min^{-1}]	1700	1400	1200
重量 [kg]	235	293	530
转动惯量 [kg・m^2]	8.85	15.8	51.5
适用油缸	SD-25411	SDL-30516	SHL-39024
最大液压压力 [MPa(kgf/cm^2)]	3.0(30.6)	3.0(30.6)	3.2(33.6)
适用硬爪	HB18B2	HB18B2	HB32B2
KITAGAWA® 型号	B-21	B-24	-

※ 最大车削速度以实测值为准。
※ 规格如有更改，恕不另行通知。
※ Samcully Machinery Co., Ltd. 不再是 Kitakawa® Iron Works Co., Ltd. 的 OEM 制造商。

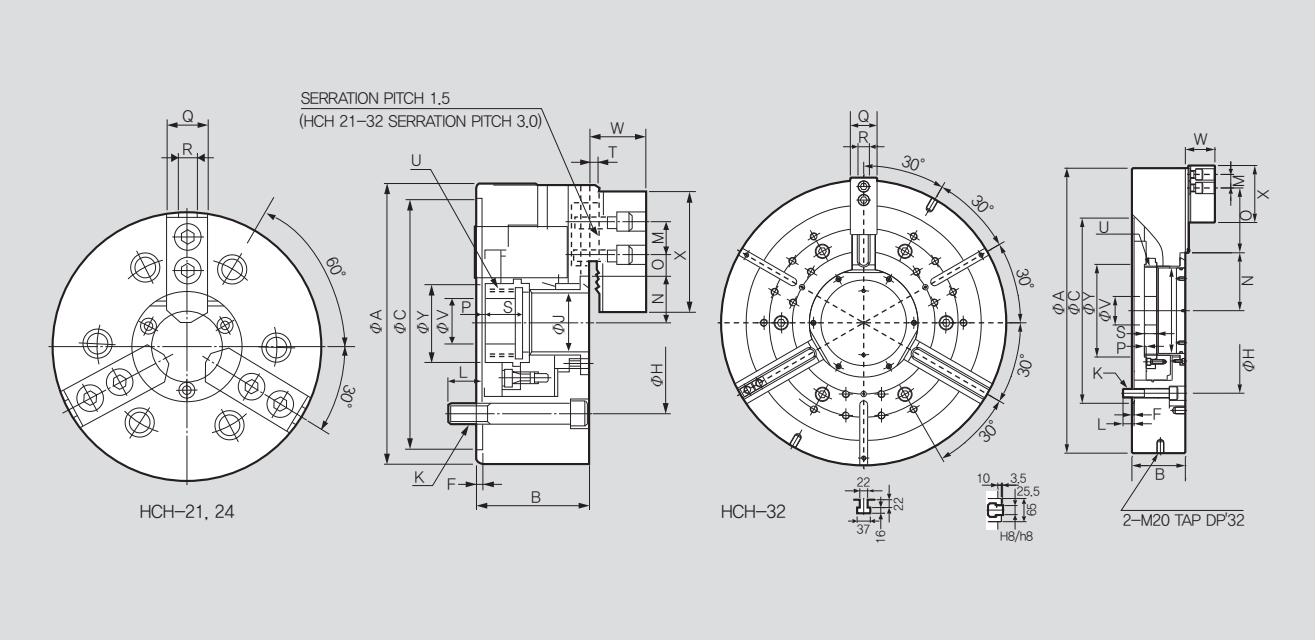

※ 为了最大限度地延长卡盘寿命，建议每天至少两次加注卡盘专用油脂进行润滑。

尺寸

	HCH-21	HCH-24	HCH-32
ΦA	530	610	800
B	140	149	150
ΦC(H6)	380	380	520
F	6	6	6
H	330.2	330.2	463.6
ΦJ	140	165	240
K	6-M22	6-M22	6-M24
L	31	32	31
M	60	60	38
N max.	98.5	108	162.6
N min.	93.2	102.7	153.6
O max.	87.5	117.5	182
O min.	21.5	21.5	20
P max.	11	20	29
P min.	-12	-3	-5
Q	65	65	75
R	25	25	25.5
S	39	40.5	29.5
T	5	5	10
U max.	M155x3.0	M175x3.0	M250x3.0
ΦV	80	80	80
W	72	72	83
X	180	180	160
ΦY	170	187	260

※ 可提供未加工螺纹或指定螺纹的牵引螺母。“U”是牵引螺母的最大螺纹尺寸。

相关产品
法兰盘 174p
H/S 卡爪 170p
气缸 66,76p

HCH-A 三爪中空卡盘（含法兰盘）(304mm - 381mm)

应用

标准三爪楔形中空动力卡盘（含法兰盘）

技术特点

通过楔形结构传递夹持力

精度卓越，核心部件经过特殊硬化处理，可有效延长卡盘的使用寿命

动态夹持力图

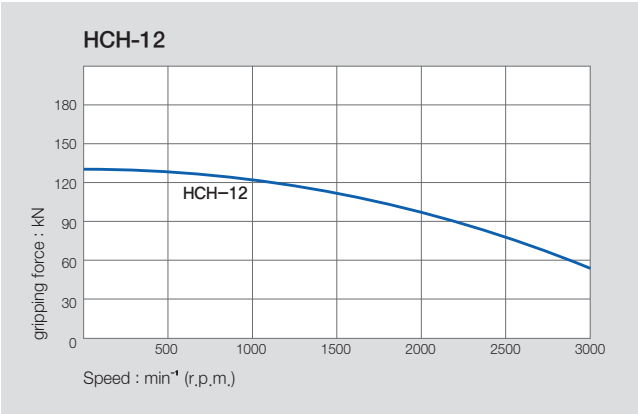

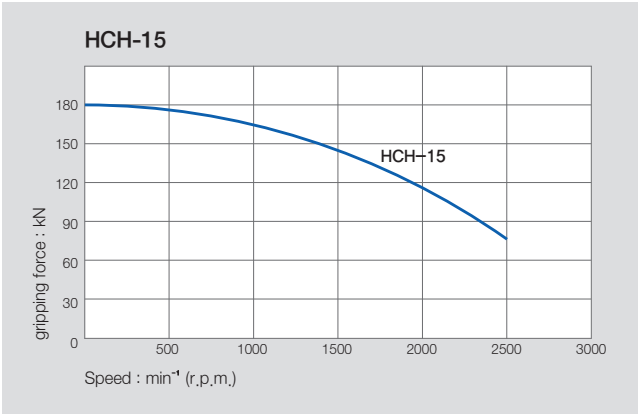

※ 使用更高、更重的卡爪或夹紧直径更大的工件时，请相应地降低牵拉转速。

规格

	HCH-15A08	HCH-15A11
主轴鼻端	A2-8	A2-11
通孔直径 [mm]	117.5	117.5
最大夹持直径 [mm]	381	381
最小夹持直径 [mm]	30	30
卡爪行程直径 [mm]	10.6	10.6
柱塞行程 [mm]	23	23
允许的最大推力 [kN(kgf)]	71(7240)	71(7240)
最大静态夹持力 [kN(kgf)]	180(18355)	180(18355)
最高转速 [min^{-1}]	2500	2500
重量 [kg]	134	127
转动惯量 [kg・m^2]	2.35	2.35
适用油缸	SD-25411	SD-25411
最大液压压力 [MPa(kgf/cm^2)]	2.3(23.5)	2.3(23.5)
适用硬爪	HB15A1	HB15A1
KITAGAWA® 型号	B-15A8	B-15A11

※ 最大车削速度以实测值为准。
※ 规格如有更改，恕不另行通知。
※ Samcully Machinery Co., Ltd. 不再是 Kitakawa® Iron Works Co., Ltd. 的 OEM 制造商。

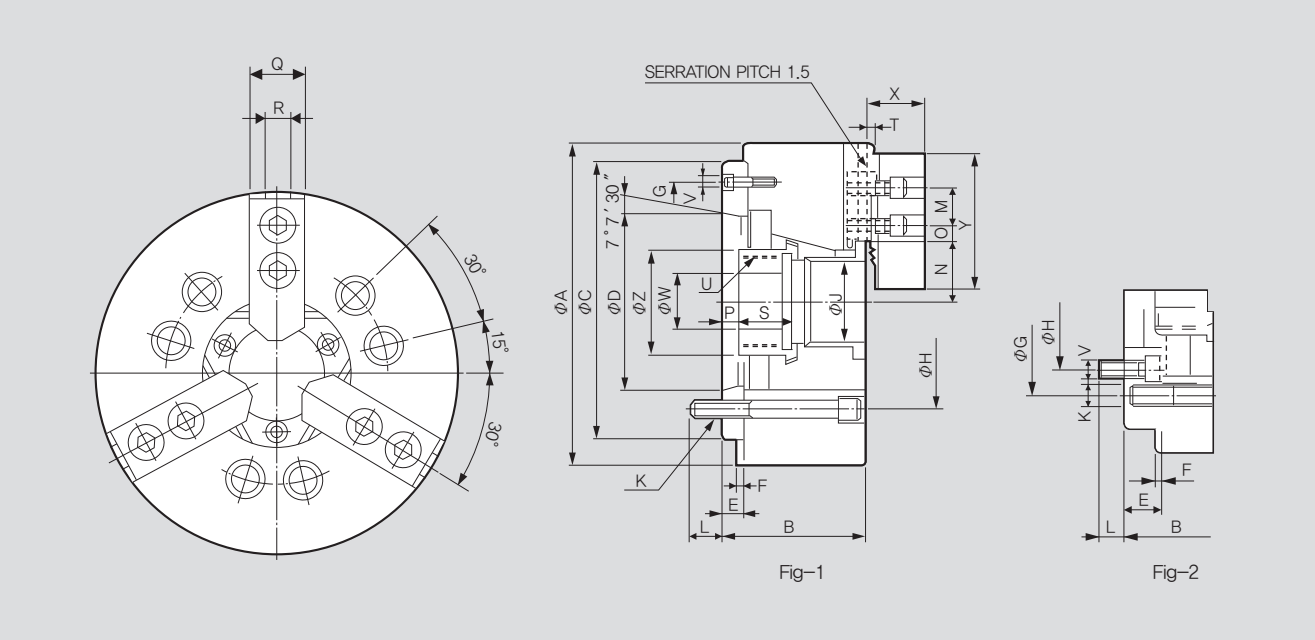

※ 为了最大限度地延长卡盘寿命，建议每天至少两次加注卡盘专用油脂进行润滑。

尺寸

	HCH-15A08	HCH-15A11
ΦA	381	381
B	160	149
ΦC(H6)	300	300
ΦD	139.719	196.869
E	33	22
F	6	6
ΦG	235	260
ΦH	171.4	235
ΦJ	117.5	117.5
K	6-M20x130	6-M20x150
L	24	28
M	43	43
N max.	82	82
N min.	76.7	76.7
O max.	43.75	43.75
O min.	18.25	18.25
P max.	44	33
P min.	21	10
Q	62	62
R	22	22
S	39	39
T	5	5
U max.	M130x2.0	M130x2.0
V	6-M16	3-M10
ΦW	60	60
X	70	70
Y	165	165
ΦZ	139	139

※ 可提供未加工螺纹或指定螺纹的牵引螺母。“U”是牵引螺母的最大螺纹尺寸。
※ HCH-12A06, HCH-15A08参考图-2。

相关产品
H/S 卡爪 170p
气缸 66p

HCH-A 三爪中空卡盘（含法兰盘）(304mm - 381mm)

应用
标准三爪楔形中空动力卡盘（含法兰盘）

技术特点
通过楔形结构传递夹持力
精度卓越，核心部件经过特殊硬化处理，可有效延长卡盘的使用寿命

动态夹持力图

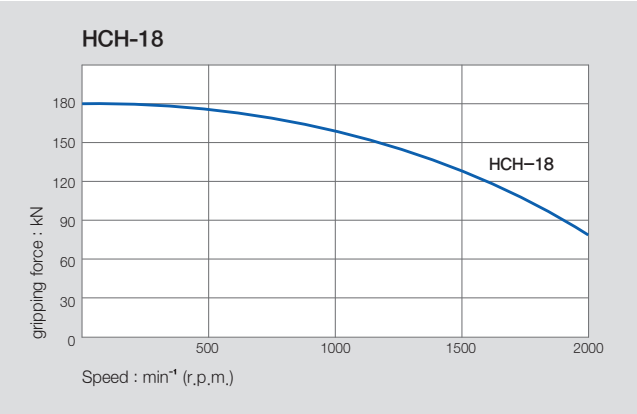

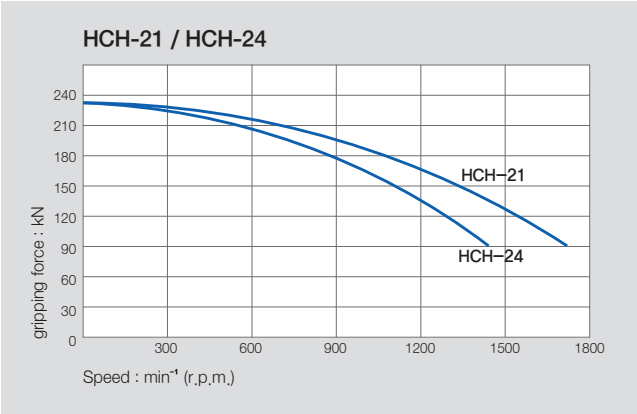

※ 使用更高、更重的卡爪或夹紧直径更大的工件时，请相应地降低牵拉转速。

规格

	HCH-18A11	HCH-21A15	HCH-24A15
主轴鼻端	A2-11	A2-15	A2-15
通孔直径 [mm]	117.5	140	165
最大夹持直径 [mm]	450	530	610
最小夹持直径 [mm]	30	87	110
卡爪行程直径 [mm]	10.6	10.6	10.6
柱塞行程 [mm]	23	23	23
允许的最大推力 [kN(kgf)]	71(7240)	90(91770)	90(9177)
最大静态夹持力 [kN(kgf)]	180(18355)	234(23861)	234(23861)
最高转速 [min^{-1}]	2000	1700	1400
重量 [kg]	178	246	304
转动惯量 [kg・m^2]	4.45	8.85	15.8
适用油缸	SD-25411	SD-25411	SDL-30516
最大液压压力 [MPa(kgf/cm^2)]	2.3(23.5)	3.0(30.6)	3.0(30.6)
适用硬爪	HB15A1	HB18B2	HB18B2
KITAGAWA® 型号	B-18A11	B-21A15	B-24A15

※ 最大车削速度以实测值为准。
※ 规格如有更改，恕不另行通知。
※ Samcully Machinery Co., Ltd. 不再是 Kitakawa® Iron Works Co., Ltd. 的 OEM 制造商。

通孔范围 : Ø117.5~Ø165
夹持范围 : Ø30~Ø610

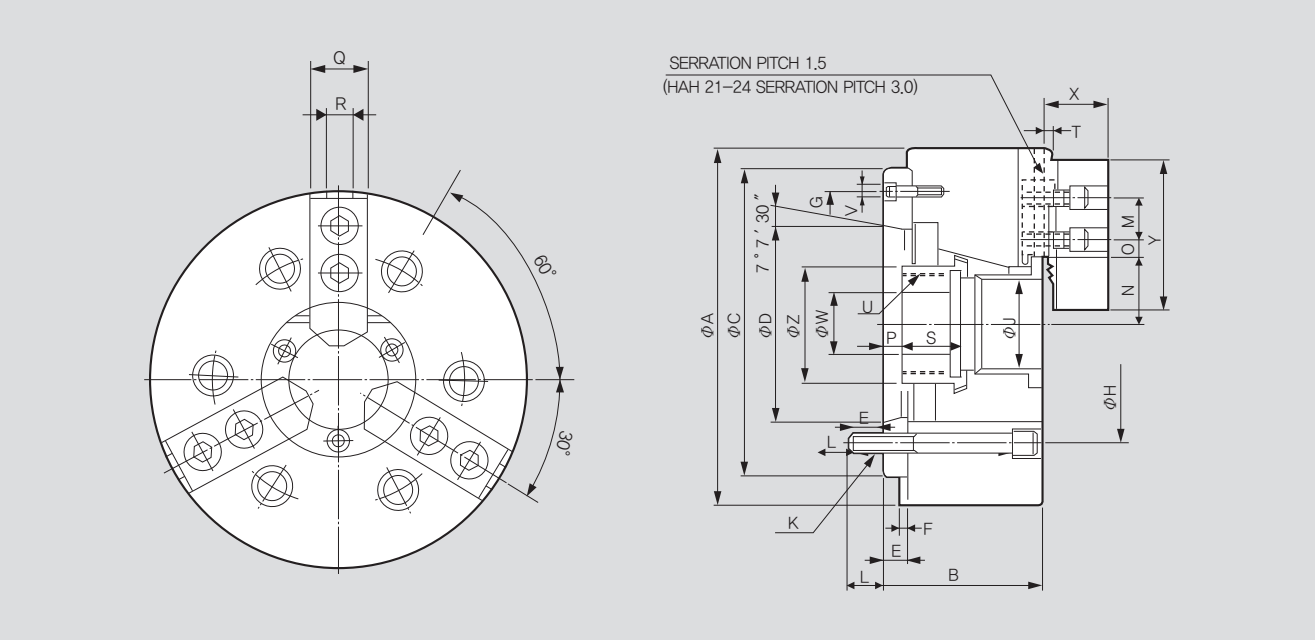

※ 为了最大限度地延长卡盘寿命，建议每天至少两次加注卡盘专用油脂进行润滑。

尺寸

	HCH-18A11	HCH-21A15	HCH-24A15
ΦA	450	530	610
B	149	161	170
ΦC(H6)	380	380	380
ΦD	196.869	285.775	285.775
E	22	27	27
F	6	6	6
ΦG	320	330.2	330.2
ΦH	235	330.2	330.2
ΦJ	117.5	140	165
K	6-M20x150	6-M22x170	6-M22x180
L	28	34	35
M	43	60	60
N max.	82	98.5	108
N min.	76.7	93.2	102.7
O max.	78.28	87.5	117.5
O min.	18.25	21.5	21.5
P max.	33	38	47
P min.	10	15	24
Q	62	65	65
R	22	25	25
S	39	39	40.5
T	5	5	5
U max.	M130x2.0	M155x3.0	M175x3.0
V	3-M10	3-M12	3-M12
ΦW	60	80	80
X	70	72	72
Y	165	180	180
ΦZ	139	170	187

※ 可提供未加工螺纹或指定螺纹的牵引螺母。“U”是牵引螺母的最大螺纹尺寸。
※ HCH-21A15 和 HCH24A15 配有 M22 或 M24 安装螺栓。

相关产品
H/S 卡爪 170p
气缸 66p

HCHT/HCHF 两爪、四爪中空卡盘

应用
标准三爪楔形中空卡盘

技术特点
通过楔形结构传递夹持力
精度卓越，核心部件经过特殊硬化处理，可有效延长卡盘使用寿命

动态夹持力图

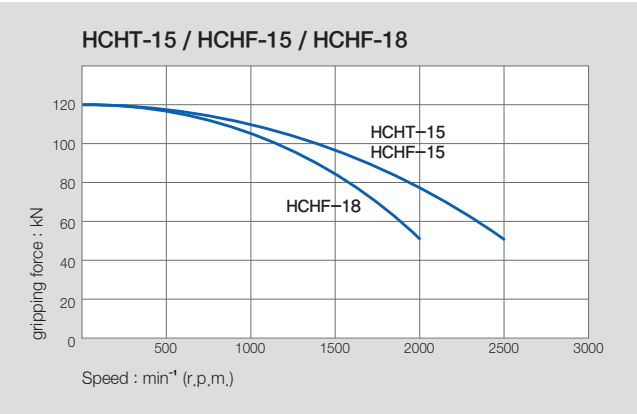

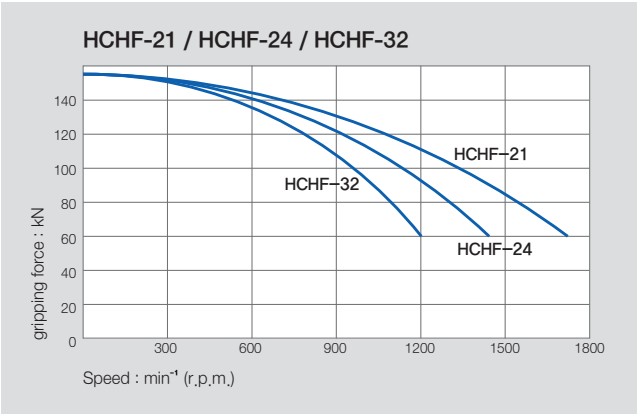

※ 使用更高、更重的卡爪或夹紧直径更大的工件时，请相应地降低卡盘转速。

规格

	HCHT-15	HCHF-15	HCHF-18	HCHF-21	HCHF-24	HCHF-32
通孔直径 [mm]	117.5	117.5	117.5	140	165	240
最大夹持直径 [mm]	381	381	450	530	610	800
最小夹持直径 [mm]	30	30	30	87	110	160
卡爪行程直径 [mm]	10.6	10.6	10.6	10.6	10.6	18
柱塞行程 [mm]	23	23	23	23	23	34
允许的最大推力 [kN(kgf)]	47(4793)	47(4793)	47(4793)	60(6117)	60(6117)	67(6795)
最大静态夹持力 [kN(kgf)]	120(12236)	120(12236)	120(12236)	156(15907)	156(15907)	160(16309)
最高转速 [min^{-1}]	2500	2500	2000	1700	1400	1200
重量 [kg]	115	115	159	235	293	530
转动惯量 [kg・m^2]	2.18	2.52	4.82	9.4	16.5	54.2
适用油缸	SD-25411	SD-25411	SD-25411	SD-25411	SD-25411	SDL-30516
最大液压压力 [MPa(kgf/cm^2)]	1.5(15.3)	1.5(15.3)	1.5(15.3)	1.97(20.1)	1.97(20.1)	2.2(22.4)
适用硬爪	HB15A1	HB15A1	HB15A1	HB18B2	HB18B2	HB32B2
KITAGAWA® 型号	BT-15	-	-	-	-	-

※ 最大车削速度以实测值为准。
※ 规格如有更改，恕不另行通知。
※ Samcully Machinery Co., Ltd. 不再是 Kitakawa® Iron Works Co., Ltd. 的 OEM 制造商。

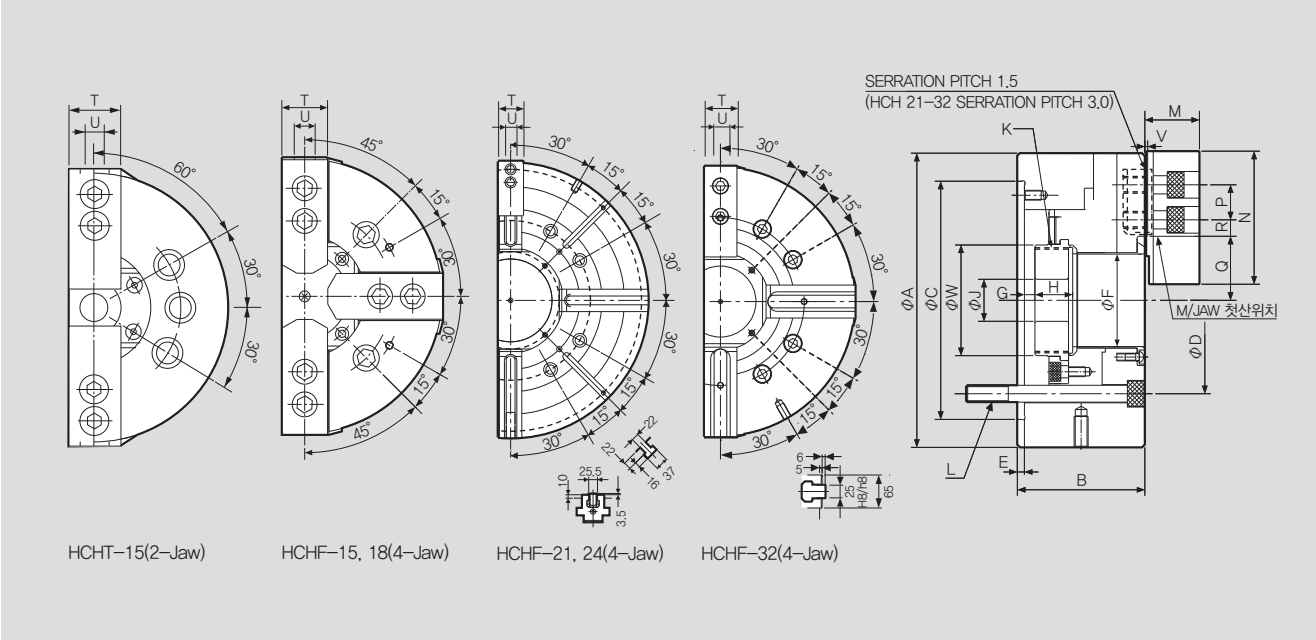

※ 为了最大限度地延长卡盘寿命，建议每天至少两次加注卡盘专用油脂进行润滑。

尺寸

	HCHT-15	HCHF-15	HCHF-18	HCHF-21	HCHF-24	HCHF-32
ΦA	381	381	450	530	610	800
B	133	133	133	140	149	150
ΦC(H6)	300	300	380	380	380	520
ΦD	235	235	235	330.2	330.2	463.6
E	6	6	6	6	6	6
ΦF	117.5	117.5	117.5	140	165	240
G max.	11	11	11	11	20	29
G min.	-12	-12	-12	-12	-3	-5
H	39	39	39	39	40.5	34.5
ΦJ	60	60	60	80	80	80
K max.	M130x2.0	M130x2.0	M130x2.0	M155x3.0	M175x3.0	M250x3.0
L	6-M20x150	4-M20x130	4-M20x130	8-M22x140	8-M22x150	8-M24x130
M	70	70	70	72	72	83
N	165	165	165	180	180	160
P	43	43	43	60	60	38
Q max.	82	82	82	98.5	108	162.6
Q min.	76.7	76.7	76.7	93.2	102.7	153.6
R max.	43.75	43.75	78.25	87.5	117.5	182
R min.	18.25	18.25	18.25	21.5	21.5	20
T	62	62	62	65	65	75
U	22	22	22	25	25	25.5
V	5	5	5	5	5	10
ΦW	139	139	139	170	187	260

※ 可提供未加工螺纹或指定螺纹的牵引螺母。“K”是牵引螺母的最大螺纹尺寸

相关产品
法兰盘 174p
H/S 卡爪 170p
气缸 66p

HC-SE 三爪密封型中实卡盘

应用

采用密封处理，可防止冷却液和切屑进入

技术特点

通过楔形结构传递夹持力
精度卓越，核心部件经过特殊硬化处理，可有效延长卡盘的使用寿命

动态夹持力图

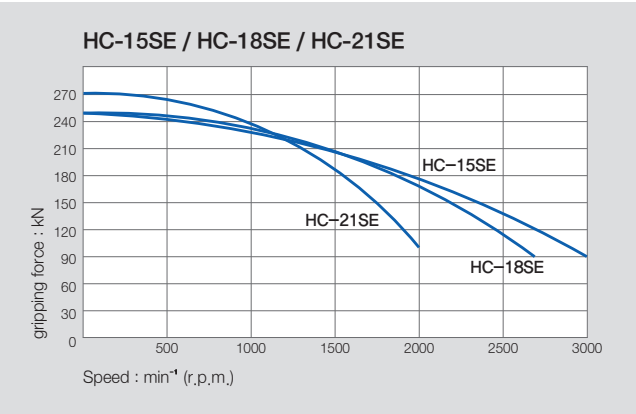

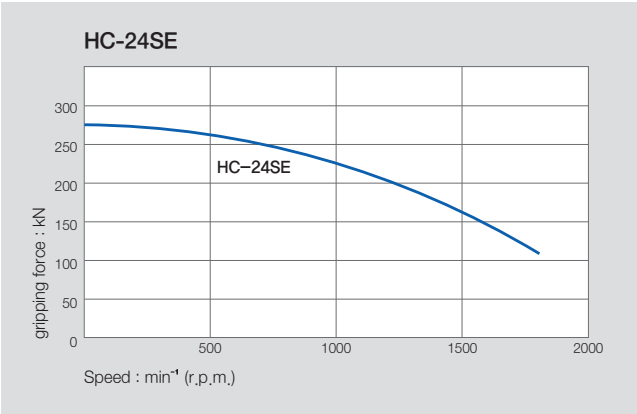

※ 使用更高、更重的卡爪或夹紧直径更大的工件时，请相应地降低牵拉转速。

规格

	HC-15SE	HC-18SE	HC-21SE	HC-24SE
卡爪行程直径 [mm]	16	16	16	16
柱塞行程 [mm]	35	35	35	35
最大夹持直径 [mm]	381	450	530	610
最小夹持直径 [mm]	71	133	62	152
允许的最大推力 [kN(kgf)]	82(8362)	82(8362)	82(8362)	82(8362)
最大静态夹持力 [kN(kgf)]	249(25391)	249(25391)	273(27838)	273(27838)
最高转速 [min^{-1}]	3040	2710	1940	1760
重量 [kg]	96	124	180	223
转动惯量 [kg・m^2]	1.8	2.35	4.8	6.925
最大液压压力 [MPa(kgf/cm^2)]	3.2(32.6)	3.2(32.6)	3.2(32.6)	3.2(32.6)
适用回转油缸	Y-2035R(RE)	Y-2035R(RE)	Y-2035R(RE)	Y-2035R(RE)
适用硬爪	HB15N1	HB15N1	HB18B2	HB18B2
KITAGAWA® 型号	N-15	N-18	N-21	N-24

※ 最大车削速度以实测值为准。
※ 规格如有更改，恕不另行通知。
※ 可提供HC-12SE规格。

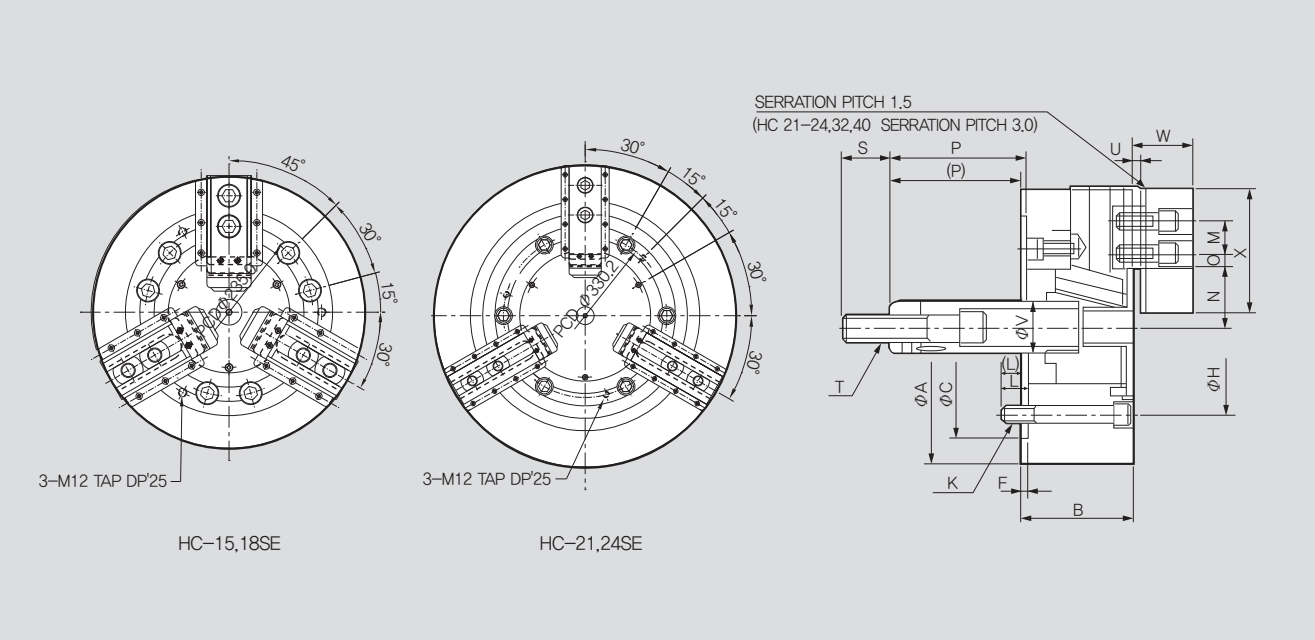

※ 为了最大限度地延长卡盘寿命，建议每天至少两次加注卡盘专用油脂进行润滑。

尺寸

	HC-15SE	HC-18SE	HC-21SE	HC-24SE
ΦA	381	450	530	610
B	114	114	125	125
ΦC(H6)	300	300	380	380
F	6	6	6	6
ΦH	235.0	235.0	330.2	330.2
K	6-M20x150	6-M20x115	6-M22x120	6-M22x120
L	65	30	31	31
M	43	43	60	60
N max.	77.5	108	86	125
N min.	69.5	100	78	117
O max.	48.75	48.75	93.5	93.5
O min.	23.25	23.25	27.5	27.5
P max.	104	92	97	97
P min.	69	57	62	62
Q	62	62	65	65
R	25.5	25.5	25	25
S	55	55	55	55
T	M30x3.5	M30x3.5	M30x3.5	M30x3.5
U	2	2	3	3
ΦV	60	60	60	60
W	61	61	71	71
X	135	135	180	180

相关产品
法兰盘 174p
H/S 卡爪 170p
气缸 82,84p

HC 标准三爪中实卡盘 (110mm - 304mm)

应用

标准高速三爪楔形中实动力卡盘

技术特点

通过楔形结构传递夹持力

精度卓越，核心部件经过特殊硬化处理，可有效延长卡盘的使用寿命

动态夹持力图

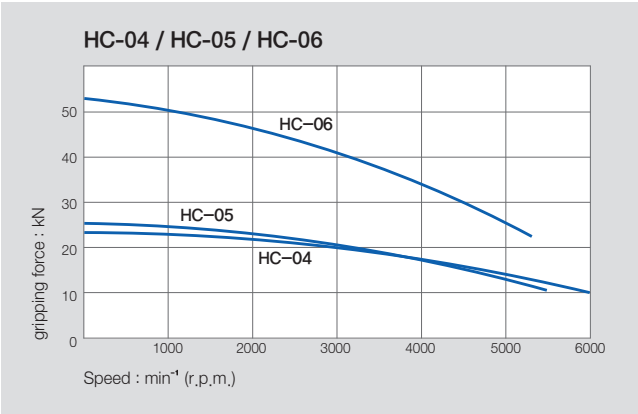

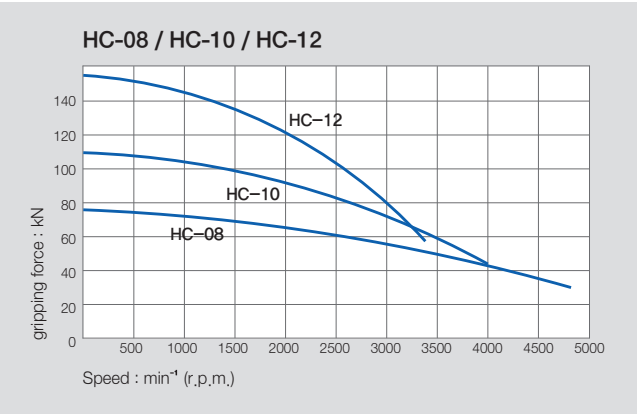

※ 使用更高、更重的卡爪或夹紧直径更大的工件时，请相应地降低牵拉转速。

规格

	HC-04	HC-05	HC-06	HC-08	HC-10	HC-12
卡爪行程直径 [mm]	6.4	6.4	8.5	8.8	8.8	10.5
柱塞行程 [mm]	15	15	18.5	19	25	30
最大夹持直径 [mm]	110	135	165	210	254	304
最小夹持直径 [mm]	8	16	19	23	24	26
允许的最大推力 [kN(kgf)]	8.2(836)	8.2(836)	18(1835)	25(2549)	29(2957)	41(4181)
最大静态夹持力 [kN(kgf)]	22.8(2325)	25.2(2570)	52.5(5353)	75(7648)	108(11013)	156(15907)
最高转速 [min^{-1}]	6000	5500	5270	4760	4010	3380
重量 [kg]	4.1	6.2	13	25	37	57.3
转动惯量 [kg・m^2]	0.008	0.014	0.042	0.135	0.3	0.72
最大液压压力 [MPa(kgf/cm^2)]	2.4(24.5)	2.4(24.5)	2.6(26.5)	2.5(25.5)	2.8(28.6)	2.7(27.5)
适用回转油缸	Y-0715R(RE)	Y-0715R(RE)	Y-1020R(RE)	Y-1225R(RE)	Y-1225R(RE)	Y-1530R(RE)
适用气压缸	AY-1315R	AY-1315R	AY-1720R	AY-2225R	AY-2225R	AY-2730R
适用硬爪	HB04N1	HB04N1	HB06A1	HB08A1	HB10A1	HB12B1
KITAGAWA® 型号	N-04	N-05	N-06	N-08	N-10	N-12

※ 最大车削速度以实测值为准。
※ 规格如有更改，恕不另行通知。
※ Samcully Machinery Co., Ltd. 不再是 Kitakawa® Iron Works Co., Ltd. 的 OEM 制造商。

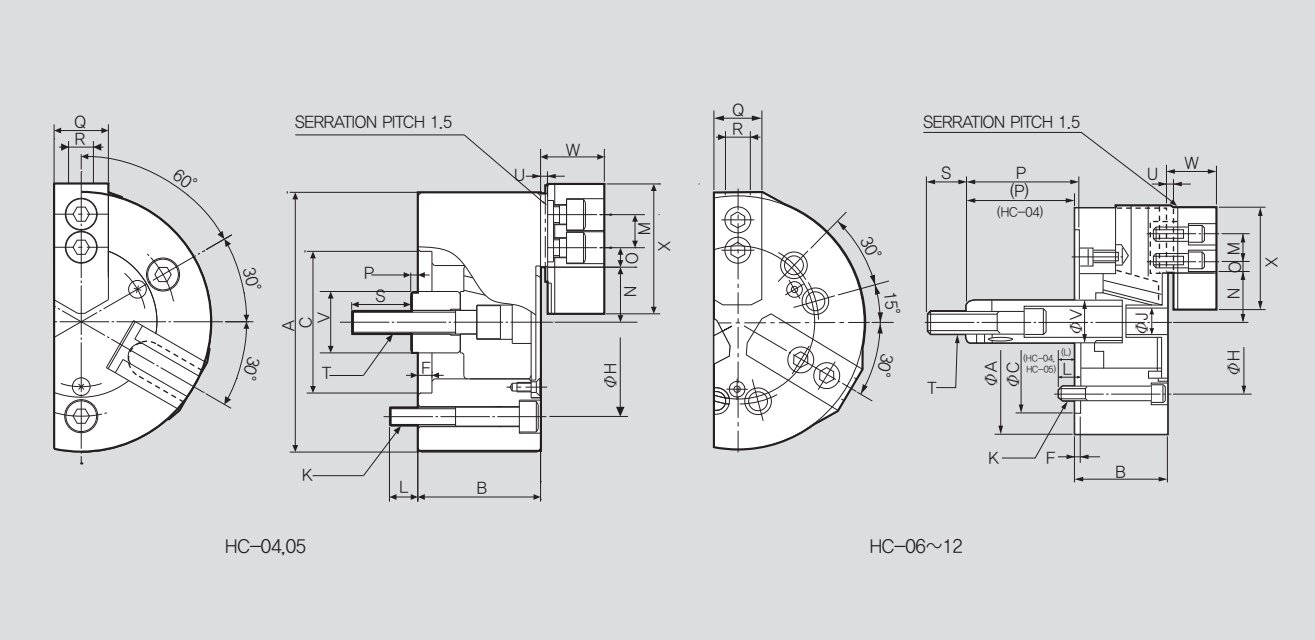

※ 为了最大限度地延长卡盘寿命，建议每天至少两次加注卡盘专用油脂进行润滑。

尺寸

	HC-04	HC-05	HC-06	HC-08	HC-10	HC-12
ΦA	110	135	165	210	254	304
B	52	55	74	85	89	106
ΦC(H6)	60	80	140	170	220	220
F	6	7	5	5	5	6
ΦH	80	100	104.8	133.4	171.4	171.4
ΦJ	-	-	21	25	34	34
K	3-M8x55	3-M8x60	6-M10x85	6-M12x100	6-M16X105	6-M16x120
L	12	14	24	30	38	38
M	14	19	20	25	30	30
N max.	23.3	30.4	37.8	46.3	51.1	61
N min.	20.1	27.2	33.55	41.9	46.7	55.75
O max.	11.25	11.25	13.75	22.25	30.75	48.75
O min.	8.25	6.75	7.75	11.75	11.25	12.75
P max.	18	6	100	111	125	163
P min.	3	-9	81.5	92	100	133
Q	23	23	31	35	40	49
R	10	10	12	14	16	18
S	25	35	36	36	38	36
T	M10x1.5	M12x1.75	M16x2.0	M20x2.5	M20x2.5	M24x3.0(단)/ M20x2.5(장)
U	3	3	4	5	5	5
ΦV	26	28	34	38	45	50
W	27	29	34.5	41.5	46	53.5
X	54	62	72	95	110	129

※ P 列和 T 列中括号内的尺寸也可应要求提供。

相关产品
法兰盘 174p
H/S 卡爪 170p
气缸 82,84,96p

HC 标准三爪中实卡盘 (381mm - 1000mm)

应用

标准高速三爪楔形中实动力卡盘

技术特点

通过楔形结构传递夹持力

精度卓越，核心部件经过特殊硬化处理，可有效延长卡盘的使用寿命

动态夹持力图

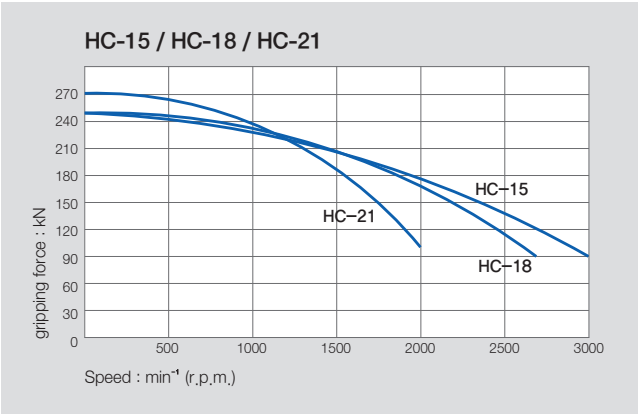

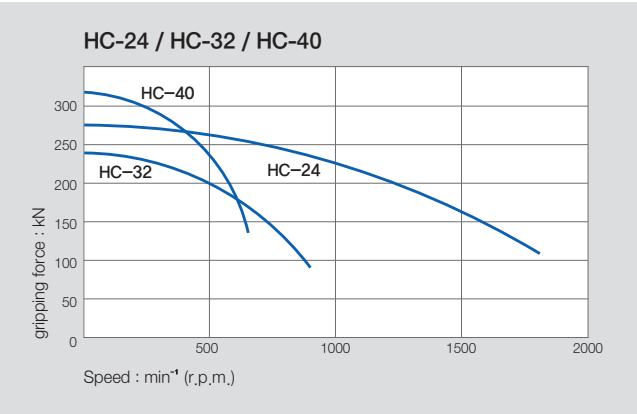

※ 使用更高、更重的卡爪或夹紧直径更大的工件时，请相应地降低牵拉转速。

规格

	HC-15	HC-18	HC-21	HC-24	HC-32S	HC-40S
卡爪行程直径 [mm]	16	16	16	16	20	46
柱塞行程 [mm]	35	35	35	35	38	57
最大夹持直径 [mm]	381	450	530	610	800	1000
最小夹持直径 [mm]	71	133	62	152	200	330
允许的最大推力 [kN(kgf)]	82(8362)	82(8362)	82(8362)	82(8362)	100(12236)	180(18256)
最大静态夹持力 [kN(kgf)]	249(25391)	249(25391)	273(27838)	273(27838)	240(21805)	320(32454)
最高转速 [min^{-1}]	3040	2710	1940	1760	800	630
重量 [kg]	96	124	180	223	350	600
转动惯量 [kg・m^2]	1.85	3.2	7.1	12.2	38.5	89
最大液压压力 [MPa(kgf/cm^2)]	3.2(32.6)	3.2(32.6)	3.2(32.6)	3.2(32.6)	3.99(40.8)	3.99(40.8)
适用回转油缸	Y-2035R(RE)	Y-2035R(RE)	Y-2035R(RE)	Y-2035R(RE)	Y-2050R(RE)	Y-2560RE
适用硬爪	HB15N1	HB15N1	HB18B2	HB18B2	HB32SB2	HB40SB2
KITAGAWA® 型号	N-15	N-18	N-21	N-24	-	-

※ 最大车削速度以实测值为准。
※ 规格如有更改，恕不另行通知。
※ Samcully Machinery Co., Ltd. 不再是 Kitakawa® Iron Works Co., Ltd. 的 OEM 制造商。

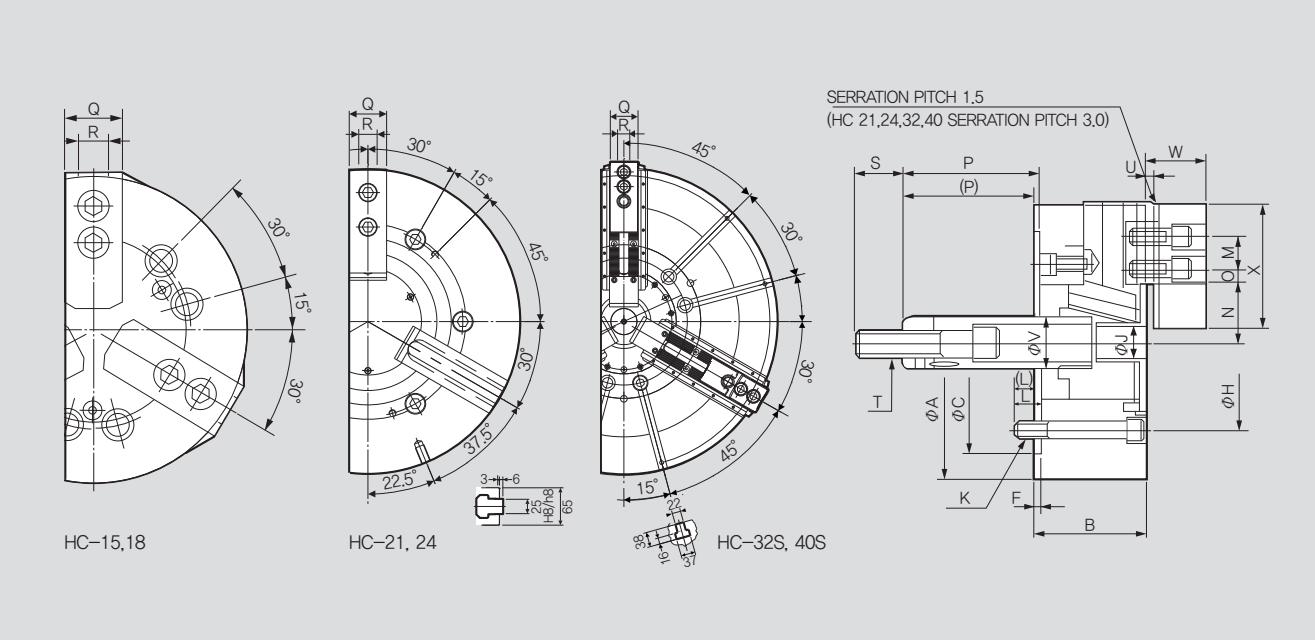

※ 为了最大限度地延长卡盘寿命，建议每天至少两次加注卡盘专用油脂进行润滑。

尺寸

	HC-15	HC-18	HC-21	HC-24	HC-32S	HC-40S
ΦA	381	450	530	610	800	1000
B	114	114	125	125	150	180
ΦC(H6)	300	300	380	380	380	520
F	6	6	6	6	6	8
ΦH	235	235	330.2	330.2	330.2	463.6
ΦJ	27	27	27	27	65	50
K	6-M20X150	6-M20X115	6-M22X120	6-M22X120	6-M24X120	6-M24X140
L	65	30	31	31	39	32
M	43	43	60	60	76.2	120
N max.	77.5	108	86	125	117.3	187.3
N min.	69.5	100	78	117	102.3	164.3
O max.	48.75	48.75	93.5	93.5	234.1	184
O min.	23.25	23.25	27.5	27.5	36	34
P max.	104	92	97	97	38	35
P min.	69	57	62	62	0	-22
Q	62	62	65	65	75	110
R	25.5	25.5	25	25	25.5	30
S	55	55	55	55	70	65
T	M30x3.5	M30x3.5	M30x3.5	M30x3.5	M30x3.5	M36x4.0
U	2	2	3	3	8	-4
ΦV	60	60	60	60	55	70
W	60	61	71	71	81	106
X	135	135	180	180	185	270

相关产品

法兰盘 174p
H/S 卡爪 170p
气缸 82,84p

HC (groove type) 三爪液压/四爪单动手动卡盘 (800mm -1600mm)

应用

标准高速三爪楔形中实动力卡盘

技术特点

三爪动力卡盘 (HC-32G,HC-40G)
三爪动力卡盘&手动四爪(选项)(HC-50G,HC-55G,HC-63G)
通过楔形结构传递夹持力
精度卓越，核心部件经过特殊硬化处理，可有效延长卡盘的使用寿命

动态夹持力图

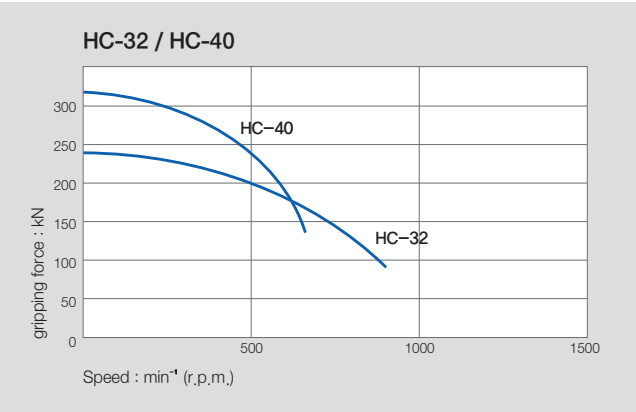

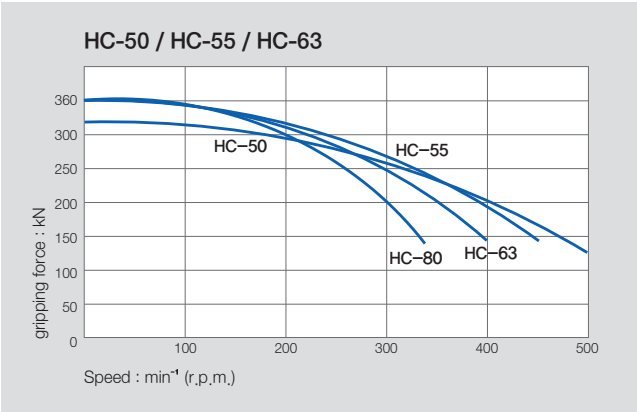

※ 使用更高、更重的卡爪或夹紧直径更大的工件时，请相应地降低卡盘转速。

规格

	HC-32G	HC-40G	HC-50G	HC-55G	HC-63G
卡爪行程直径 [mm]	20	46	46	48	48
手动调整	30	30	30	40	40
柱塞行程 [mm]	38	57	57	60	60
最大夹持直径 [mm]	800	1000	1250	1400	1600
最小夹持直径 [mm]	200	330	330	460	460
允许的最大推力 [kN(kgf)]	100 (12170)	180 (18256)	180 (18256)	200 (20394)	200 (20394)
最大静态夹持力 [kN(kgf)]	240 (21805)	320 (32454)	320 (32454)	360 (36710)	360 (36710)
最高转速 [min^{-1}]	800	630	500	450	400
重量 [kg]	350	600	1000	1350	1850
转动惯量 [kg・m^2]	15.25	43.625	55	70	125
适用油缸	Y-2050RE	Y-2560RE	Y-2560RE	Y-2560RE	Y-2560RE
最大液压压力 [MPa(kgf/cm^2)]	3.99(40.8)	3.99(40.8)	3.99(40.8)	4.5(46)	4.5(46)
适用硬爪	HB32GB	HB40GB	HB40GB	HB40GB	HB40GB

※ 最大车削速度以实测值为准。
※ 规格如有更改，恕不另行通知。

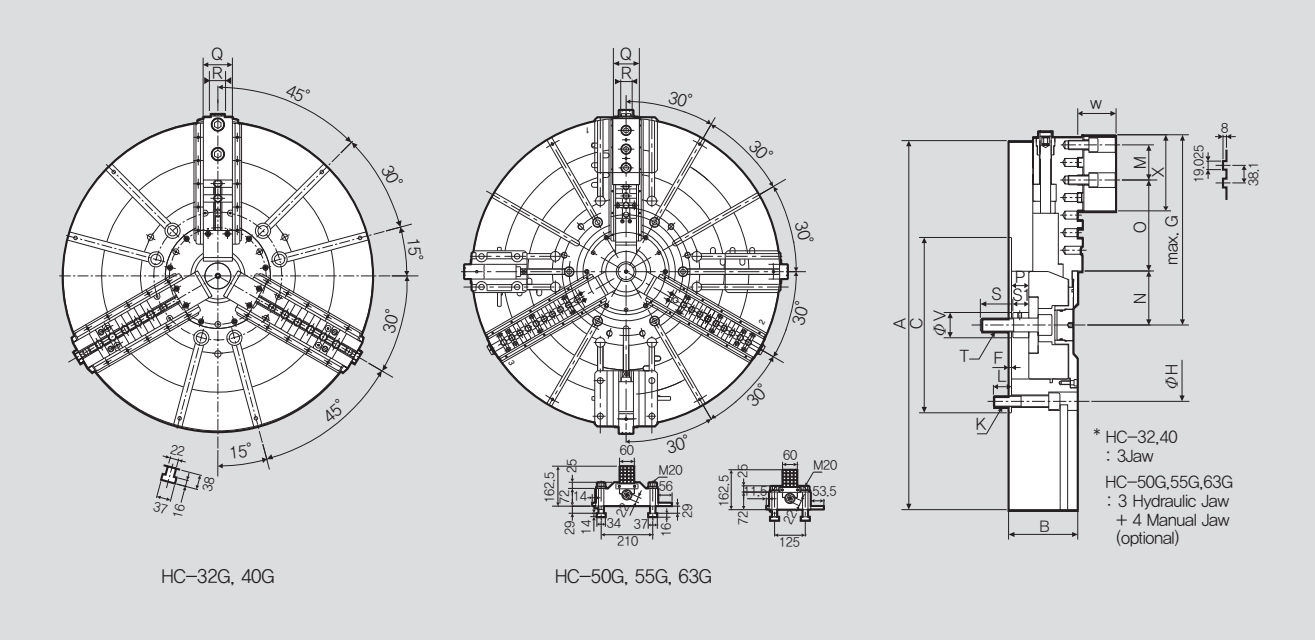

※ 为了最大限度地延长卡盘寿命，建议每天至少两次加注卡盘专用油脂进行润滑。

尺寸

	HC-32G	HC-40G	HC-50G	HC-55G	HC-63G
ΦA	800	1000	1250	1400	1600
B	150	180	180	220	220
ΦC(H6)	380	520	520	720	720
F	6	8	8	8	8
G	442.5	509.6	623.9	710.6	786.8
ΦH	330.2	463.6	463.6	647.6	647.6
K	M24X120L	M24X140L	M24X110L	M24X160L	M30X160L
L	39	32	32	36	46
M	76.2	76.2	76.2	76.2	76.2
N max.	117.6	217.3	217.3	250	250
N min.	102.7	194.3	194.3	226	226
O max.	196.9	91.1	205.4	259.4	335.6
O min.	44.5	14.9	14.9	68.9	68.9
P max.	38	60	60	82	82
P min.	0	3	3	22	22
Q	75	110	110	110	110
S	70	65	65	65	65
S1	35	35	35	35	35
T	M30x3.5	M36x4.0	M36x4.0	M36x4.0	M36x4.0
ΦV	55	70	70	70	70
W	83	106	106	104	104
X	165	270	270	270	270
a1	12.7	30	30	30	30
a2	8	-4	-4	-6	-6
a3	3	4	4	4	4
a4	75	85	85	110	110

※ HC-32、HC-40、 19.025mm 键槽型。

相关产品
法兰盘 174p
H/S 卡爪 170p
气缸 84p

HC-A 三爪中实卡盘（含法兰盘）(165mm - 304mm)

应用
标准高速三爪楔形中实动力卡盘（含法兰盘）

技术特点
通过楔形结构传递夹持力
精度卓越，核心部件经过特殊硬化处理，可有效延长卡盘的使用寿命

动态夹持力图

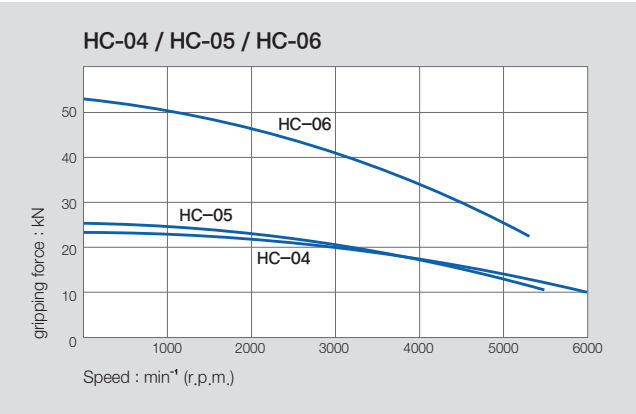

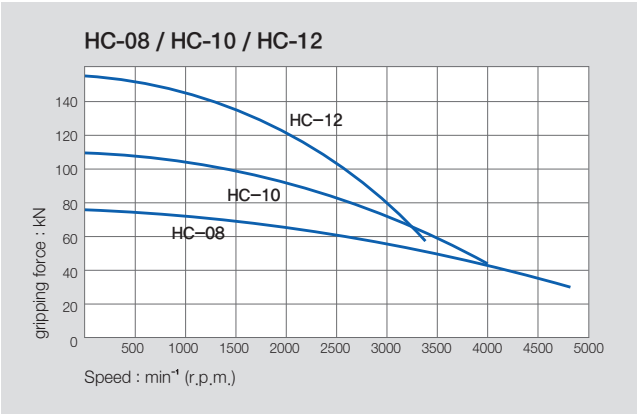

※ 使用更高、更重的卡爪或夹紧直径更大的工件时，请相应地降低牵拉转速。

规格

	HC-06A05	HC-08A06	HC-10A06	HC-10A08	HC-12A06	HC-12A08
主轴鼻端编号	A2-5	A2-6	A2-6	A2-8	A2-6	A2-8
卡爪行程直径 [mm]	8.5	8.8	8.8	8.8	10.5	10.5
柱塞行程 [mm]	18.5	19	25	25	30	30
最大夹持直径 [mm]	165	210	254	254	304	304
最小夹持直径 [mm]	19	23	24	224	26	26
允许的最大推力 [kN(kgf)]	18(1835)	25(2549)	29(2957)	29(2957)	41(4181)	41(4181)
最大静态夹持力 [kN(kgf)]	52.5(5353)	75(7648)	108(11013)	108(11013)	156(15907)	156(15907)
最高转速 [min^{-1}]	5270	4760	4010	4010	3380	3380
重量 [kg]	14	27	40	40	67	66
转动惯量 [kg・m^2]	0.042	0.135	0.3	0.3	1.85	1.85
最大液压压力 [MPa(kgf/cm^2)]	2.6(26.5)	2.5(25.5)	2.8(28.6)	2.8(28.6)	2.7(27.5)	2.7(27.5)
适用回转油缸	Y-1020R(RE)	Y-1225R(RE)	Y-1225R(RE)	Y-1225R(RE)	Y-1530R(RE)	Y-1530R(RE)
适用气压缸	AY-1720R	AY-2225R	AY-2225R	AY-2225R	AY-2730R	AY-2730R
适用硬爪	HB06A1	HB08A1	HB10A1	HB10A1	HB12A1	HB12A1
KITAGAWA® 型号	N-06A05	N-08A06	N-10A06	N-10A08	N-12A06	N-12A08

※ HC-10A06 和 HC-12A06 见图 2。
※ 最大车削速度以实测值为准。
※ 规格如有更改，恕不另行通知。
※ Samcully Machinery Co., Ltd. 不再是 Kitakawa® Iron Works Co., Ltd. 的 OEM 制造商。

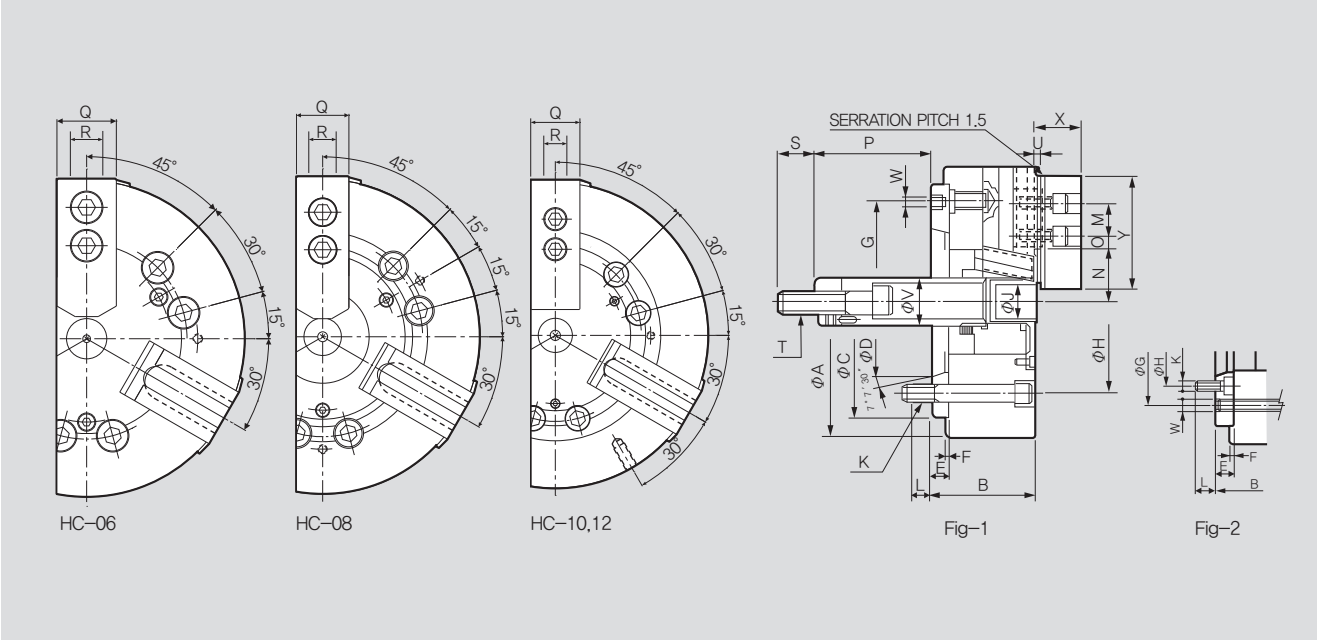

※ 为了最大限度地延长卡盘寿命，建议每天至少两次加注卡盘专用油脂进行润滑。

尺寸

	HC-06A05	HC-08A06	HC-10A06	HC-10A08	HC-12A06	HC-12A08
ΦA	165	210	254	254	304	304
B	84	97	109	102	125	118
ΦC(H6)	140	170	220	220	220	220
ØD	82.563	106.375	106.375	139.719	106.375	139.719
E	15	17	25	18	25	18
F	5	5	5	5	6	6
ØG	116	150	171.4	190	171.4	190
ØH	104.8	133.4	133.4	171.4	133.4	171.4
ØJ	21	25	34	34	34	34
K	6-M10	6-M12	6-M16	6-M16	6-M16	6-M16
L	14	18	18.5	25	18	25
M	20	25	30	30	30	30
N max.	37.8	46.3	51.1	51.1	61	61
N min.	33.55	41.9	46.7	46.7	55.75	55.75
O max.	13.75	22.25	30.75	30.75	48.75	48.75
O min.	7.75	11.75	11.25	11.25	12.75	12.75
P max.	85	92(108)	94(133)	101(140)	117(138)	124(145)
P min.	66.5	73(89)	69(108)	76(115)	87(108)	94(115)
Q	31	35	40	40	49	49
R	12	14	16	16	18	18
S	35.8	36	38	38	36	36
T	M16x2.0	M20x2.5	M20x2.5	M20x2.5	M24x3.0(M20x2.5)	M24x3.0(M20x2.5)
U	4	5	5	5	5	5
ΦV	34	38	45	45	50	50
W	3-M6	3-M6	6-M16	3-M8	6-M16	3-M8
X	34.5	41.5	46	46	53.5	53.5

※ P 列和 T 列中括号内的尺寸也可应要求提供。

相关产品
H/S 卡爪 170p
气缸 82,84,96p

HC-A 三爪中实卡盘（含法兰盘）(381mm - 610mm)

应用

标准高速三爪楔形中实动力卡盘（含法兰盘）

技术特点

通过楔形结构传递夹持力

精度卓越，核心部件经过特殊硬化处理，可有效延长卡盘的使用寿命

动态夹持力图

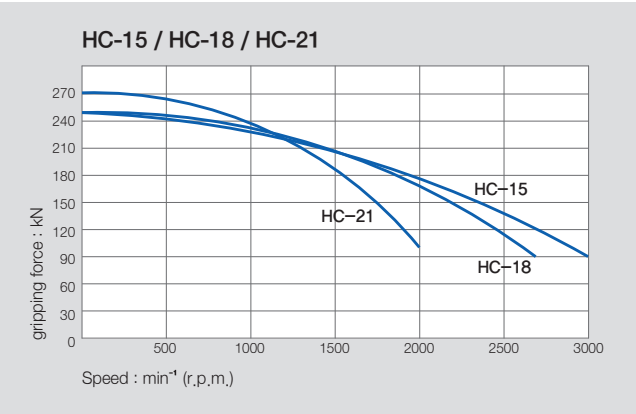

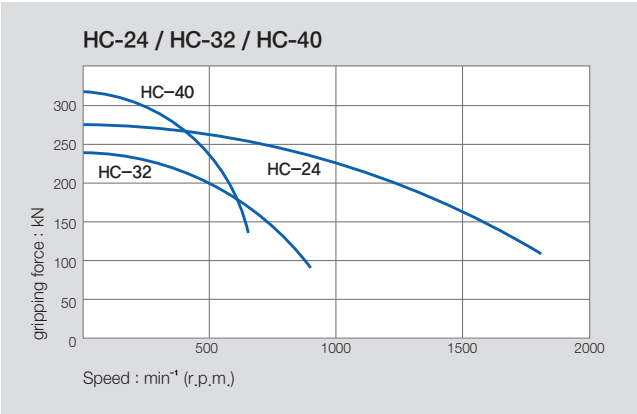

※ 使用更高、更重的卡爪或夹紧直径更大的工件时，请相应地降低牵拉转速。

规格

	HC-15A08	HC-15A11	HC-18A08	HC-18A11	HC-21A11	HC-21A15	HC-24A11	HC-24A15
主轴鼻端编号	A2-8	A2-11	A2-8	A2-11	A2-11	A2-15	A2-11	A2-15
卡爪行程直径 [mm]	16	16	16	16	16	16	16	16
柱塞行程 [mm]	35	35	35	35	35	35	35	35
最大夹持直径 [mm]	381	381	450	450	530	530	610	610
最小夹持直径 [mm]	71	71	133	133	62	62	152	152
允许的最大推力 [kN(kgf)]	82(8362)	82(8362)	82(8362)	82(8362)	82(8362)	82(8362)	82(8362)	82(8362)
最大静态夹持力 [kN(kgf)]	249(25391)	249(25391)	249(25391)	249(25391)	273(27838)	273(27838)	273(27838)	273(27838)
最高转速 [min^{-1}]	3040	3040	2710	2710	1940	1940	1760	1760
重量 [kg]	105	103	134	131	198	190	241	234
转动惯量 [kg・m^2]	1.85	1.85	3.2	3.2	7.1	7.1	12.2	12.2
最大液压压力 [MPa(kgf/cm^2)]	3.2(32.6)	3.2(32.6)	3.2(32.6)	3.2(32.6)	3.2(32.6)	3.2(32.6)	3.2(32.6)	3.2(32.6)
适用回转油缸	Y-2035R(RE)	Y-2035R(RE)	Y-2035R(RE)	Y-2035R(RE)	Y-2035R(RE)	Y-2035R(RE)	Y-2035R(RE)	Y-2035R(RE)
适用硬爪	HB15N1	HB15N1	HB15N1	HB15N1	HB18B2	HB18B2	HB18B2	HB18B2
KITAGAWA® 型号	N-15A08	N-15A08	N-18A11	N-18A11	N-21A11	N-21A15	N-24A11	N-24A15

※ 最大车削速度以实测值为准。
※ 规格如有更改，恕不另行通知。
※ HC-15A08、HC-18A08、HC-21A11、HC-24A11 见图 2。
※ Samcully Machinery Co., Ltd. 不再是 Kitakawa® Iron Works Co., Ltd. 的 OEM 制造商。

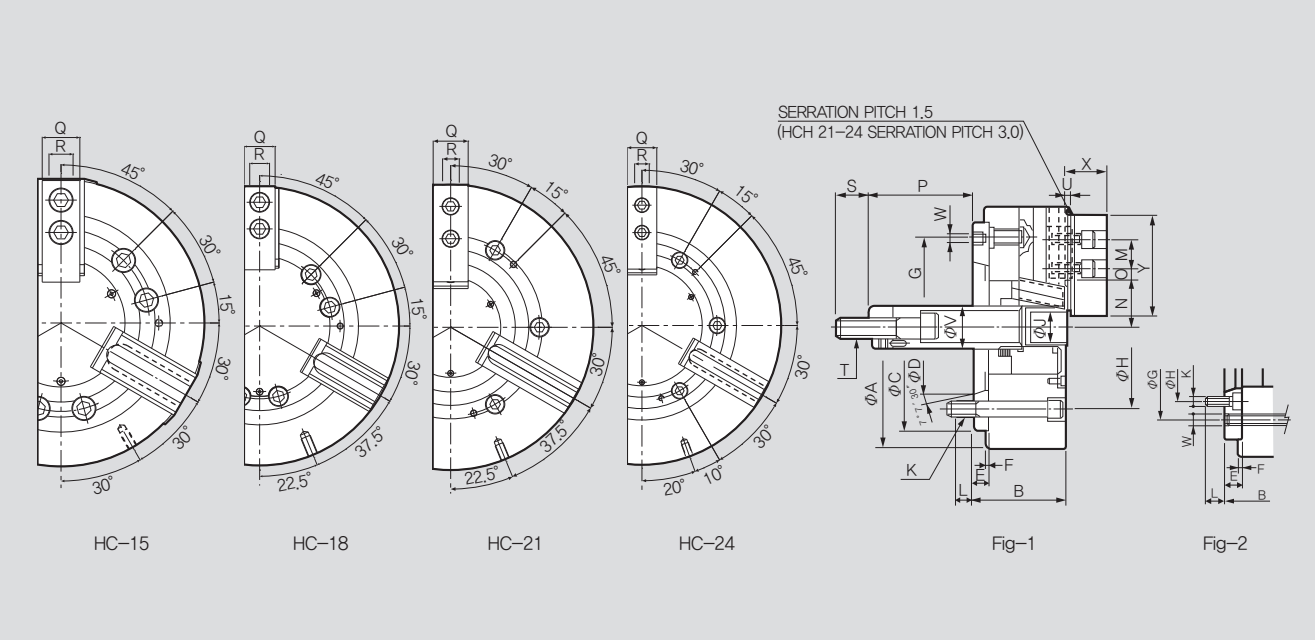

※ 为了最大限度地延长卡盘寿命，建议每天至少两次加注卡盘专用油脂进行润滑。

尺寸

	HC-15A08	HC-15A11	HC-18A08	HC-18A11	HC-21A11	HC-21A15	HC-24A11	HC-24A15
ΦA	381	381	450	450	530	530	610	610
B	141	130	141	130	161	146	161	146
ΦC(H6)	300	300	300	300	380	380	380	380
ØD	139.719	196.869	139.719	196.869	196.869	285.775	196.869	285.775
E	33	22	33	22	42	27	42	27
F	6	6	6	6	6	6	6	6
ØG	235	260	235	260	330.2	330.2	330.2	330.2
ØH	171.4	235	171.4	235	235	330.2	235	330.2
ØJ	27	27	27	27	27	27	27	27
K	6-M20	6-M20	6-M20	6-M20	6-M22	6-M22	6-M22	6-M22
L	24	33	24	33	29	34	29	34
M	43	43	43	43	60	60	60	60
N max.	77.5	77.5	108	108	86	86	125	125
N min.	69.5	69.5	100	100	78	78	117	117
O max.	48.75	48.75	48.75	48.75	93.5	93.5	93.5	93.5
O min.	23.25	23.25	23.25	23.25	27.5	27.5	27.5	27.5
P max.	71	82	59	70	55	70	55	70
P min.	36	47	24	35	20	35	20	35
Q	50	50	50	50	65	65	65	65
R	25.5	25.5	25.5	25.5	25	25	25	25
S	55	55	55	55	55	55	55	55
T	M30x3.5	M30x3.5	M30x3.5	M30x3.5	M30x3.5	M30x3.5	M30x3.5	M30x3.5
U	2	2	2	2	3	3	3	3
ΦV	60	60	60	60	60	60	60	60
W	6-M20	3-M10	6-M20	3-M10	6-M22	3-M12	6-M22	6-M12
X	60	60	61	61	71	71	70	70

相关产品
H/S 卡爪 170p
气缸 82,84p

HCT 两爪中实卡盘

应用

高速两爪楔形中实动力卡盘

技术特点

通过楔形结构传递夹持力
精度卓越，核心部件经过特殊硬化处理，可有效延长卡盘的使用寿命

动态夹持力图

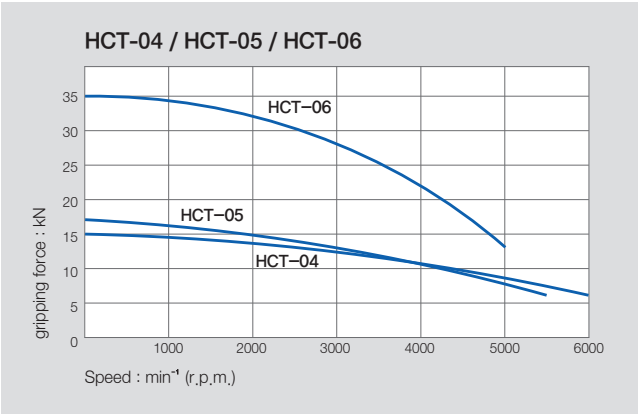

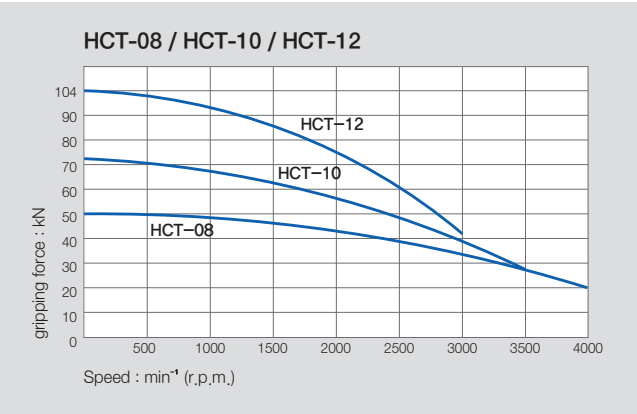

※ 使用更高、更重的卡爪或夹紧直径更大的工件时，请相应地降低牵拉转速。

规格

	HCT-04	HCT-05	HCT-06	HCT-08	HCT-10	HCT-12
卡爪行程直径 [mm]	6.4	6.4	8.5	8.8	8.8	10.5
柱塞行程 [mm]	14	14	18.5	19	25	30
最大夹持直径 [mm]	110	135	165	210	254	310
最小夹持直径 [mm]	5	16	14	17	22	22
允许的最大推力 [kN(kgf)]	5.3(540)	5.3(540)	12(1224)	16.5(1683)	19.5(1988)	27.5(2804)
最大静态夹持力 [kN(kgf)]	15.2(1550)	16.9(1713)	35(3569)	50(5099)	72(7342)	104(10605)
最高转速 [min^{-1}]	6000	5500	5500	4000	3500	3000
重量 [kg]	3.8	5.8	11.4	22	31.6	55
转动惯量 [kg・m^2]	0.007	0.013	0.04	0.13	0.293	0.68
最大液压压力 [MPa(kgf/cm^2)]	1.68(17.1)	1.68(17.1)	1.7(17.3)	1.6(16.3)	1.9(19.4)	1.8(18.4)
适用油缸	Y-0715R	Y-0715R	Y-1020R	Y-1225R	Y-1225R	Y-1530R
KITAGAWA® 型号	NT-04	NT-05	NT-06	NT-08	NT-10	NT-12

※ 最大车削速度以实测值为准。
※ 规格如有更改，恕不另行通知。
※ Samcully Machinery Co., Ltd. 不再是 Kitakawa® Iron Works Co., Ltd. 的 OEM 制造商。

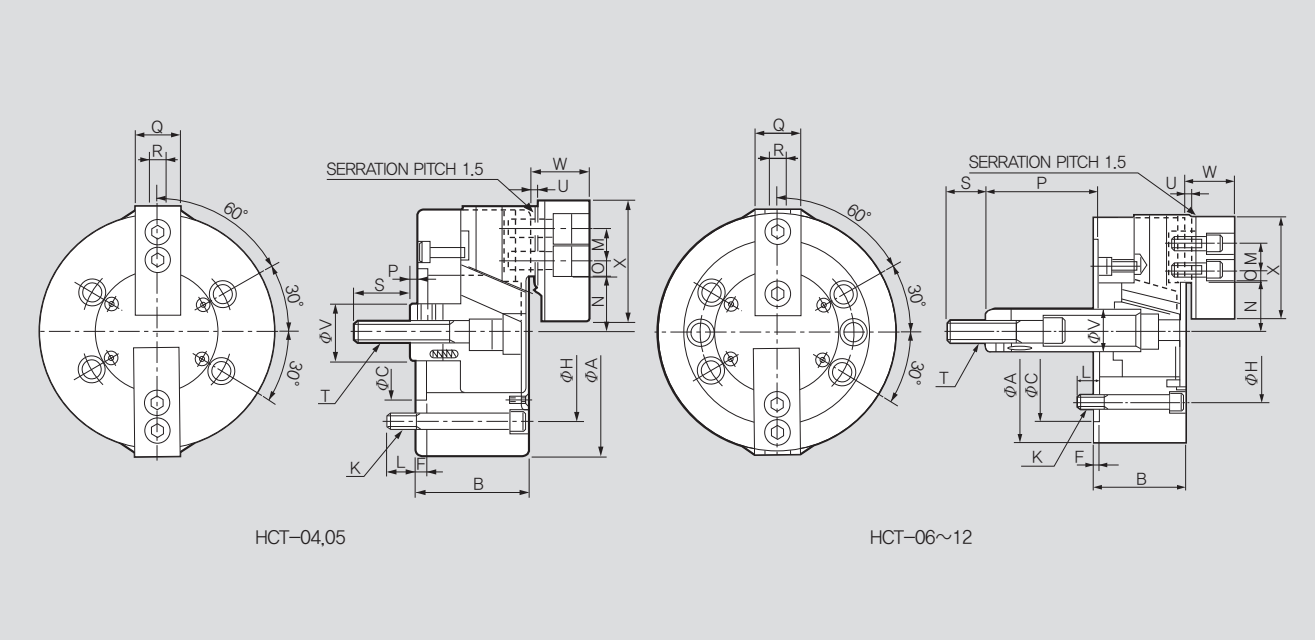

※ 为了最大限度地延长卡盘寿命，建议每天至少两次加注卡盘专用油脂进行润滑。

尺寸

	HCT-04	HCT-05	HCT-06	HCT-08	HCT-10	HCT-12
ΦA	110	135	165	210	254	304
B	52	55	74	85	89	106
ΦC(H6)	60	80	140	170	220	220
F	6	7	5	5	5	6
ΦH	80	100	104.8	133.4	171.4	171.4
K	4-M8x55	4-M8x60	6-M10x70	6-M12x85	6-M16x85	6-M16x100
L	12	14	14	20	18	18
M	14	19	20	25	30	30
N max.	23.3	30.4	37.8	46.3	51.1	61
N min.	20.1	27.2	33.55	41.9	46.7	55.75
O max.	11.25	11.25	13.75	22.25	30.75	48.75
O min.	8.25	6.75	7.75	11.75	11.25	12.75
P max.	17	6	100	125	158	163
P min.	3	-8	81.5	106	133	133
Q	23	23	31	35	40	49
R	10	10	12	14	16	18
S	25	35	36	36	36	36
T	M10x1.5	M12x1.75	M16x2.0	M20x2.5	M20x2.5	M20x2.5
U	3	3	4	5	5	5
ΦV	26	28	34	38	45	50
W	27	29	35	42	46	53.5
X	54	62	72	95	110	129

相关产品
法兰盘 174p
H/S 卡爪 170p
气缸 82p

HCF 四爪中实卡盘

应用

高速四爪楔形中实动力卡盘

技术特点

通过楔形结构传递夹持力
精度卓越，核心部件经过特殊硬化处理，可有效延长卡盘的使用寿命

动态夹持力图

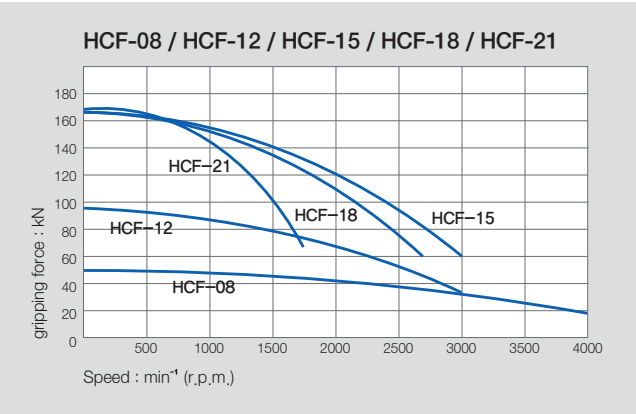

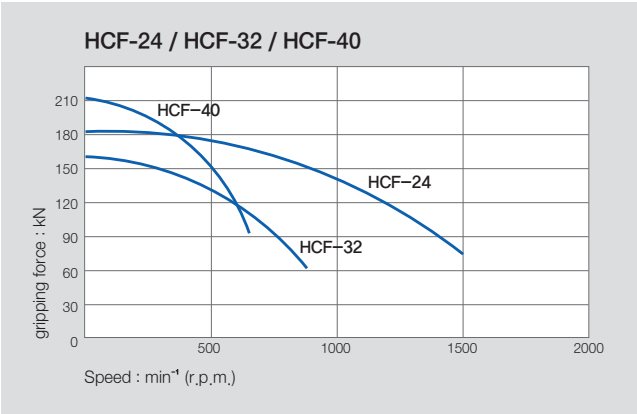

※ 使用更高、更重的卡爪或夹紧直径更大的工件时，请相应地降低牵拉转速。

规格

	HCF-08	HCF-12	HCF-15	HCF-18	HCF-21	HCF-24	HCF-32	HCF-40
卡爪行程直径 [mm]	8.8	10.5	16	16	16	16	20	46
柱塞行程 [mm]	19	30	35	35	35	35	38	57
最大夹持直径 [mm]	210	304	381	450	530	610	800	1000
最小夹持直径 [mm]	17	26	71	133	62	152	85	150
允许的最大推力 [kN(kgf)]	16.5(1638)	27.5(2804)	54.6(5575)	54.6(5575)	54.6(5575)	54.6(5575)	88(8925)	120(12245)
最大静态夹持力 [kN(kgf)]	50(5099)	104(10605)	165.8(16927)	165.8(16927)	183(18550)	183(18550)	156(15821)	213(21769)
最高转速 [min^{-1}]	4000	3000	3040	2710	1700	1500	800	630
重量 [kg]	22	55	98	124	180	223	350	620
转动惯量 [kg・m^2]	0.14	0.76	2.02	3.57	7.6	12.9	41.2	94
最大液压压力 [MPa(kgf/cm^2)]	1.6(16.3)	1.8(18.4)	2.13(21.7)	2.13(21.7)	2.13(21.7)	2.13(21.7)	3(30.6)	2.7(27.2)
适用油缸	Y-1225R(RE)	Y-1530R(RE)	Y-2035R(RE)	Y-2035R(RE)	Y-2035R(RE)	Y-2035R(RE)	Y-2050RE	Y-2560RE
适用硬爪	HB08A1	HB12B1	HB15N1	HB15N1	HB18B2	HB18B2	HB32SB2	HB40SB2

※ 最大车削速度以实测值为准。
※ 规格如有更改，恕不另行通知。
※ HCF-12 还有长行程型。

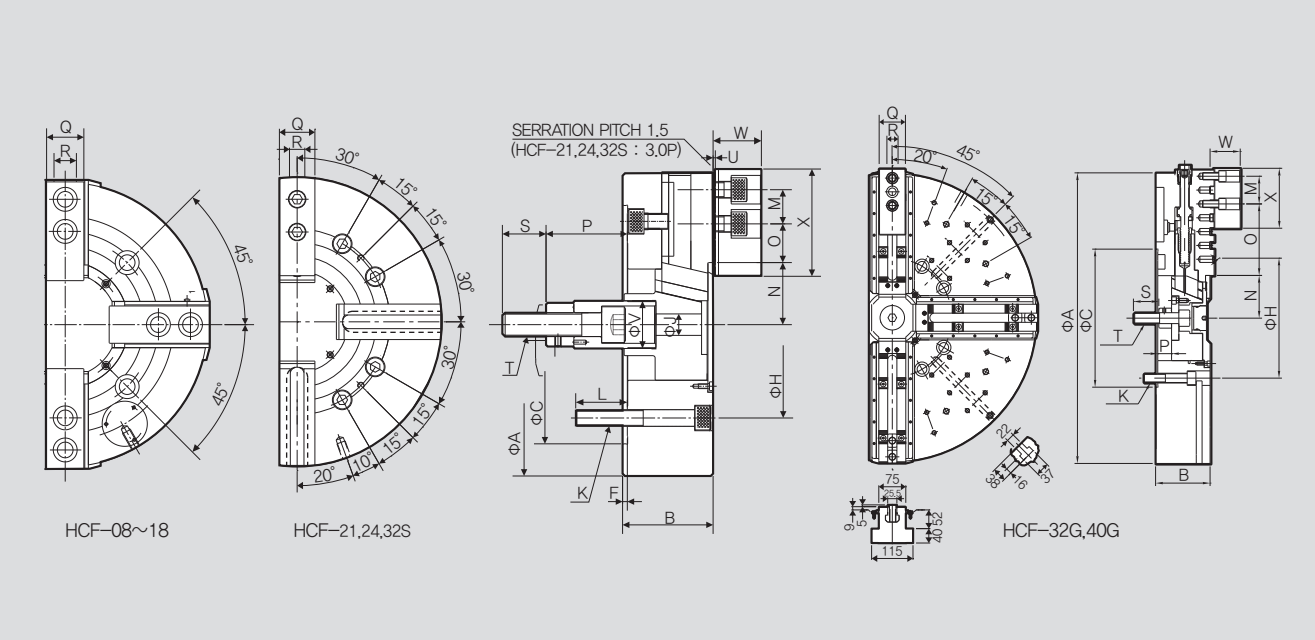

※ 为了最大限度地延长卡盘寿命，建议每天至少两次加注卡盘专用油脂进行润滑。

尺寸

	HCF-08	HCF-12	HCF-15	HCF-18	HCF-21	HCF-24	HCF-32S	HCF-32G	HCF-40G
ΦA	210	304	381	450	530	610	800	800	1000
B	85	106	114	114	125	125	150	150	180
ΦC(H6)	170	220	300	300	380	380	380	380	520
F	5	6	6	6	6	6	6	6	8
ΦH	150	171.4	235	235	330.2	330.2	330.2	330.2	463.6
ΦJ	25	34	27	27	27	27	65	65	32
K	6-M12	4-M16	4-M20	4-M20	8-M22	8-M22	8-M24x160L	8-M24x120L	8-M24X120L
L	30	38	65	30	31	31	41	39	32
M	25	30	43	43	60	60	76.2	76.2	76.2
N max.	46.3	61	78	108	86	125	99.4	117.6	217.3
N min.	41.9	55.7	70	100	78	117	89.4	107.7	194.3
O max.	22.25	48.75	48.75	48.75	93.5	93.5	212.5	196.9	91.1
O min.	11.75	12.75	23.25	23.25	27.5	27.5	32.5	44.5	14.9
P max.	125	163	104	87	97	97	3	3	60
P min.	106	133	69	52	62	62	-35	-35	0
Q	35	49	50	50	65	65	75	75	110
R	14	18	26	25.5	25	25	25.5	25.5	30
S	36	36	55	59	55	55	73	70	65
T	M20x2.5	M20x2.5	M30x3.5	M30x3.5	M30x3.5	M30x3.5	M36x4	M30x3.5	M36x4.0
U	5	5	2	2	3	3	9	5	4
ΦV	38	50	60	60	57	60	100	55	70
W	42	53.5	61	61	71	70	82	84	106
X	95	129	135	135	180	180	185	165	270

※ 可提供未加工螺纹或指定螺纹的牵引螺母。键槽 结构是HC F- 32G和HC F-40G的标准型号。
※ HCF-21 和 HCF-24 配有 M22 或 M24 安装螺栓。

相关产品
法兰盘 174p
H/S 卡爪 170p
气缸 82,84p

HCL 三爪中实长行程卡盘

应用

高速三爪楔形中实动力卡盘（长行程）

技术特点

通过楔形结构传递夹持力
精度卓越，核心部件经过特殊硬化处理，可有效延长卡盘的使用寿命

动态夹持力图

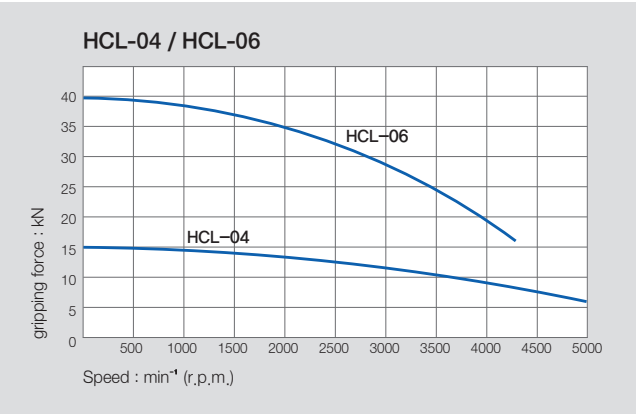

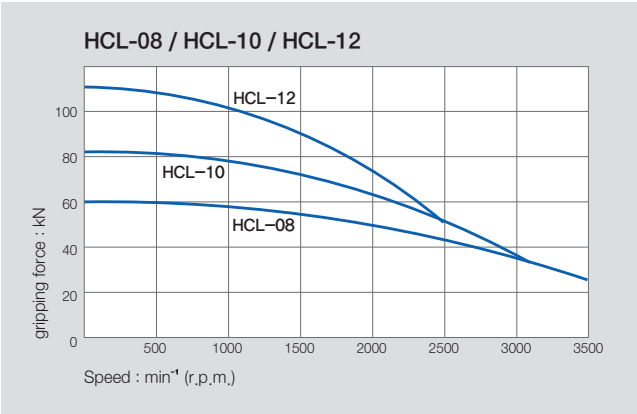

※ 使用更高、更重的卡爪或夹紧直径更大的工件时，请相应地降低牵拉转速。

规格

	HCL-04	HCL-06	HCL-08	HCL-10	HCL-12
卡爪行程直径 [mm]	12.1	13	16.2	18.1	19.4
柱塞行程 [mm]	15	20	25	28	30
最大夹持直径 [mm]	110	165	210	254	304
最小夹持直径 [mm]	12	22	23	27	33
允许的最大推力 [kN(kgf)]	10(1020)	21(2141)	30(3059)	40(4079)	54(5506)
最大静态夹持力 [kN(kgf)]	14.4(1468)	39(3977)	60(6118)	81(8260)	111(11319)
最高转速 [min^{-1}]	5000	4300	3600	3100	2500
重量 [kg]	4.1	12	22.9	34.6	60
转动惯量 [kg・m^2]	0.008	0.045	0.138	0.3	0.725
最大液压压力 [MPa(kgf/cm^2)]	2.9(29.6)	3.0(29.6)	2.9(29.6)	2.8(28.6)	3.6(36.7)
适用油缸	Y-0715R(RE)	Y-1020R(RE)	Y-1225R(RE)	Y-1530R(RE)	Y-1530R(RE)
适用硬爪	HB04N1	HB06A1	HB08A1	HB10A1	HB12B1
KITAGAWA® 型号	NL-04	NT-06	NT-08	NT-10	NT-12

※ 最大车削速度以实测值为准。
※ 规格如有更改，恕不另行通知。
※ Samcully Machinery Co., Ltd. 不再是 Kitakawa® Iron Works Co., Ltd. 的 OEM 制造商。

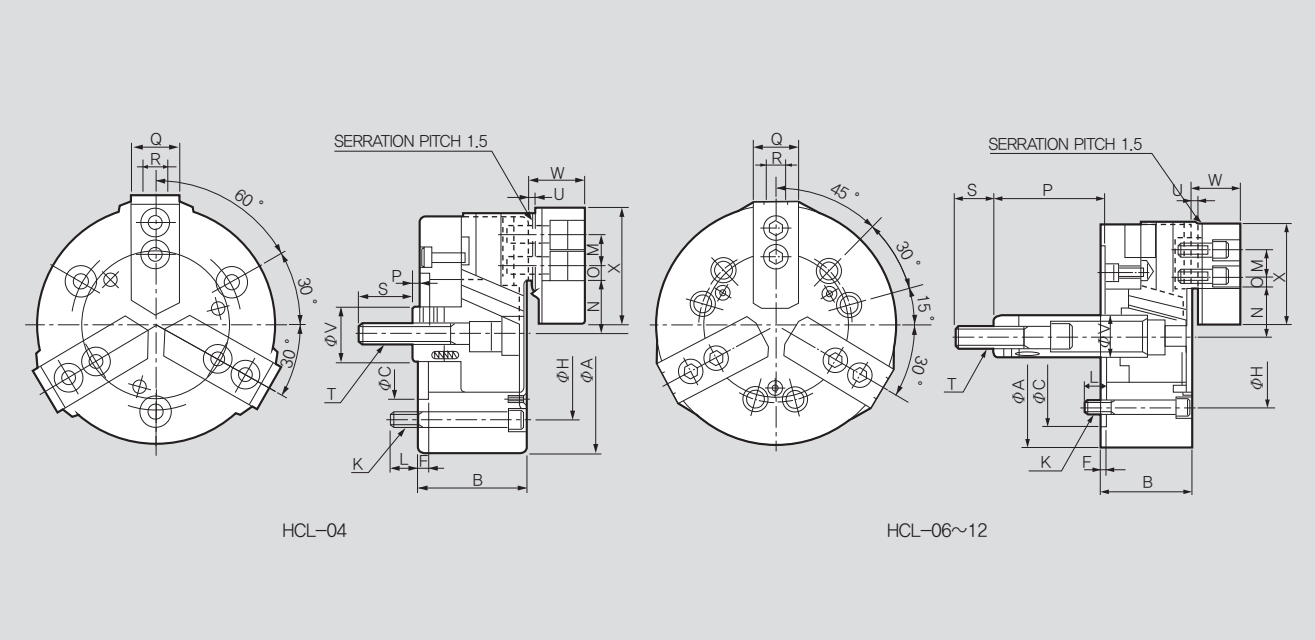

※ 为了最大限度地延长卡盘寿命，建议每天至少两次加注卡盘专用油脂进行润滑。

尺寸

	HCL-04	HCL-06	HCL-08	HCL-10	HCL-12
ΦA	110	165	210	254	304
B	52	74	85	89	106
ΦC(H6)	60	140	170	220	220
F	6	5	5	5	6
ΦH	80	104.8	133.4	171.4	171.4
K	3-M8	6-M10	6-M12	6-M16	6-M16
L	12	14	20	18	18
M	14	20	25	30	30
N max.	26.5	40.5	48.1	54.4	65.7
N min.	20.45	34	40	43.35	56
O max.	9.75	13.75	20.75	29.5	42.75
O min.	6.75	9.25	11.75	11.5	12.25
P max.	18	101.5	131	161	163
P min.	3	81.5	106	133	133
Q	23	31	35	40	50
R	10	12	14	16	18
S	25	36	36	36	36
T	M10x1.5	M16x2.0	M20x2.5	M20x2.5	M20x2.5
U	3	4	5	5	5
ΦV	26	34	38	45	50
W	27	35	42	46	54
X	55	72	95	110	129

相关产品
法兰盘 174p
H/S 卡爪 170p
气缸 82,84p

HCLT / HCLF 两爪、四爪中实长行程卡盘

应用

高速两爪、四爪楔形中实动力卡盘（长行程）

技术特点

通过楔形结构传递夹持力
精度卓越，核心部件经过特殊硬化处理，可有效延长卡盘的使用寿命

动态夹持力图

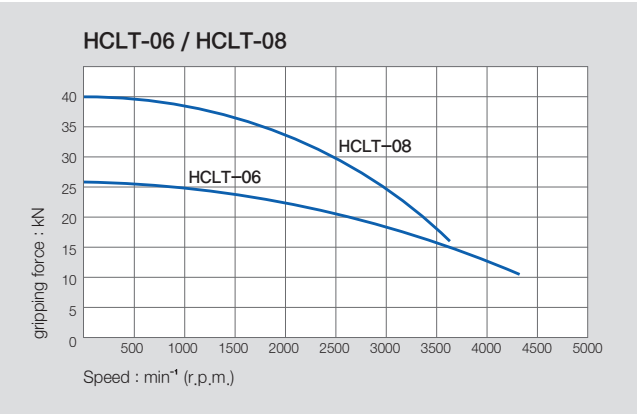

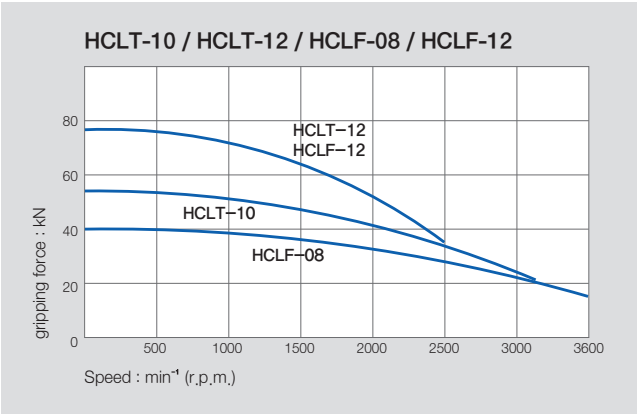

※ 使用更高、更重的卡爪或夹紧直径更大的工件时，请相应地降低牵拉转速。

规格

	HCLT-06	HCLT-08	HCLT-10	HCLT-12	HCLF-08	HCLF-12
卡爪行程直径 [mm]	13	16.2	18.1	19.4	16.2	19.4
柱塞行程 [mm]	20	25	28	30	25	30
最大夹持直径 [mm]	165	210	254	304	210	304
最小夹持直径 [mm]	22	24	27	33	24	33
允许的最大推力 [kN(kgf)]	14(1428)	20(2039)	27(2753)	36(3671)	20(2039)	36(3671)
最大静态夹持力 [kN(kgf)]	26(2651)	40(4079)	54(5508)	74(7546)	40(4079)	74(7546)
最高转速[min^{-1}]	4300	3600	3100	2500	3600	2500
重量 [kg]	12.5	12.5	35.5	60.5	24	60.5
转动惯量 [kg・m^2]	0.043	0.133	0.293	0.71	0.132	0.71
最大液压压力 [MPa(kgf/cm^2)]	2.06(21.0)	2.03(20.7)	1.93(19.7)	2.50(25.5)	2.03(20.7)	2.50(25.5)
适用油缸	Y-1020R	Y-1225R	Y-1530R	Y-1530R	Y-1225R	Y-1530R
KITAGAWA® 型号	NLT-06	NLT-08	NLT-10	NLT-12	NLT-08	NLT-12

※ 最大车削速度以实测值为准。
※ 规格如有更改，恕不另行通知。
※ Samcully Machinery Co., Ltd. 不再是 Kitakawa® Iron Works Co., Ltd. 的 OEM 制造商。

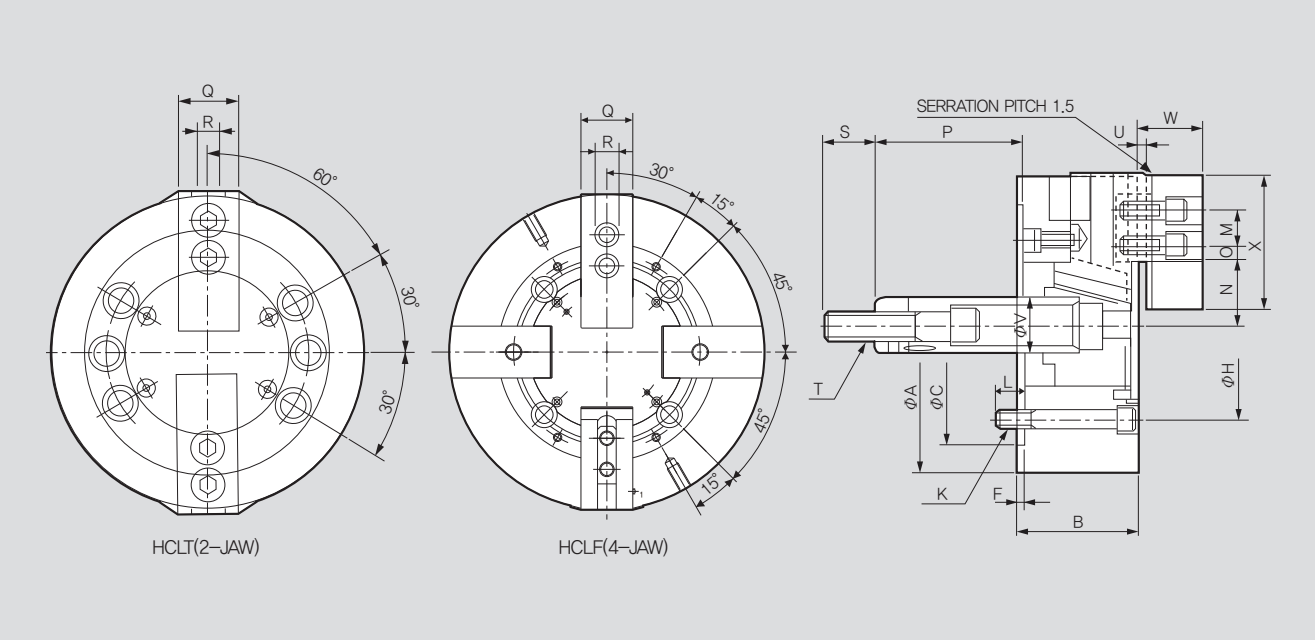

※ 为了最大限度地延长卡盘寿命，建议每天至少两次加注卡盘专用油脂进行润滑。

尺寸

	HCLT-06	HCLT-08	HCLT-10	HCLT-12	HCLF-08	HCLF-12
ΦA	165	210	254	304	210	304
B	74	85	89	106	85	106
ΦC(H6)	140	170	220	220	170	220
F	5	5	5	6	5	6
ΦH	104.8	133.4	171.4	171.4	133.4	171.45
K	6-M10x70	6-M12x85	6-M16x105	6-M16x120	4-M16x85	4-M16x120
L	14	20	38	38	20	38
M	20	25	30	30	25	30
N max.	40.5	48.1	54.4	65.7	48.1	65.7
N min.	34	40	45.35	56	40	56
O max.	13.75	21	29.5	42.75	21	42.75
O min.	9.25	12	11.5	12.25	12	12.25
P max.	101.5	131	161	163	131	163
P min.	81.5	106	133	133	106	133
Q	31	35	40	50	35	50
R	12	14	16	18	14	18
S	36	36	36	36	36	36
T	M16x2.0	M20x2.5	M20x2.5	M20x2.5	M20x2.5	M20x2.5
U	4	5	5	5	5	5
ΦV	34	38	45	50	38	50
W	35	42	46	54	42	54
X	72	95	110	129	95	129

※ 可提供未加工螺纹或指定螺纹的牵引螺母。“K”是牵引螺母的最大螺纹尺寸。

相关产品

法兰盘 174p
H/S 卡爪 170p
气缸 82p

IDF 自定心 2+2 爪动力卡盘

应用

高精度自定心四爪动力卡盘（2+2）

技术特点

加工矩形和方形工件的理想选择；两两对中，四爪同时均匀受力
不需要双活塞油缸，标准油缸驱动

动态夹持力图

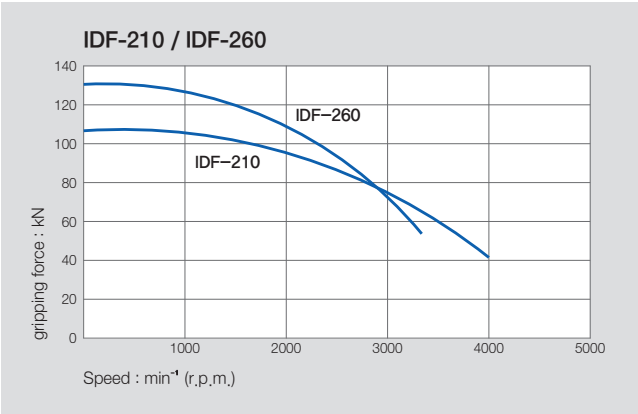

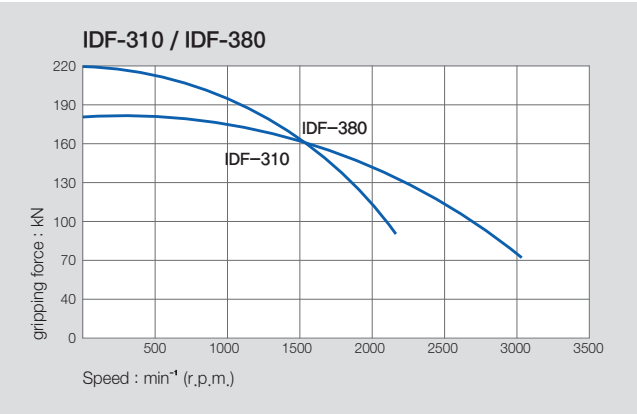

※ 使用更高、更重的卡爪或夹紧直径更大的工件时，请相应地降低牵拉转速。

规格

	IDF-210	IDF-260	IDF-310	IDF-380
卡爪行程半径[mm]	5.2	6.2	6.2	6.2
补偿 [mm]	± 2	± 2	± 2	± 2
柱塞行程 [mm]	10	12	12	12
允许的最大推力 [kN(kgf)]	40(4081)	50(5102)	70(7143)	80(8163)
最大静态夹持力 [kN(kgf)]	100(10204)	130(13265)	180(18367)	200(20394)
最高转速 [min^{-1}]	4000	3200	3000	2100
适用油缸	Y-1225RE	Y-1530RE	Y-1530RE	Y-2035RE
重量 [kg]	24	43	68	110
转动惯量 [kg・m^2]	0.14	0.39	0.88	2.2

※ 最大车削速度以实测值为准。
※ 规格如有更改，恕不另行通知。

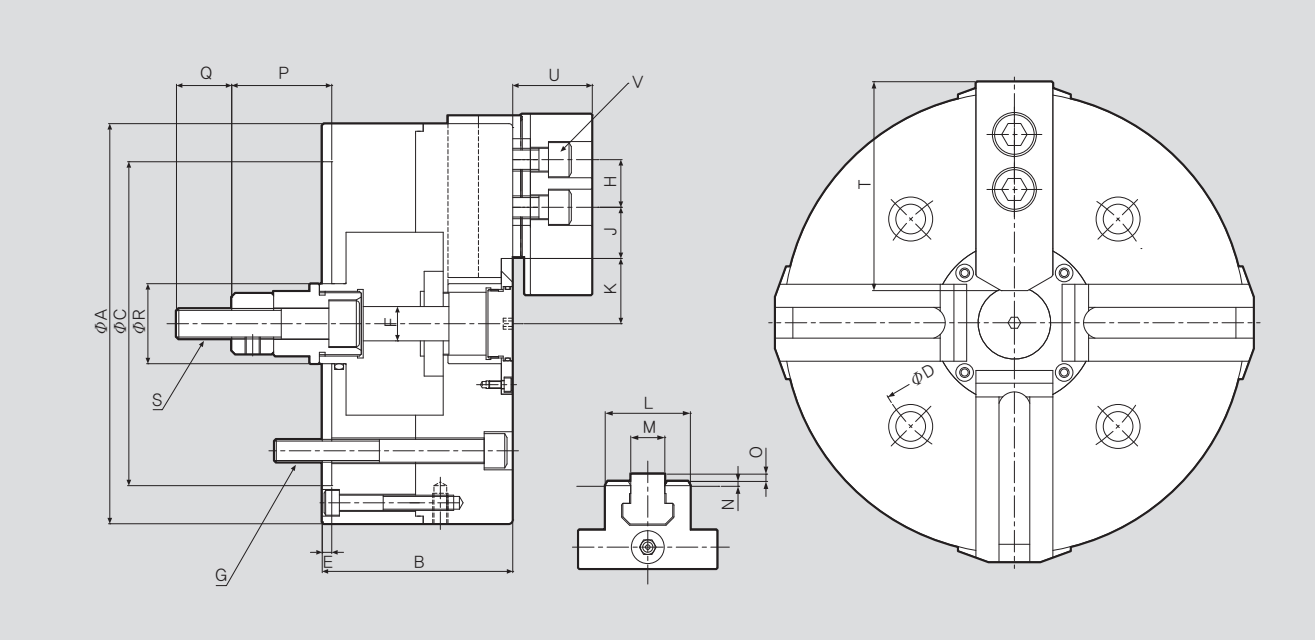

※ 为了最大限度地延长卡盘寿命，建议每天至少两次加注卡盘专用油脂进行润滑。

尺寸

	IDF-210	IDF-260	IDF-310	IDF-380
ΦA	210	260	310	380
B	102	120	127	135
ΦC	170	220	220	300
ΦD	133.4	171.4	171.4	235
E	5	5	5	5
F	24	30	30.5	40.5
G	M12	M16	M16	M20
H	25	30.5	30	43
J (Max/Min)	39/10	45/13	58/13	53/18
K (Max/Min)	34.2/29	46.2/40	53.2/47	74.2/68
L	35	40	50	62
M	14	16	18	25.5
N	2	5	5	5
O	3	3	3	3
P(Max/Min)	62.5/50.5	68/56	65/53	93/81
Q	29	30	33	50
R	42	50	55	80
S	M16x80	M20x85	M20x85	M30x120
T	95	98	115	135
U	42	46	54	63
V	M12x30	M12x30	M14x45	M20x55

相关产品
气缸
84p

IDF 自定心 2+2 爪动力卡盘

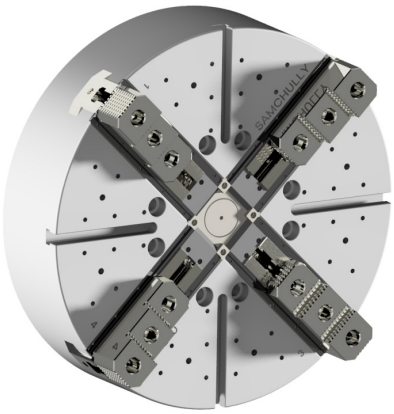

应用

高精度自定心四爪动力卡盘（2+2）

技术特点

加工矩形和方形工件的理想选择；两两对中，四爪同时均匀受力
无需双动作油缸，标准油缸驱动；

动态夹持力图

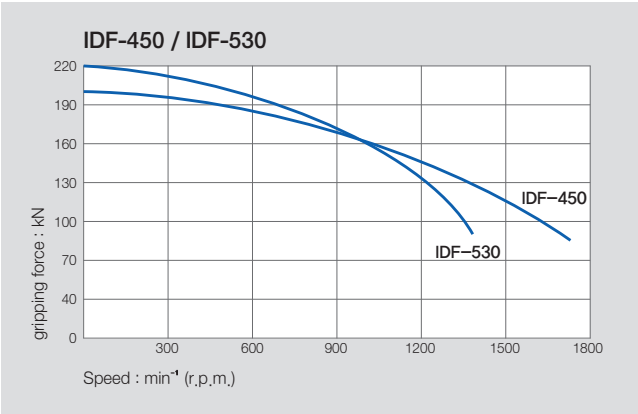

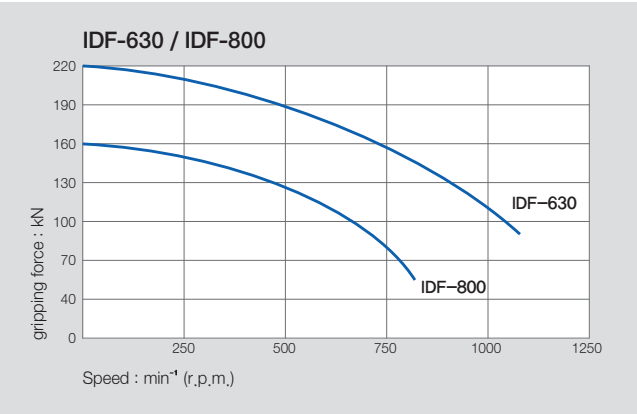

※ 使用更高、更重的卡爪或夹紧直径更大的工件时，请相应地降低牵拉转速。

规格

	IDF-450	IDF-530	IDF-630	IDF-800
爪行程半径[mm]	6	8	9.7	9.7
补偿 [mm]	±2	±2	±4	±4
柱塞行程 [mm]	12	18	20	20
允许的最大推力 [kN(kgf)]	80(8158)	90(9177)	90(9177)	120(12237)
最大静态夹持力 [kN(kgf)]	200(20394)	220(22434)	220(22434)	160(16315)
最高转速 [min^{-1}]	1700	1400	1100	800
适用油缸	Y-2035R	Y-2035R	Y-2035R	Y-2560RE
重量 [kg]	180	290	400	425
转动惯量 [kg・m^2]	7.4	15.2	17.7	27.5

※ 最大车削速度以实测值为准。
※ 规格如有更改，恕不另行通知。

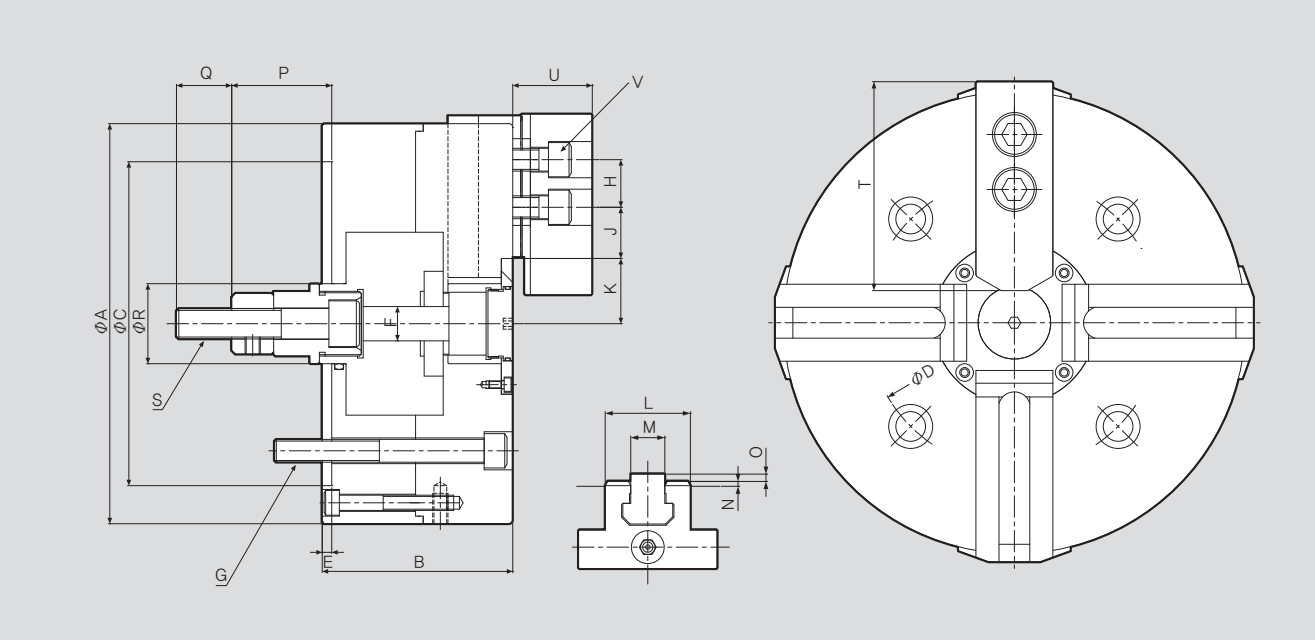

※ 为了最大限度地延长卡盘寿命，建议每天至少两次加注卡盘专用油脂进行润滑。

尺寸

	IDF-450	IDF-530	IDF-630	IDF-800
ΦA	450	530	630	800
B	145	176	188	215
ΦC	300	380	380	380
ΦD	235	330.2	330.2	330.2
E	5	8	8	8
F	42	55	55	70
G	M20	M22	M22	M24
H	43	60	60	76.2
J (Max/Min)	89/21	98/23	149.5/23.5	197.5/23.5
K (Max/Min)	75.5/69.5	87/79	90/80.3	106/96.3
L	52	65	65	75
M	25.5	25	25	25.5
N	5	4	4	4
O	3	5	5	5
P(Max/Min)	93/81	73/55	75	45
Q	50	70	55	75
R	80	92	92	110
S	M30x120	M30x125	M30x125	M36x130
T	135	180	180	185
U	63	77	77	77
V	M20x50	M20x50	M20x50	M24x90

相关产品
气缸
82,84p

IDS 自定心 2+2+2 六爪浮动卡盘

应用

高精度自定心 2+2+2 六爪浮动卡盘

技术特点

薄壁工件（易变形的工件）的理想选择
通过 2+2+2 浮动卡爪自适应工件偏差（6 个夹紧点均匀受力）与现有油缸 100% 兼容

动态夹持力图

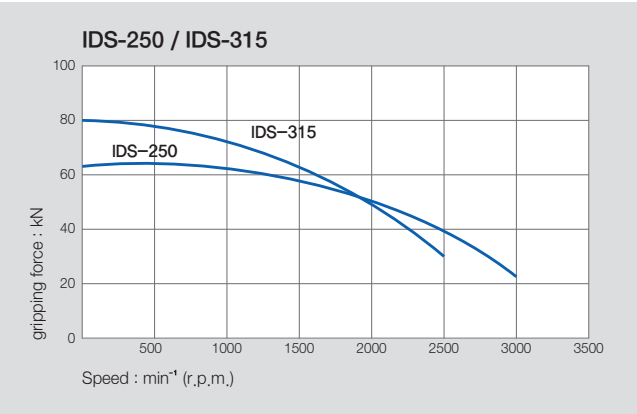

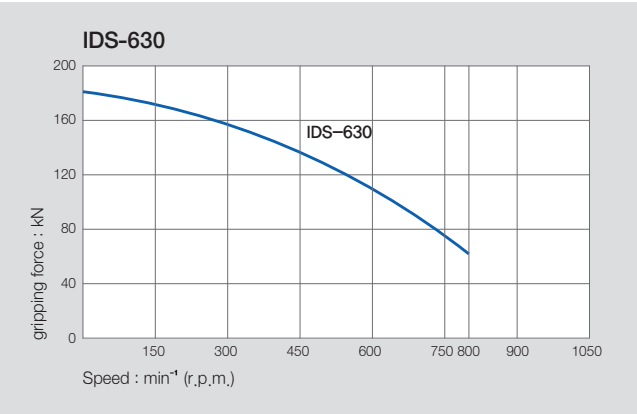

※ 使用更高、更重的卡爪或夹紧直径更大的工件时，请相应地降低牵拉转速。

规格

	IDS-250	IDS-315	IDS-630
卡爪行程半径[mm]	6	6	7.5
补偿 [mm]	±2	±2	±4
柱塞行程 [mm]	12	12	30
允许的最大推力 [kN(kgf)]	38(3875)	40(4079)	120(12237)
最大夹持力 [kN(kgf)]	64(6526)	80(8158)	180(18354)
最高转速[min^{-1}]	3000	2500	800
适用油缸	Y-1530RE	Y-1530RE	Y-2560RE
重量 [kg]	39	65	425
转动惯量 [kg・m^2]	0.35	0.75	27.5

※ 最大车削速度以实测值为准。
※ 规格如有更改，恕不另行通知。

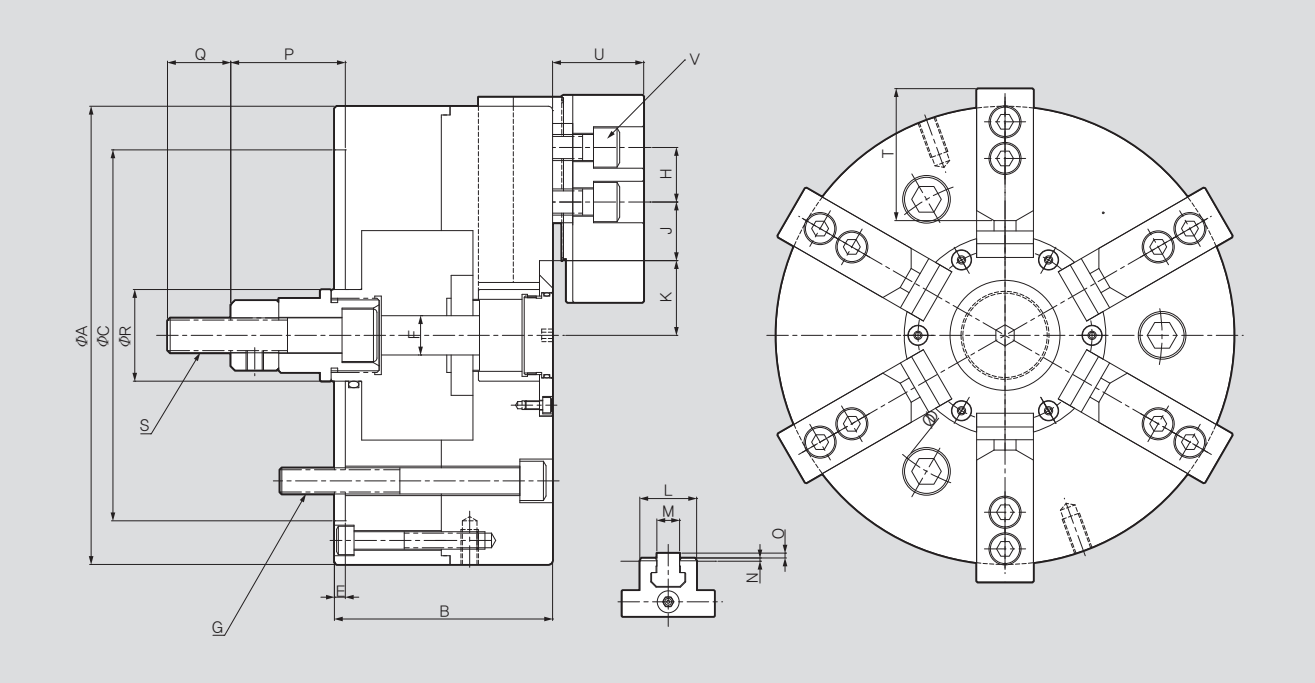

※ 为了最大限度地延长卡盘寿命，建议每天至少两次加注卡盘专用油脂进行润滑。

尺寸

	IDS-250	IDS-315	IDS-630
ΦA	250	315	630
B	113	121	195
ΦC	220	220	380
ØD	171.4	171.4	330.2
E	6	6	8
F	34	38	65
G	M16	M16	M24
H	20	20	30
J max.	42.6	64	160
J min.	10.75	10.75	15
K max.	57	68	109.5
K min.	51	62	102
L	31	31	52
M	12	12	18
N	4	4	5
O	3	3	3
P max.	75	75	100
P min.	63	63	70
Q	36	36	55
R	56	70	100
S	M20x90	M20x90	M30x125
T	72	72	129
U	35	35	53.5
V	M10x30	M10x30	M14x45

相关产品
气缸
84p

QJC 快换爪卡盘

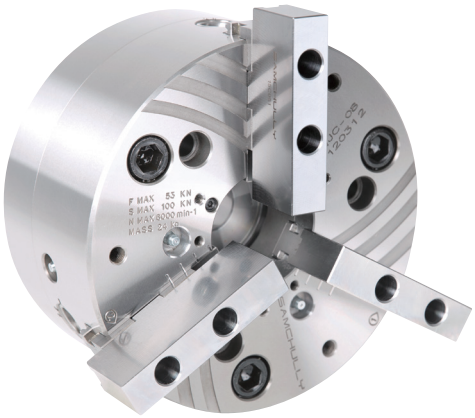

应用

快速的卡爪安装（60秒内），卡爪可翻转安装 (180°)

技术特点

更换卡爪后，优异的重复定心精度（跳动< 0 . 02mm）
楔形平衡杆可减少夹持力损失
内置安全联锁装置可消除误操作

动态夹持力图

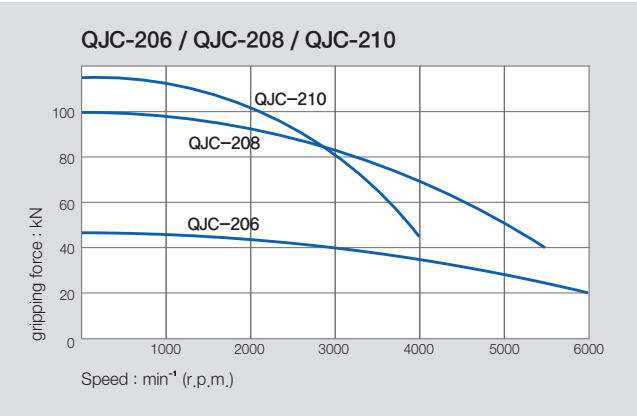

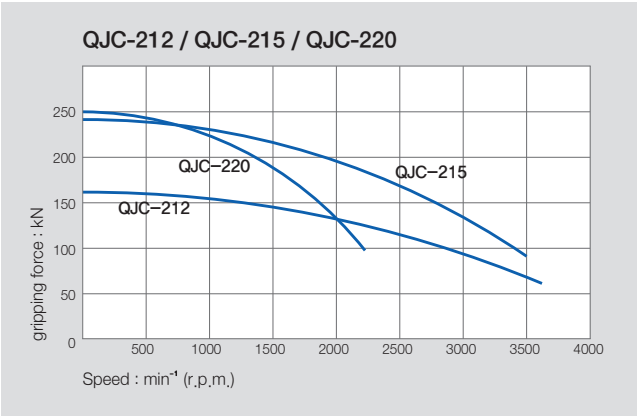

※ 使用更高、更重的卡爪或夹紧直径更大的工件时，请相应地降低牵拉转速。

规格

	QJC-206	QJC-208	QJC-210	QJC-212	QJC-215	QJC-220
卡爪行程直径 [mm]	11.4	14.4	16	16	17	20
柱塞行程 [mm]	20	25	28	28	32	42
允许推力 [kN(kgf)]	30(3059)	54(5404)	65(6628)	90(9177)	133(13562)	120(12236)
最大静态夹持力 [kN(kgf)]	45(4538)	100(10197)	115(11726)	160(16315)	240(24473)	250(25492)
最高转速[min^{-1}]	6000	5500	4000	3600	3500	2200
重量 [kg]	13	24	42	66	109	225
转动惯量 [kg・m^2]	0.11	0.11	0.41	0.97	2.3	6.5
适用油缸	SD-13546	SD-17568	SD-18582	SD-21510	SDL-25411	SDL-30516
最大液压压力 [MPa(kgf/cm^2)]	3.0(30.5)	3.0(35.6)	3.7(37.7)	4.0(40.7)	4.0(40.7)	2.9(29.5)

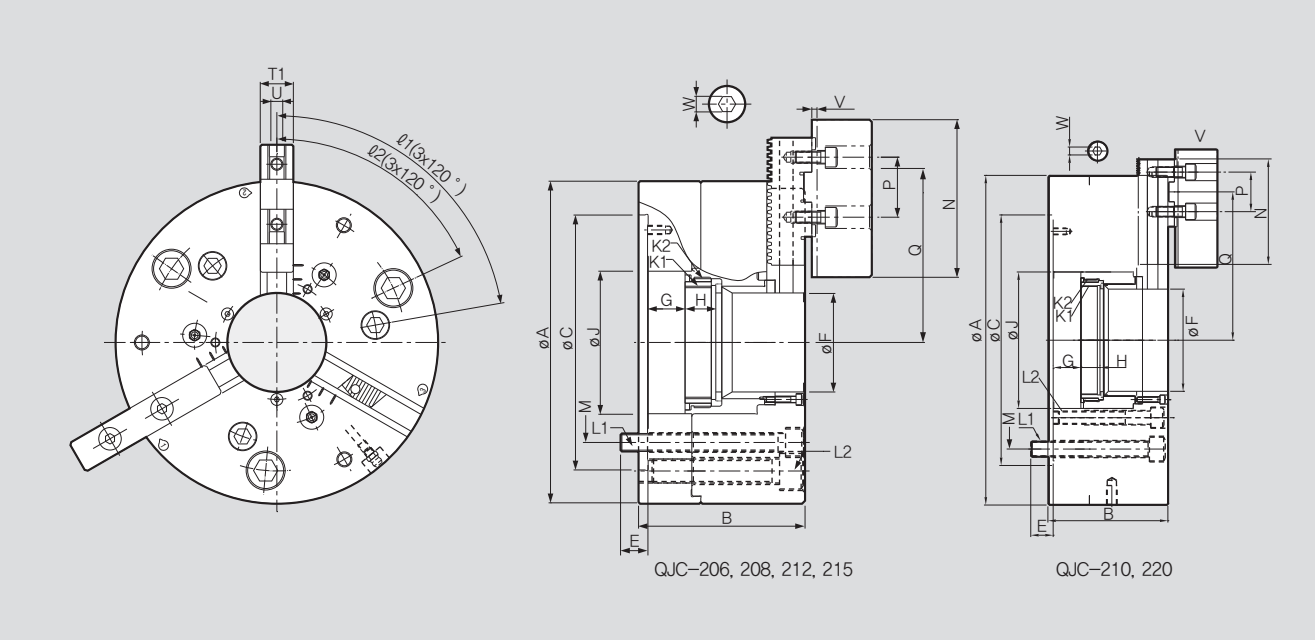

※ 为了最大限度地延长卡盘寿命，建议每天至少两次加注卡盘专用油脂进行润滑。

尺寸

	QJC-206	QJC-208	QJC-210	QJC-212	QJC-215	QJC-220
ΦA	165	215	260	315	400	500
B	95	111	129.3	138.1	144	182
ΦC	140	170	220	220	300	380
E	14	18	23.7	24.9	25	34
ΦF	45	66	81	104	128	155
G max.	20.2	25	28	28.5	32	42
G min.	0	0	0	0	0	0
H	18	20.5	22	23.2	22	29
ΦJ	68	95	114	148	180	207
K1	M50	M75	M90	M115	M138	M165
K2	M60	M87	M105	M135	M160	M185
L1	3-M10	3-M12	3-M16	3-M16	3-M20	3-M24
L2	3-M12	3-M16	3-M12	3-M20	3-M24	3-M20
ι1	80°	80°	80°	80°	70°	85°
ι2	20°	65°	65°	70°	60°	75°
M	104.8	133.4	171.4	171.4	235	330.2
N	85	97	125	125	145	160
P	32	40	40	40	54	60
Q max.	76.8	113.5	129.7	161.9	185.1	225
Q min.	58	71	96.7	109.7	124.7	141
T1	20	22	30	30	35	45
T2	20	22	26	32	32	48
U	8	10	12	12	12	18
V	2.5	2.5	3	3	3	4
W	8	10	10	10	10	12

※ 可提供未加工螺纹或指定螺纹的牵引螺母。“K”是牵引螺母的最大螺纹尺寸。

相关产品
法兰盘 174p
H/S 卡爪 170p
气缸 66p

PAC-R 大通孔气动一体式卡盘

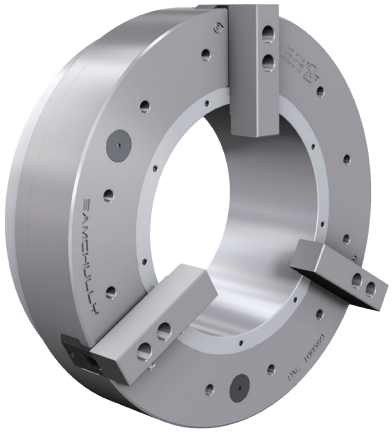

应用

适用于大型管材加工，可充分发挥全主轴的棒料通过能力

技术特点

内置气缸，可自行驱动（确保长行程范围）
卡盘行程可检测（可检测卡爪行程，控制有效夹紧）
内置气压缸（带内置锁阀）
连续检查夹紧压力（带内置压降止回阀）

动态夹持力图

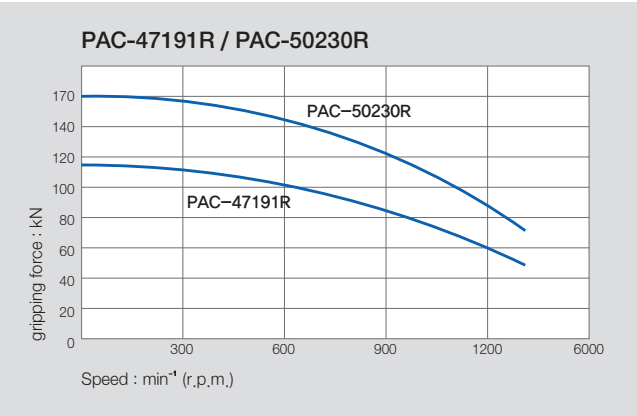

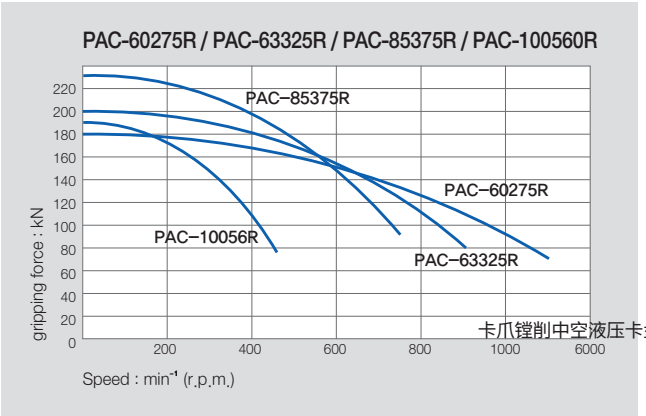

※ 使用更高、更重的卡爪或夹紧直径更大的工件时，请相应地降低牵拉转速。

规格

	PAC-47191R	PAC-50230R	PAC-60275R	PAC-63325R	PAC-85375R	PAC-10056R
通孔直径 [mm]	191	230	275	325	375	560
卡爪行程直径 [mm]	20	25.4	25.4	25.4	25.4	25.4
快进	13	16.9	16.9	16.9	13.4	15
夹持	7	8.5	8.5	8.5	12	10.4
工作压力 [MPa]	0.2~0.8	0.2~0.8	0.2~0.8	0.2~0.8	0.2~0.8	0.2~0.8
夹持力 [kN]	115	170	180	200	230	190
最高转速[min^{-1}]	1300	1300	1100	900	750	450
重量 [kg]	190	325	355	530	970	960
转动惯量 [N・m2 (kg・m^2)]	9.8	16.1	20.6	35.1	105	157.6

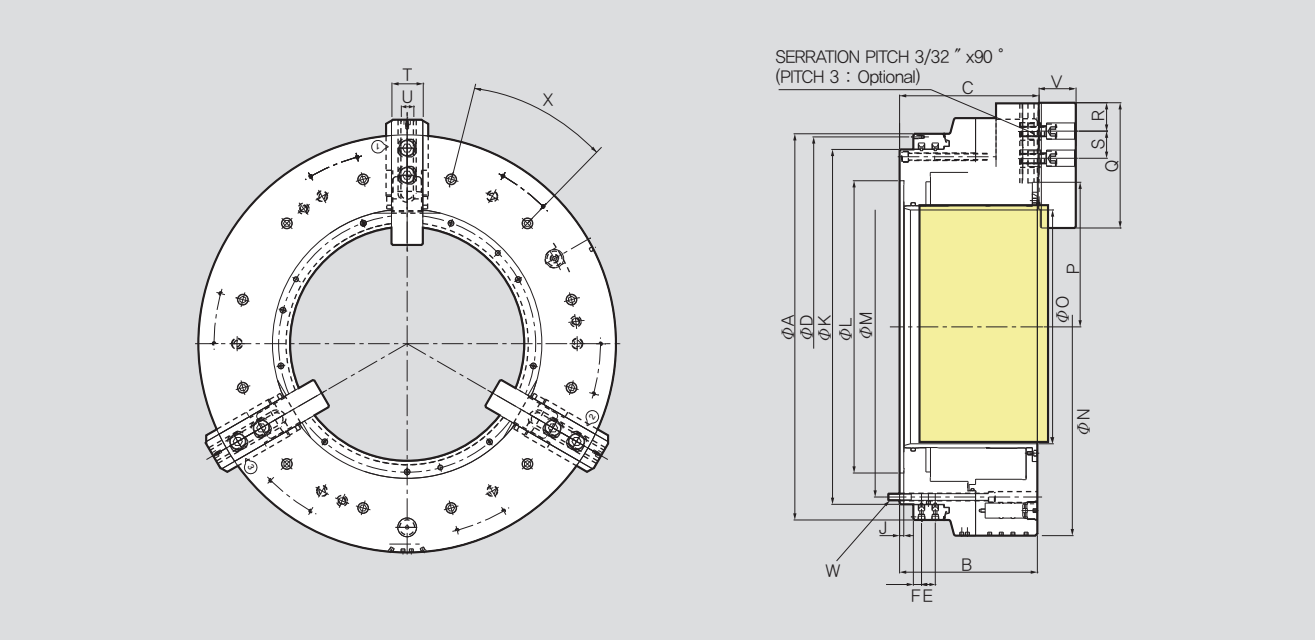

※ 为了最大限度地延长卡盘寿命，建议每天至少两次加注卡盘专用油脂进行润滑。

尺寸

	PAC-47191R	PAC-50230R	PAC-60275R	PAC-63325R	PAC-85375R	PAC-10056R
ΦA	470	570	605	685	850	925
B	238	280	280	305.5	352	330
C	240	282	282	307.5	354	334
ΦD	448	550	585	666	830	910
E	26	26	26	33	33	33
F	17	17	17	19.5	19.5	19.5
J	8	8	8	8	8	10
ΦK	400	500	535	610	775	850
ΦL	310	415	450	510	700	700
ΦM	374	474	508	580	745	815
ΦN	470	570	605	685	850	1000
ΦO	191	230	275	325	375	560
P Max.	147	180.5	205.9	230.9	266.7	346.3
P Min.	127	156	180.5	205.5	241.3	320.9
Q	170	195	195	240	300	300
R	25	37	37	42	68	68
S	40	40	40	65	65	65
T	60	60	60	75	75	75
U	25.5	25.5	25.5	30	30	30
V	60	80	80	80	90	90
W	9-M12	12-M12	12-M12	12-M16	12-M16	12-M16
X	40°	30°	30°	30°	30°	30°

H/S 卡爪
170p

旋转油缸

SD
大通孔短体中空回转油缸

66 P

SD-E
大通孔短体中空回转油缸

68 P

SD-S
大通孔短体中空回转油缸（密封型）

70

SH
短体中空液压缸

74 P

SHL
短体中空液压缸（长行程）

76 P

SYH
标准中空液压缸

78 P

HYH
标准中空液压缸

80 P

Y-R
标准中实回转油缸

82 P

Y-RE
中实回转油缸（带接近开关支架）

84 P

YH-RE
超薄型中实回转油缸（带接近开关支架）

88 P

YS-RA
超薄型中实回转油缸（带接近开关支架和内置旋转接头）

90 P

YS-RC
超薄型中实回转油缸（带接近开关支架和内置旋转接头）

92 P

DY
双活塞回转油缸

94 P

AY-R
中实回转气缸

96 P

SD 大通孔短体中空回转油缸

应用

大通孔结构紧凑适用于有限的机床安装空间

技术特点

较低的泄漏率可减少液压系统热量的产生

Rotary Cylinder

规格

	SD-13546	SD-15452	SD-17568	SD-18577	SD-18582	SD-21510	SDL-25411	SDL-30516
可用内径[mm]	46	52	68	77	82	103	117.5	166.5
活塞直径 [mm]	132	156	170	185	185	220	250	305
柱塞行程 [mm]	25	25	29	29	30	35	50	51
活塞表面积（推）[cm^2]	108	151	172	201	195	238	356	480
活塞表面积（拉）[cm^2]	97	142	160	187	180	230	325	436
活塞推力 [kN(kgf)]	47(4800)	67(6800)	75(7656)	89(9000)	85(8700)	105(10700)	138(14100)	152(15483)
活塞拉力 [kN(kgf)]	44(4500)	63(6400)	70(7050)	82(8300)	79(8100)	101(10300)	126(12900)	138(14060)
最大工作压力 [MPa(kgf/cm^2)]	4.5(45)	4.5(45)	4.5(45)	4.5(45)	4.5(45)	4.5(45)	4.0(40)	3.3(33)
最高转速[min^{-1}]	7000	6200	5600	5000	4800	3600	3000	2000
转动惯量 [kg・m^2]	0.03	0.045	0.07	0.097	0.11	0.25	0.5	1.45
重量 [kg]	10	14	18	23	26	37	54	90
总泄漏量 [ℓ/min]	2.5	3	3.2	3.5	3.5	4.5	6	8.4

※ 最大车削速度以实测值为准。
※ 规格如有更改，恕不另行通知。

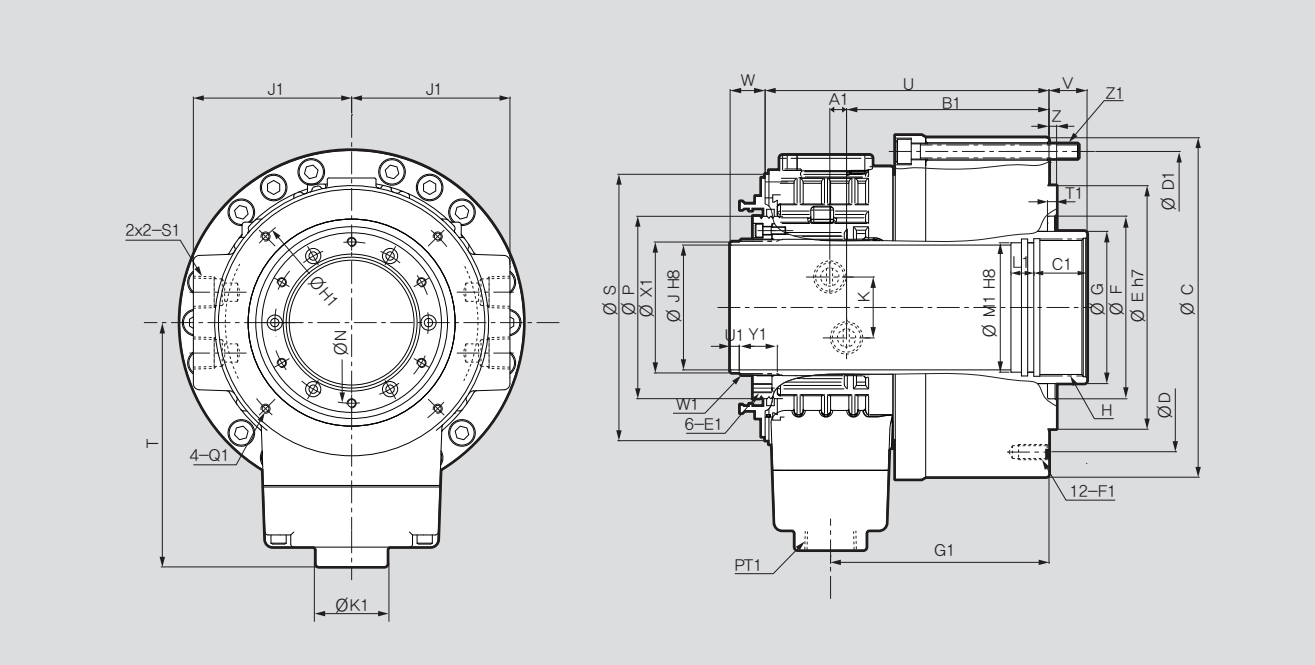

※ 产品尺寸见右表。

尺寸

	SD-13546	SD-15452	SD-17568	SD-18577	SD-18582	SD-21510	SDL-25411	SDL-30516
ΦC	165	190	210	218	223	266	310	370
ΦD	130	170	190	190	190	225	275	290
ΦD1	147	170	190	200	205	240	275	345
ΦE	100	130	160	160	160	200	230	260
ΦF	80	85	120	120	120	160	166	240
ΦG	65	70	85	95	100	125	140	190
H	M52x2.0	M60x2.0	M75x2.0	M85x2.0	M90x2.0	M112x2.0	M130x2.0	M180x3.0
ΦJ	46	52	68	77	82	103	117.5	166.5
K	36	36	40	40	40	48	46	42
N	63	76	92	102	106	128	138	188
ΦP	79.8	89.8	105.8	115.8	119.8	173.5	170	222
ΦS	116	135	154	164	175	208	230	278
T	125	134	141	149.5	160.5	174.5	204	230
U	159.5	149.5	173	180.5	186.5	216.5	258	290
V max	15	22	25	25	25	35	46	51
V min	-10	-3	-4	-4	-5	0	-4	0
W max	41.5	51	58.5	57.5	53	63	75	76
W min	16.5	26	29.5	28.5	23	28	25	25
Z	5	5	5	5	5	5	6	5
A1	8.5	8.5	11	11	11	14	18	17.5
B1	117.5	107.5	122.5	129.5	133	153.5	178.5	206
C1	30	30	30	35	35	30	45	45
E1	M6	M6	M6	M6	M6	M6	M6	M6
F1	M10 TAP DP'20	M10 TAP DP'20	M10 TAP DP'20	M10 TAP DP'20	M10 TAP DP'20	M12 TAP DP'20	M16 TAP DP'32	M16 TAP DP'32
G1	125.5	115.5	132.5	139.5	143.5	163	194.5	221
H1	105	118	145	155	160	190	206	256
J1	75	80	90	95	104	120	135	160
K1	47	47	47	47	47	47	47	47
L1	15	15	21	15	15	15	20	20
M1	48	55	71	80	85	106	123	170
Q1	M5 TAP DP'10	M6 TAP DP'10	M6 TAP DP'10	M6 TAP DP'10	M6 TAP DP'13	M6 TAP DP'10	M6 TAP DP'12	M6 TAP DP'12
S1	G 3/8	G 3/8	G 3/8	G 3/8	G 3/8	G 3/8	G 3/8	G 1/2
T1	7	7	8	5	8	6	6	7
W1	M52x1.5	M58x1.5	M74x1.5	M84x2.0	M89x2.0	M120x2.0	M124x2.0	M173x2.0
ΦX1	50	56	71.5	81	86	117	121.5	170.5
Y1	21	27	28	26	25	34	29	45
U1	4	9	8	9	6	6	9	8
Z1	6-M8x95	6-M8x85	6-M10x100	8-M8x110	6-M10x110	6-M12x120	8-M12x140	12-M12x160

SD-E 大通孔短体中空回转油缸（欧洲标准）

应用

在需要大通孔和超短本体时，可满足机床上有限安装空间使用安装尺寸适用于欧洲机床的安装标准

技术特点

较低的泄漏量，可减少液压系统产生的热量

规格

	SD-13546E	SD-15452E	SD-16567E	SD-17577E	SD-18582E	SD-19568E	SD-20595E	SD-21511E
可用内径[mm]	46.5	52.5	67.5	77	82	86.5	95.5	110.5
活塞直径 [mm]	132	151	165	177	185	190	205	220
柱塞行程 [mm]	25	25	29	29	30	34	34	35
活塞表面积（推）[cm^2]	111	144	164	189	195	203	233	257
活塞表面积（拉）[cm^2]	100	134	152	175	180	187	215	237
活塞推力 [kN(kgf)]	47(4800)	62(6285)	67(6863)	80(8100)	85(8700)	90(9200)	105(10700)	115(11700)
活塞拉力 [kN(kgf)]	44(4500)	57(5850)	62(6351)	73(7400)	79(8100)	83(8500)	95(9700)	107(10900)
最大工作压力 [MPa(kgf/cm^2)]	4.5(45)	4.5(45)	4.5(45)	4.5(45)	4.5(45)	4.5(45)	4.5(45)	4.5(45)
最高转速[min^{-1}]	7000	6200	5600	5000	4800	4500	4000	3600
转动惯量 [kg・m^2]	0.03	0.045	0.07	0.097	0.11	0.13	0.17	0.28
重量 [kg]	10	14	18	23	26	27	29	440
总泄漏量 [ℓ/min]	2.5	3	3.2	3.5	3.5	4	5	7

※ 最大车削速度以实测值为准。
※ 规格如有更改，恕不另行通知。

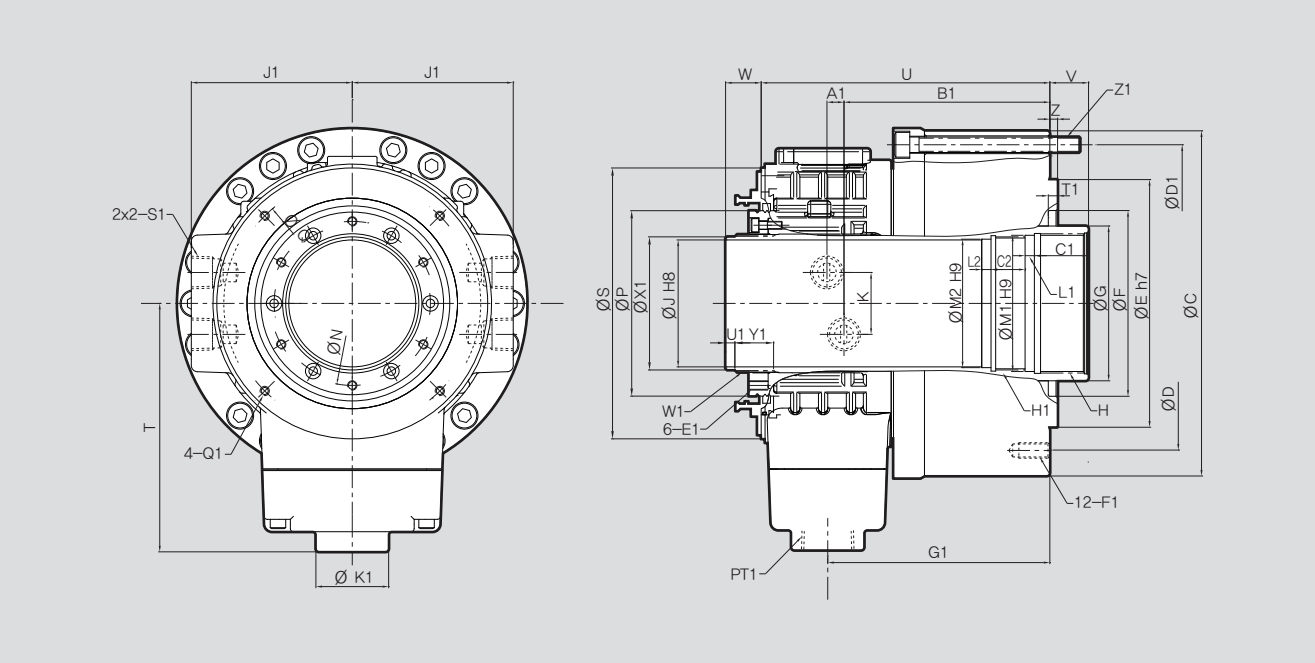

※ 产品尺寸见右表。

尺寸

	SD-13546E	SD-15452E	SD-16567E	SD-17577E	SD-18582E	SD-19568E	SD-20595E	SD-21511E
ΦC	162	182	197	214	223	228	245	266
ΦD	147	165	180	195	205	210	227	240
ΦD1	147	165	180	195	205	210	227	240
ΦE	130	140	160	160	168	180	210	210
ΦF	80	85	120	120	120	120	130	160
ΦG	61	70	85	95	100	105	115	130
H	M55x2.0	M60x1.5	M75x2.0	M85x2.0	M90x2.0	M95x2.0	M105x2.0	M120x2.0
H1	M50x1.5	M55x2.0	M72x1.5	M80x2.0	-	M90x2.0	M100x2.0	M115x2.0
ΦJ	46.5	52.5	67.5	77	82	86.5	95.5	110.5
K	36	36	40	40	40	40	40	48
N	66	76	92	102	106	112	124	139
ΦP	79.8	89.8	105.8	115.8	119.8	125.8	137.8	173.5
ΦS	116	135	154	164	175	181	188	208
T	119	134	141	149.5	159.5	158.5	166	174.5
U	149	148	172.5	175	186.5	194	204	233.5
V max	22	22	25	25	23	31	31	31
V min	-3	-3	-4	-4	-7	-3	-3	-4
W max	42	45.5	51.5	49	53	55	55	63
W min	17	20.5	22.5	20	23	21	21	28
Z	5	5	8	8	5	8	8	8
A1	8.5	8.5	11	11	11	13	13	14
B1	107.5	107.5	122.5	122.5	133	136	143	170.5
C1	25	25	25	25	35	32	32	32
C2	25	28	28	28	-	30	30	30
E1	M6	M6	M6	M6	M6	M6	M6	M6
F1	M10 TAP DP'20	M10 TAP DP'20	M10 TAP DP'17	M10 TAP DP'20	M10 TAP DP'20	M10 TAP DP'20	M10 TAP DP'20	M12 TAP DP'24
G1	115.5	115.5	132.5	132.5	143.5	144	151	180
J1	75	80	90	95	104	108	116	120
K1	47	47	47	47	47	47	47	47
L1	6	6	6	6	15	6	6	6
L2	6	6	6	6	-	6	6	6
M1	52.5	57	72.5	82	85	92	102.5	117.5
M2	47	52.5	69	77	-	87	97	112
Q	105	118	145	155	160	168	168	190
Q1	M5 TAP DP'10	M6 TAP DP'10	M6 TAP DP'10	M6 TAP DP'10	M6 TAP DP'13	M6 TAP DP'12	M6 TAP DP'12	M6 TAP DP'12
S1	G 3/8	G 3/8	G 3/8	G 3/8	G 3/8	G 3/8	G 3/8	G 3/8
T1	7	7	8	8	8	9	9	9
W1	M52x1.5	M60x1.5	M74x1.5	M84x1.5	M89x2.0	M94x2.0	M104x2.0	M120x2.0
ΦX1	50	58	71	81	86	91	101	117
Y1	21	21	24	25	25	26	26	34
U1	4	5	5	5	6	5	6	6
Z1	6-M8x90	6-M8x90	6-M10x100	6-M10x100	6-M10x110	6-M10x105	6-M10x110	6-M10x135

SD-S 大通孔短体中空回转油缸（密封型）

应用

低泄漏量、超短中空油缸

技术特点

较低的泄漏量，可最大限度地减少发热量
结构紧凑，长度短，可实现安装空间的最小化中空设计，密封优良，非常适合机床副主轴使用。

规格

	SD-13546S	SD-15452S	SD-17568S
可用内径[mm]	46	52	68
活塞直径 [mm]	132	156	170
柱塞行程 [mm]	25	25	29
活塞表面积（推）[cm²]	108	156	178
活塞表面积（拉）[cm²]	100	147	165
活塞推力 [kN(kgf)]	47(4800)	67(6800)	75(7656)
活塞拉力 [kN(kgf)]	44(4500)	63(6400)	70(7050)
最大工作压力 [MPa(kgf/cm²)]	4.5(45)	4.5(45)	4.5(45)
最高转速[min⁻¹]	6000	6000	4800
转动惯量 [kg・m²]	0.021	0.045	0.07
重量 [kg]	9	14	18
总泄漏量 [ℓ/min]	2.5	3.5	3.2

※ 最大车削速度以实测值为准。
※ 规格如有更改，恕不另行通知。

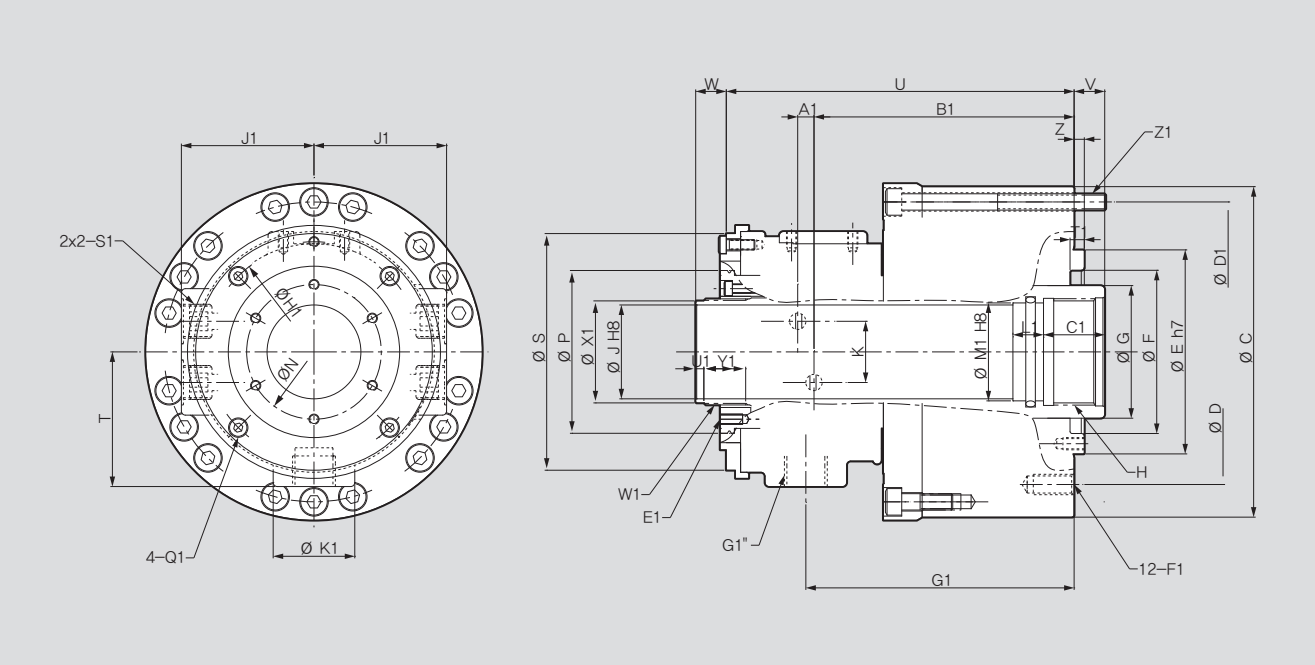

※ 产品尺寸见右表。

尺寸

	SD-13546S	SD-15452S	SD-17568S
C	162	186	207
D	130	170	190
D1	147	170	190
E	100	130	160
F	80	85	120
G	65	70	85
H	M52x2.0	M60x2.0	M75x2.0
J	46	52	68
K	30	36	40
N	66	76	92
P	79.8	89.8	105.8
S	116	135	154
T	66	82	91
U	166	163.2	191.5
V max	15	22	25
V min	-10	-3	-4
W max	44.5	50	59
W min	19.5	25	30
Z	5	5	5
A1	8	8	10
B1	127.5	118	138.3
C1	30	30	30
E1	M5	M6	M6
F1	M10 TAP DP'20	M10 TAP DP'20	M10 TAP DP'20
G1	131.5	122	143
H1	105	118	145
J1	65	66	90
K1	40	47	47
L1	15	15	21
M1	48	55	71
Q1	M5 TAP DP'10	M6 TAP DP'10	M6 TAP DP'10
S1	G 3/8	G 3/8	G 3/8
T1	7	7	8
W1	M52x1.5	M58x1.5	M74x1.5
X1	50	56	71.5
Y1	20.5	25	38
U1	4	9	8
Z1	6-M8x100	6-M8x85	6-M10x100

SD油缸套件（选配）

传感器附件套件

1. 标准版

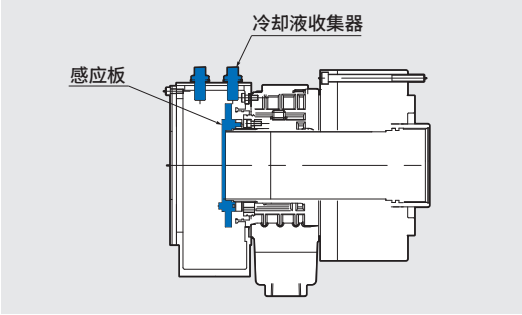

标准感应板安装

- 不包括感应板。
- 须单独订购冷却液收集器。
- 冷却液收集器上可连接两个接近开关。

2. 用于线性定位系统 PXP

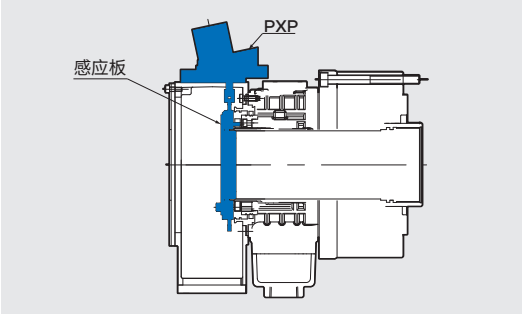

标准感应板安装

- 不包括感应板。
- 须单独订购 PXP。
- 不包括传感器 PXP。

3. 用于线性定位系统 LPS

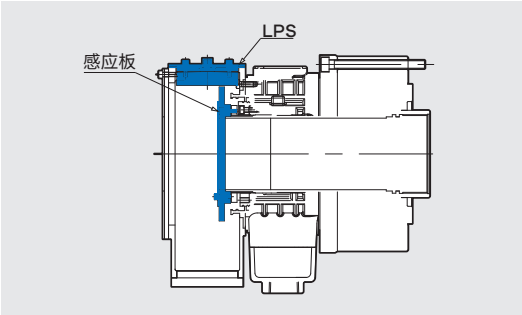

标准感应板安装

- 不包括感应板。
- 须单独订购 LPS。
- 不包括传感器 LPS。

油缸内定位组件的套件

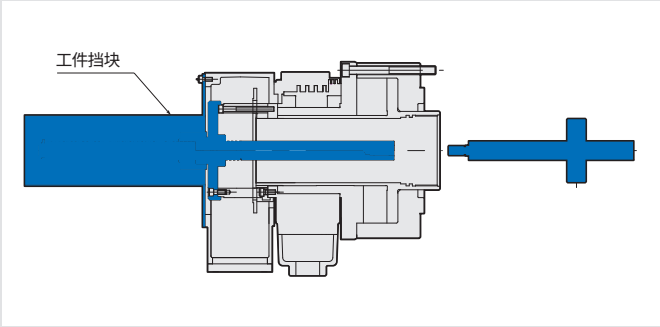

工件内定位组件（仅适用于已安装 CP3 套件的油缸）

*请参阅右表

用于安装旋转接头的套件

1.用于标准版的套件 CP3

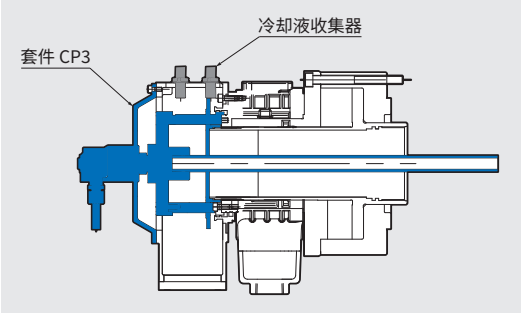

- 须单独订购集水盒。
- 集水盒上可连接两个接近开关。

2. 用于线性定位系统PXP的套件 CP3

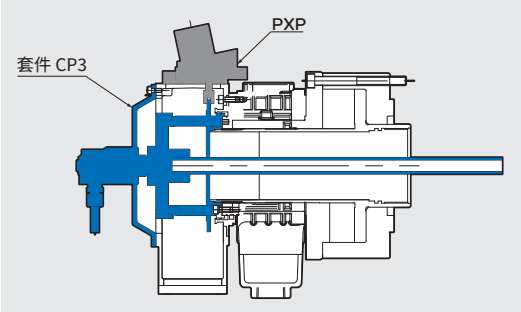

- 须单独订购 PXP。
- 不包括传感器 PXP。

3. 用于线性定位系统LPS的套件 CP3

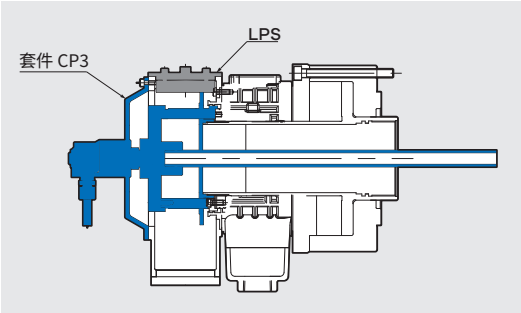

- 须单独订购 LPS。
- 不包括传感器 LPS。

工件内定位套件的规格

调整的ID号	SD-13546, SD-13546E	SD-15452, SD-15452E	SD-17568, SD-16567E	SD-18577, SD-17577E	SD-18582, 18582E	SD-20591, SD-19586E	SD-21510, SD-20595E	SDL-25411, SD-21511E	SDL-30516, SD-21511E
集水盒	SD-13CS	SD-15CS	SD-16CS	SD-17CS	SD-18CS	SD-20CS	SD-21CS	SD-25CS	SD-30CS
CP3	SD-13CP3	SD-15CP3	SD-16CP3	SD-17CP3	SD-18CP3	SD-19CP3	SD-20CP3	SD-21CP3	SD-30CP3
工件挡块	-	SD-15WS	SD-16WS	-	SD-18WS	-	-	-	-

SH 标准中实回转油缸

产品特点

比SYH型质量更轻、结构更紧凑的大通孔超高速中空油缸
内置锁阀和泄压阀，可防止因压力过大造成的损坏，并且可在停电或断电时通过保持拉力确保安全

规格

	SH-10036
可用内径[mm]	36
活塞直径 [mm]	105
柱塞行程 [mm]	12
活塞表面积（推）[cm²]	67
活塞表面积（拉）[cm²]	64.5
活塞推力 [kN(kgf)]	25(2549)
活塞拉力 [kN(kgf)]	24(2447)
最大工作压力 [MPa(kgf/cm²)]	4.0(40.8)
最高转速[min⁻¹]	8000
转动惯量 [kg・m²]	0.044
重量 [kg]	8.4
总泄漏量 [ℓ/min]	3

※ 最大车削速度以实测值为准。
※ 规格如有更改，恕不另行通知。

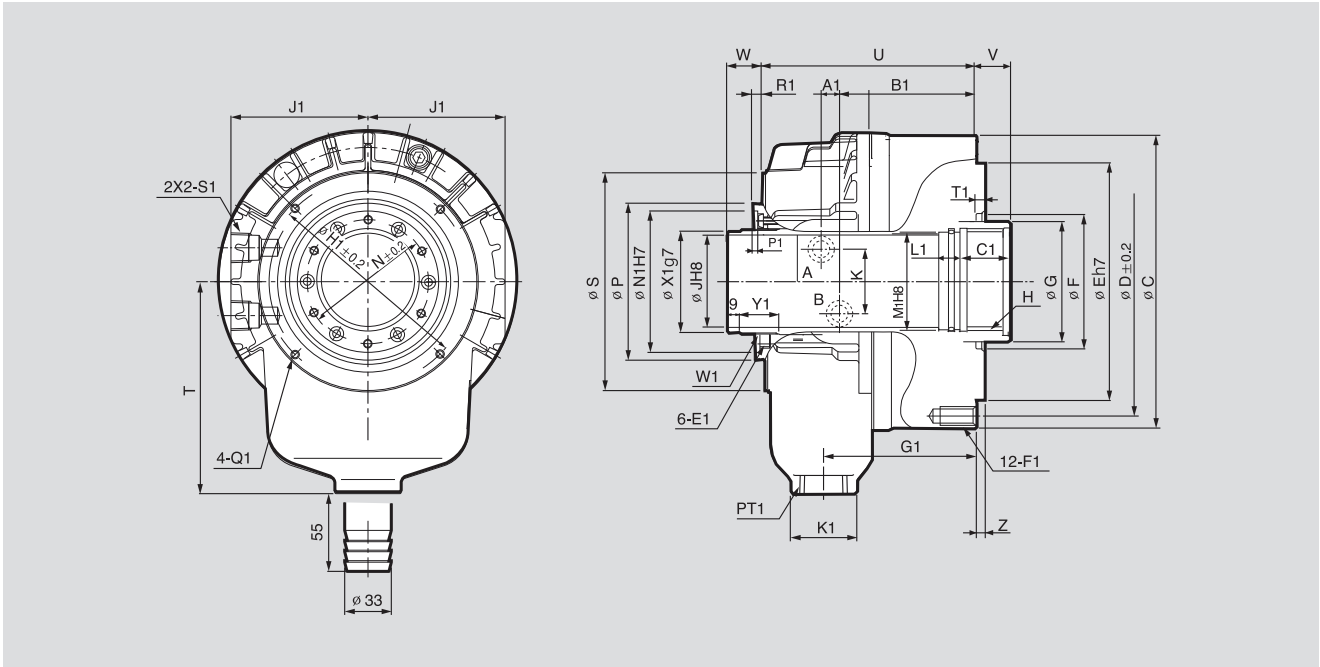

※ 产品尺寸见右表。

尺寸

	SH-10036
ΦC	135
ΦD	115
ΦE (기준경)	100
ΦF	80
ΦG	65
Hmax.	M42x1.5
ΦJ	36
K	30
N	55
ΦP	73
ΦS	104
T	115
U	130
V max.	15
V min.	3
W max.	37
W min.	25
Z	5
A1	9
B1	90
C1	25
E1	M5
F1DP'	M10 TAP DP'17
G1	93.5
H1	96
J1	73
K1	47
L1	15
ΦM1	38
ΦN1	64
P1	4
Q1	M5 TAP DP'7
R1	5
S1	PT 3/8
T1	6
W1	M44x1.5
ΦX1	42
Y1	30

SHL 短体中空液压缸（长行程）

产品特点

比SYH型质量更轻、结构更紧凑的大通孔超高速中空油缸（长行程）内置锁阀和泄压阀，可防止因压力过大造成的损坏，并且可在停电或断电时通过保持拉力确保安全

Rotary Cylinder

规格

	SHL-39024
可用内径[mm]	240
活塞直径 [mm]	390
柱塞行程 [mm]	51
活塞表面积（推）[cm²]	681.2
活塞表面积（拉）[cm²]	632.4
活塞推力 [kN(kgf)]	152.5(15570)
活塞拉力 [kN(kgf)]	138.7(14152)
最大工作压力 [MPa(kgf/cm²)]	2.5(25)
最高转速[min⁻¹]	1500
转动惯量 [kg・m²]	4.045
重量 [kg]	140
总泄漏量 [ℓ/min]	14

※ 最大车削速度以实测值为准。
※ 规格如有更改，恕不另行通知。

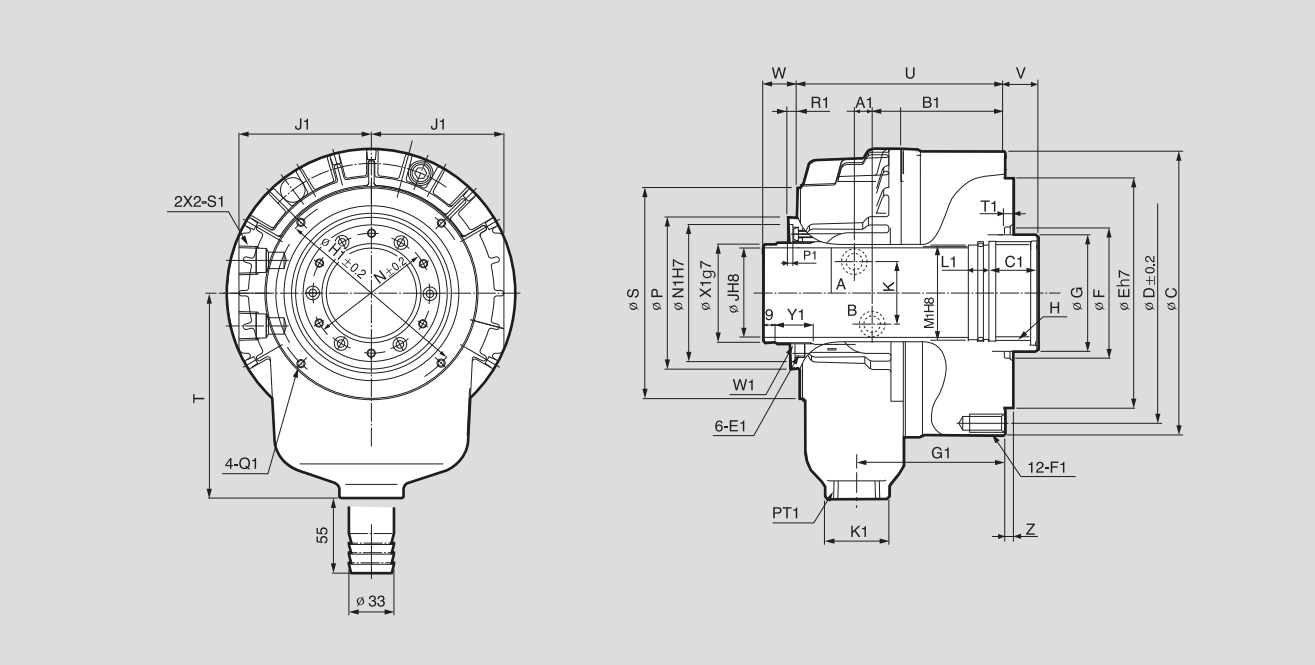

※ 产品尺寸见右表。

尺寸

	SHL-39024
ΦC	450
ΦD	420
ΦE (기준경)	320
ΦF	280
ΦG	265
H max.	M250x3.0
ΦJ	240
K	30
ΦN	268
ΦP	310
ΦS	370
T	340
U	302.5
V max.	50
V min.	-1
W max.	76
W min.	25
Z	6
A1	22
B1	199
C1	45
E1	M6
F1DP'	M16 TAP DP'40
G1	215
H1	350
J1	215
K1	75
L1	20
M1	243
N1	284
P1	5.5
Q1	M6 TAP DP'12
R1	7.5
S1	PT 1/2
T1	8
W1	M253x2.0
ΦX1	249
Y1	38

SYH 标准中空液压缸

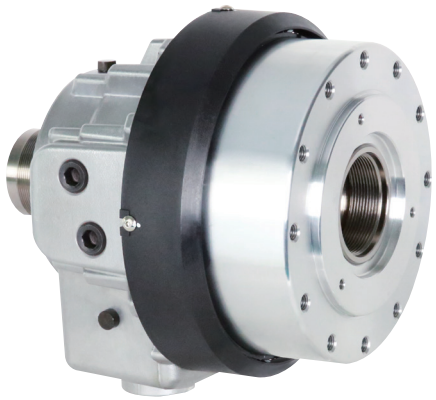

产品特点

大通孔超高速中空油缸，结构更紧凑，质量更轻
内置锁阀和泄压阀，可防止因压力过大造成的损坏，并且可在停电或断电时通过保持拉力确保安全

规格

	SYH-1036
可用内径[mm]	36
活塞直径 [mm]	105
柱塞行程 [mm]	15
活塞表面积（推）[cm²]	67
活塞表面积（拉）[cm²]	64.5
活塞推力 [kN(kgf)]	25(2549)
活塞拉力 [kN(kgf)]	24(2447)
最大工作压力 [MPa(kgf/cm²)]	4.0(40.8)
最高转速[min⁻¹]	8000
转动惯量 [kg・m²]	0.011
重量 [kg]	8.6
总泄漏量 [ℓ/min]	3
KITAGAWA® 型号	S-1036

※ 最大车削速度以实测值为准。
※ 规格如有更改，恕不另行通知。

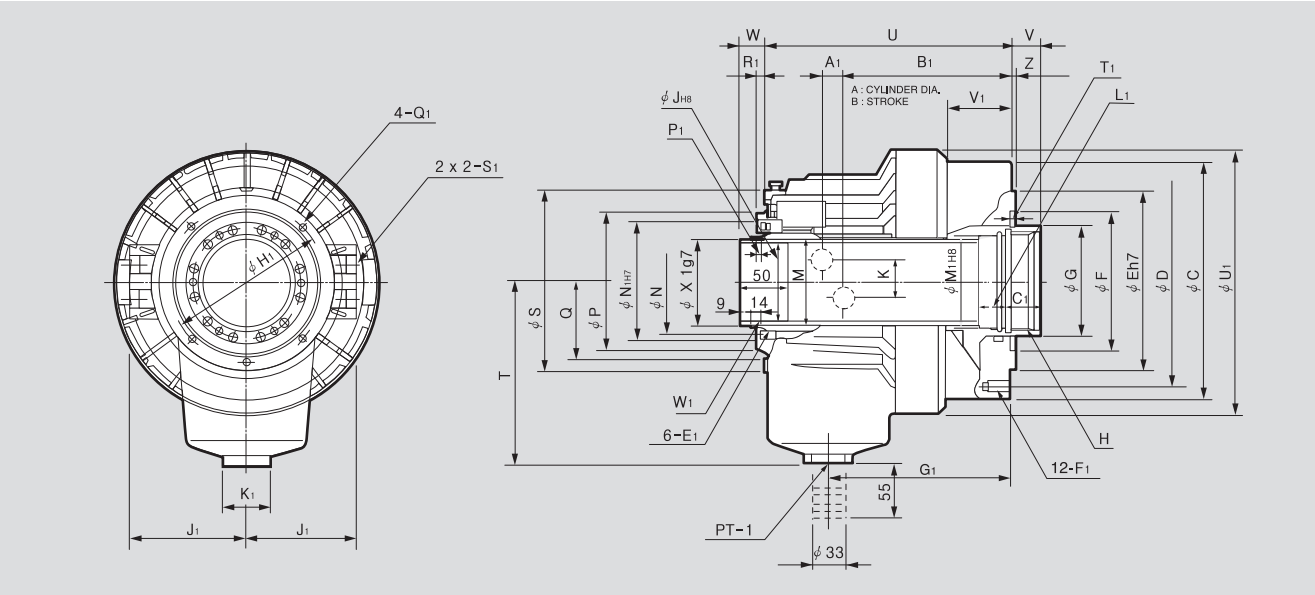

※ 产品尺寸见右表。

尺寸

	SYH-1036
ΦC	135
ΦD	115
ΦE	100
ΦF	65t
ΦG	48
H max.	M42x1.5
ΦJ	36
K	30
ΦM	44.6
ΦN	55
ΦP	73
ΦQ	45
ΦS	104
T	115
U	156
V max.	15
V min.	0
W max.	40
W min.	25
Z	5
A1	11
B1	102.5
C1	25
E1	M5 TAP DP'11
F1	6-M10 TAP DP'17
G1	98
H1	88
J1	73
K1	47
L1	15
M1	38
ΦN1	64
P1	4
Q1	M5 TAP DP'10
R1	5
S1	PT 3/8
T1	6
ΦU1	158
V1	28
W1	M44x1.5
ΦX1	42

HYH 标准中空液压缸

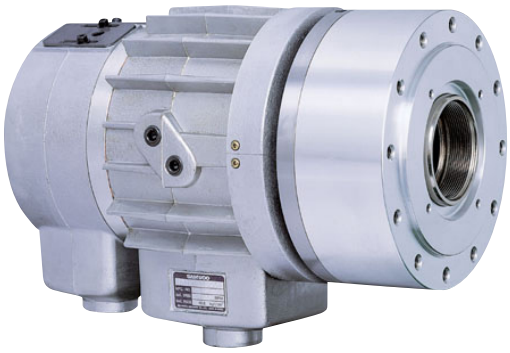

产品特点

内置锁阀和泄压阀，可防止因压力过大造成的损坏，并且可在停电或断电时通过保持拉力确保安全

Rotary Cylinder

规格

	HYH-0933
可用内径[mm]	33
活塞直径 [mm]	95
柱塞行程 [mm]	12
活塞表面积（推）[cm²]	58.5
活塞表面积（拉）[cm²]	52.8
活塞推力 [kN(kgf)]	22(2243)
活塞拉力 [kN(kgf)]	20.6(2100)
最大工作压力 [MPa(kgf/cm²)]	4.0(40.8)
最高转速[min⁻¹]	8000
转动惯量 [kg・m²]	0.032
重量 [kg]	8.5
总泄漏量 [ℓ/min]	3

※ 最大车削速度以实测值为准。
※ 规格如有更改，恕不另行通知。

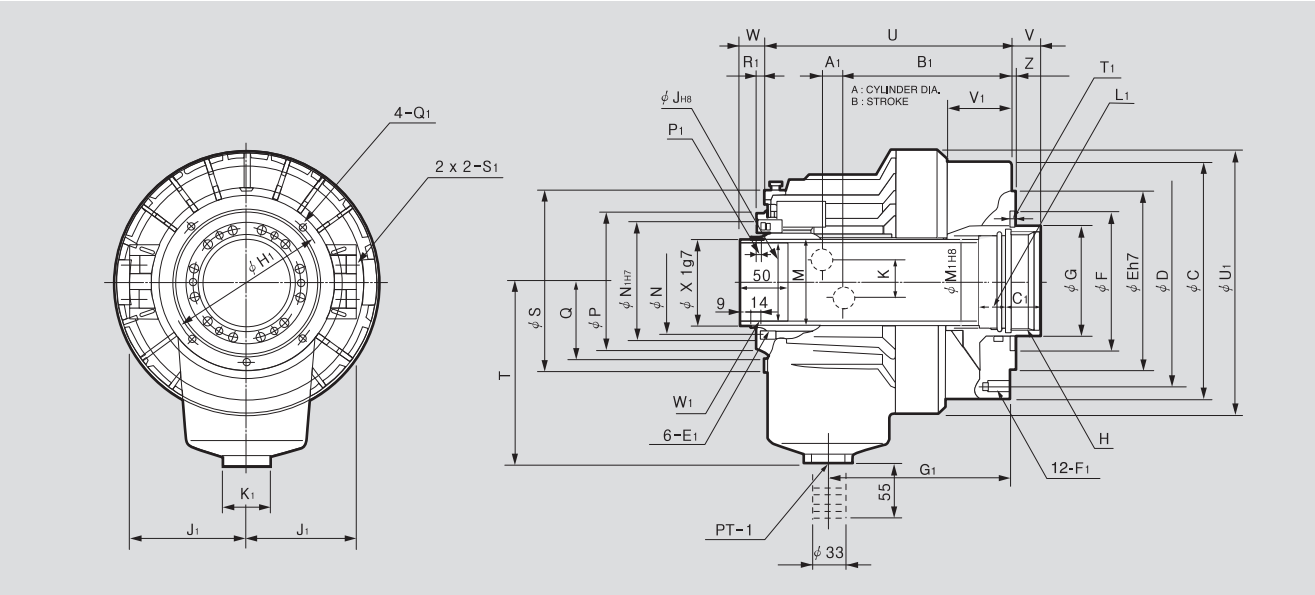

※ 产品尺寸见右表。

尺寸

	HYH-0933
ΦC	125
ΦD	100
ΦE (기준경)	80
ΦF	65
ΦG	48
H	M40x1.5
ΦJ	33
K	22
ΦN	88
ΦP	104
T	81.5
U	187
V max	12
V min	0
W max	32
W min	44
Z	5
A1	11.8
B1	136.1
C1	25
E1	M5
F1	M8 TAP DP'15
G1	142
J1	64
ΦK1	47
L1	10
ΦM1	34
S1	PT 1/4
W1	DIM
Y1	50

Y-R 标准中实回转油缸

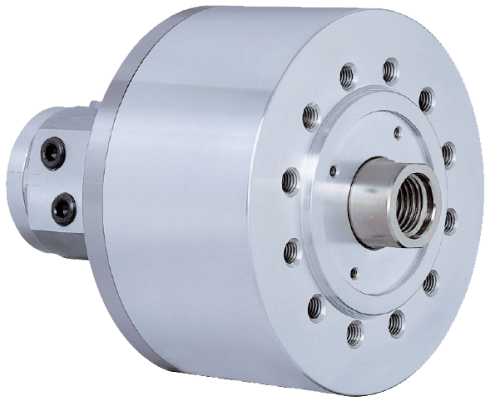

应用

中实回转油缸（不带接近开关支架）

技术特点

内置安全阀那和泄压阀，在停电或者压力急降时，仍保持压力

Rotary Cylinder

规格

	Y-0715R	Y-1020R	Y-1225R	Y-1530R	Y-2035R
活塞行程 [mm]	15	20	25	30	35
活塞表面积（推）[cm^2]	44	86	122	176	314
活塞表面积（拉）[cm^2]	37	79	113	160	290
活塞推力 [kN(kgf)]	16.6(1693)	32.0(3264)	45.0(4589)	66.0(6732)	117.0(11934)
活塞拉力 [kN(kgf)]	13.9(1417)	29(2957)	42(4283)	60(6118)	108(11013)
最大工作压力 [MPa(kgf/cm^2)]	4.0(40.8)	4.0(40.8)	4.0(40.8)	4.0(40.8)	4.0(40.8)
最高转速[min^{-1}]	6000	6000	6000	5500	5500
转动惯量 [kg・m^2]	0.012	0.05	0.09	0.19	0.39
重量 [kg]	4	7.1	10	13.5	22
总泄漏量 [ℓ/min]	0.8	0.8	0.8	0.8	0.8
KITAGAWA® 型号	Y-0715R	Y-1020R	Y-1225R	Y-1530R	Y-2035R

※ 最大车削速度以实测值为准。
※ 规格如有更改，恕不另行通知。
※ 活塞力：液压 4.0MPa (40.8 kgf/cm^2)
※ 总泄漏压力：3.0MPa(30.6 kgf/cm^2)（50C°）
※ Samchully Machinary Co., Ltd. 不再是 kitagawa Iron Works Co., Ltd 的 OEM 制造商

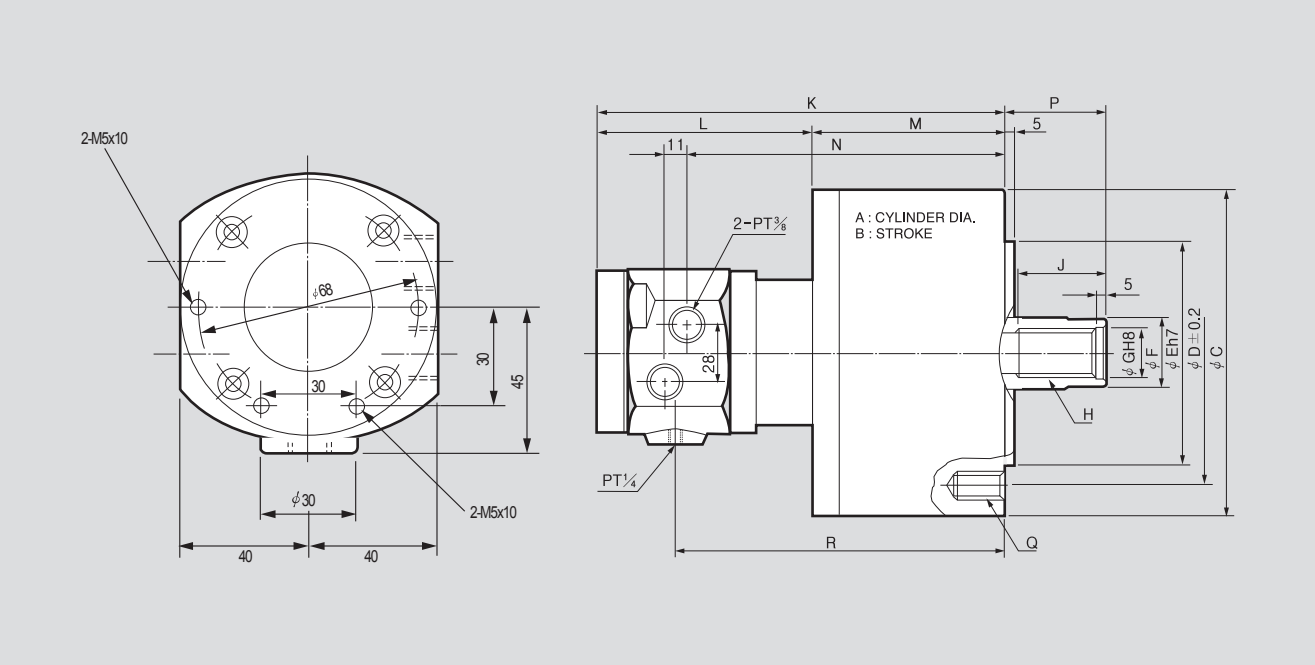

尺寸

	Y-0715R	Y-1020R	Y-1225R	Y-1530R	Y-2035R
A	75	105	125	150	200
B	15	20	25	30	35
ΦC	104	135	160	190	245
ΦD	90	100	130	130	145
ΦE	65	80	110	110	120
ΦF	30	30	35	45	55
ΦG	21	21	25	31	37
H max.	M20x2.5	M20x2.5	M24x3.0	M30x3.5	M36x4.0
J	35	35	44	45	60
K	172	197	205	214	228
L	106	108	108	108	106
M	66	89	97	106	122
N	127	152	160	169	183
P max.	46	45	51	56	69
P min.	31	25	26	26	34
Q	6-M6x20	6-M10x20	6-M12x24	6-M12x24	12-M16x30
R	133	158	166	175	189

Y-RE 中实回转油缸（带接近开关支架）(75mm~125mm)

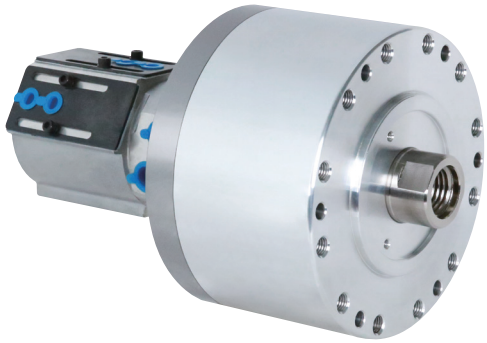

应用

中实回转油缸（带接近开关支架）

技术特点

内置安全阀那和泄压阀，在停电或者压力急降时，仍保持压力

Rotary Cylinder

规格

	Y-0715RE	Y-1020RE	Y-1025RE	Y-1225RE	Y-1240RE
活塞行程 [mm]	15	20	25	25	40
活塞表面积（推）[cm^2]	44	84	84	120	120
活塞表面积（拉）[cm^2]	37	79	79	113	113
活塞推力 [kN(kgf)]	15.9(1621)	31.0(3161)	31.0(3161)	45.0(4589)	45.0(4589)
活塞拉力 [kN(kgf)]	13.9(1417)	29(2957)	29(2957)	42(4283)	42(4283)
最大工作压力 [MPa(kgf/cm^2)]	4.0(40.8)	4.0(40.8)	4.0(40.8)	4.0(40.8)	4.0(40.8)
最高转速[min^{-1}]	6000	6000	6000	6000	6000
转动惯量 [kg・m^2]	0.012	0.05	0.05	0.09	0.09
重量 [kg]	4.0	7.6	7.7	10.5	11
总泄漏量 [ℓ/min]	0.8	0.8	0.8	0.8	0.8
KITAGAWA® 型号	Y-0715RE	Y-1020RE	Y-1025RE	Y-1225RE	Y-1240RE

※ 最大车削速度以实测值为准。
※ 规格如有更改，恕不另行通知。
※ 活塞力：液压 4.0MPa (40.8 kgf/cm^2)
※ 总泄漏压力：3.0MPa(30.6 kgf/cm^2)（50C°）
※ Samchully Machinary Co., Ltd. 不再是 kitagawa Iron Works Co., Ltd 的 OEM 制造商

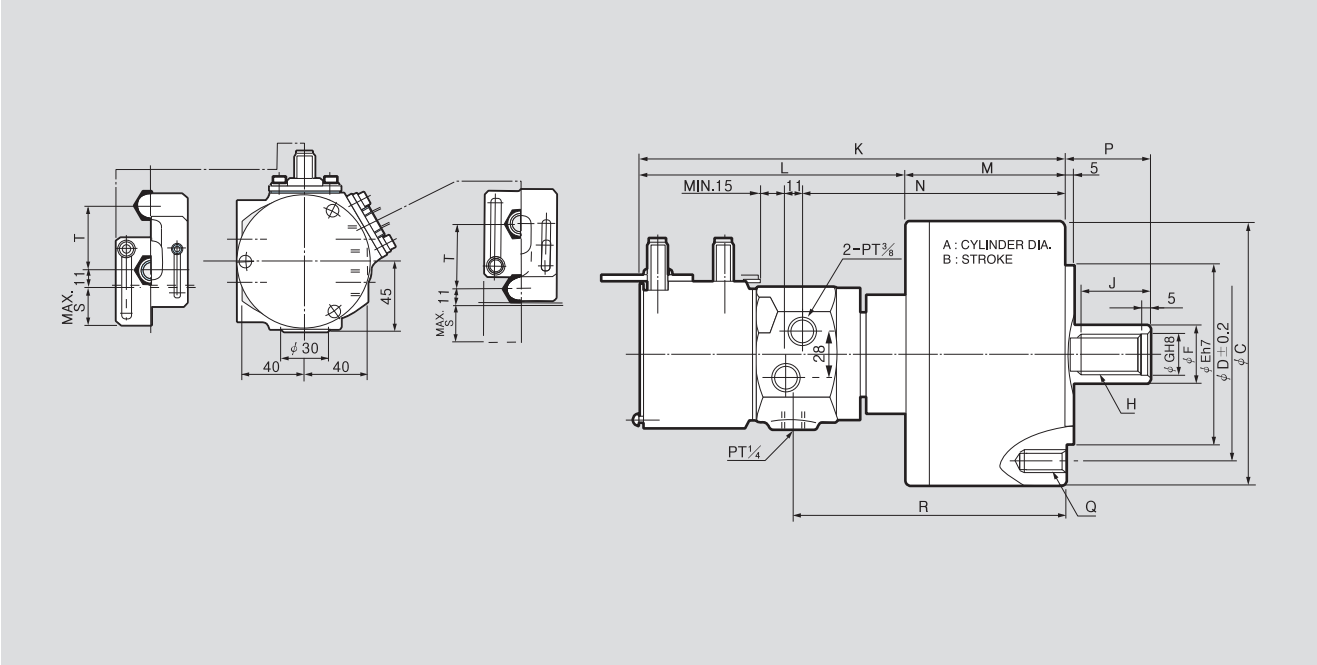

尺寸

	Y-0715RE	Y-1020RE	Y-1025RE	Y-1225RE	Y-1240RE
A	75	105	105	125	125
B	15	20	25	25	40
ΦC	104	135	135	160	160
ΦD	90	100	100	130	130
ΦE	65	80	80	110	110
ΦF	30	30	30	35	35
ΦG	21	21	21	25	25
H	M20x2.5	M20x2.5	M20x2.5	M24x3.0	M24x3.0
J	36	35	35	44	44
K	227	252	257	260	306
L	161	163	163	163	194
M	66	89	94	97	112
N	127	152	157	160	175
P max.	46	45	45	51	65
P min.	31	25	20	26	25
Q	6-M6x20	6-M10x20	6-M10x20	6-M12x24	6-M12x24
R	133	158	163	166	181
S	23	23	23	23	-
T	41	41	41	41	-

Y-RE 中实回转油缸（带接近开关支架）(150mm~250mm)

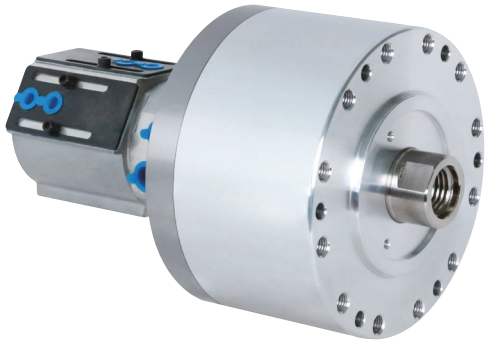

应用

中实回转油缸（带接近开关支架）

技术特点

内置安全阀那和泄压阀，在停电或者压力急降时，仍保持压力

Rotary Cylinder

规格

	Y-1530RE	Y-1550RE	Y-2035RE	Y-2050RE	Y-2560RE
活塞行程 [mm]	30	50	35	50	60
活塞表面积（推）[cm^2]	174	174	312	312	515
活塞表面积（拉）[cm^2]	160	160	290	290	482
活塞推力 [kN(kgf)]	65.0(6628)	65(6628)	117.0(11934)	117.0(11934)	154(15759)
活塞拉力 [kN(kgf)]	60(6118)	60(6118)	108(11013)	108(11013)	144.5(14749)
最大工作压力 [MPa(kgf/cm^2)]	4.0(40.8)	4.0(40.8)	4.0(40.8)	4.0(40.8)	4.0(40.8)
最高转速[min^{-1}]	5500	5500	5500	5500	2000
转动惯量 [kg・m^2]	0.19	0.20	0.39	0.42	0.92
重量 [kg]	14	14.8	22.5	23.5	85
总泄漏量 [ℓ/min]	0.8	0.8	0.8	0.8	0.8
KITAGAWA® 型号	Y-1530RE	Y-1550RE	Y-2035RE	Y-2050RE	-

※ 最大车削速度以实测值为准。
※ 规格如有更改，恕不另行通知。
※ 活塞力：液压 4.0MPa (40.8 kgf/cm^2)
※ 总泄漏压力：3.0MPa(30.6 kgf/cm^2)（50C°）
※ Samchully Machinary Co., Ltd. 不再是 kitagawa Iron Works Co., Ltd 的 OEM 制造商

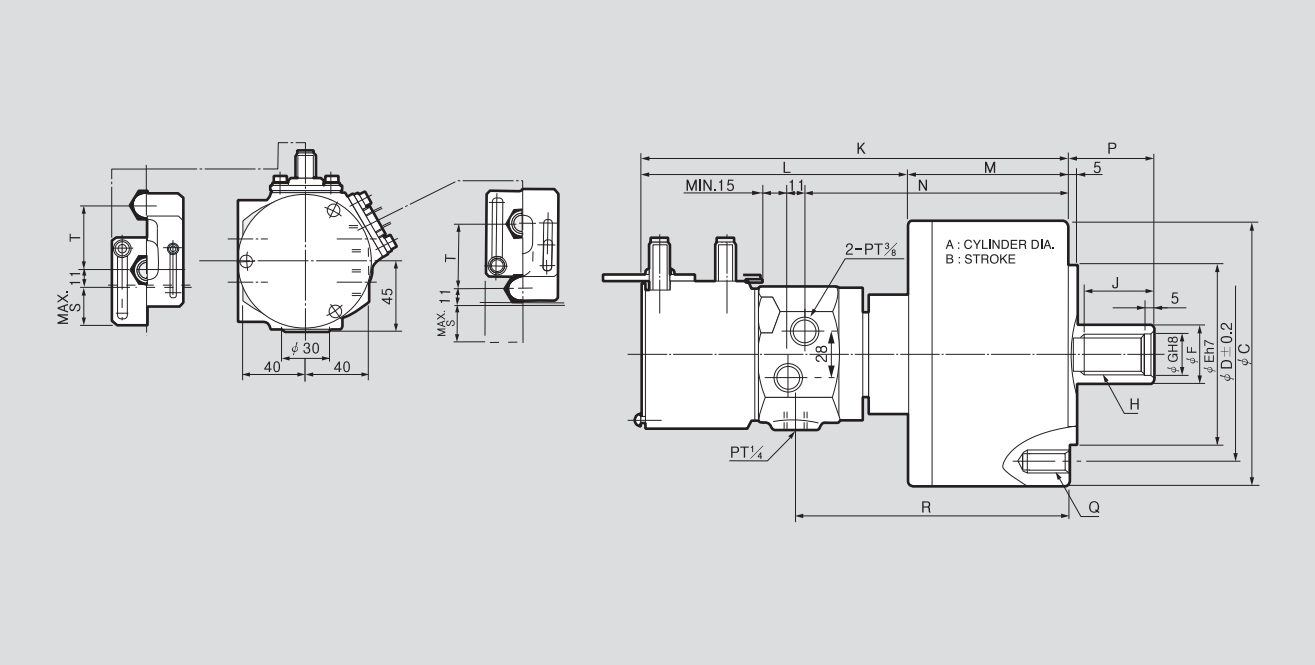

尺寸

	Y-1530RE	Y-1550RE	Y-2035RE	Y-2050RE	Y-2560RE
A	150	150	200	200	250
B	30	50	35	50	60
ΦC	190	190	245	245	300
ΦD	130	130	145	145	220
ΦE	110	110	120	120	160
ΦF	45	45	55	55	65
ΦG	31	31	37	37	44
H	M30x3.5	M30x3.5	M36x4.0	M36x4.0	M42x3.0
J	45	55	60	60	65
K	269	320.5	290	333	379
L	163	194.5	168	192	207
M	106	126	122	141	172
N	169	189	183	202	227
P max.	56	80	69	80	85
P min.	26	30	34	30	25
Q	6-M12 TAP DP'24	6-M12 TAP DP'24	12-M16 TAP DP'30	12-M16 TAP DP'30	12-M20 TAP DP'35
R	175	195	189	208	233
S	23	-	28	-	-
T	41	-	46	-	-

YH-RE 超薄型中实回转油缸（带接近开关支架）

应用

超薄型中实回转油缸（带接近开关支架）

技术特点

内置安全阀那和泄压阀，在停电或者压力急降时，仍保持压力

规格

	YH-10120RE	YH-10125RE	YH-12125RE	YH-12140RE	YH-15130RE
活塞行程 [mm]	20	25	25	40	30
活塞表面积（推）[cm²]	78	78	114	114	168
活塞表面积（拉）[cm²]	73	73	106	106	154
活塞推力 [kN(kgf)]	29(2960)	29(2960)	42(4326)	42(4326)	63(6375)
活塞拉力 [kN(kgf)]	27(2770)	27(2770)	39(4022)	39(4022)	57(5843)
最大工作压力 [MPa(kgf/cm²)]	4.0(40.8)	4.0(40.8)	4.0(40.8)	4.0(40.8)	4.0(40.8)
最高转速[min⁻¹]	6000	6000	6000	6000	5500
转动惯量 [kg・m²]	0.05	0.05	0.09	0.09	0.19
重量 [kg]	7.6	7.7	10.5	11	14
总泄漏量 [ℓ/min]	0.8	0.8	0.8	0.8	0.8

	YH-15150RE	YH-20135RE	YH-20150RE	YH-25160RE
活塞行程 [mm]	50	35	50	60
活塞表面积（推）[cm²]	168	305	305	515
活塞表面积（拉）[cm²]	154	283	283	482
活塞推力 [kN(kgf)]	63(6375)	114(11573)	114(11573)	193(19541)
活塞拉力 [kN(kgf)]	57(5843)	105(10738)	105(10738)	180(18289)
最大工作压力 [MPa(kgf/cm²)]	4.0(40.8)	4.0(40.8)	4.0(40.8)	4.0(40.8)
最高转速[min⁻¹]	5500	5500	5500	2000
转动惯量 [kg・m²]	0.2	0.39	0.42	0.92
重量 [kg]	14.5	22.5	23.5	88
总泄漏量 [ℓ/min]	0.8	0.8	0.8	0.8

※ 最大车削速度以实测值为准。
※ 规格如有更改，恕不另行通知。

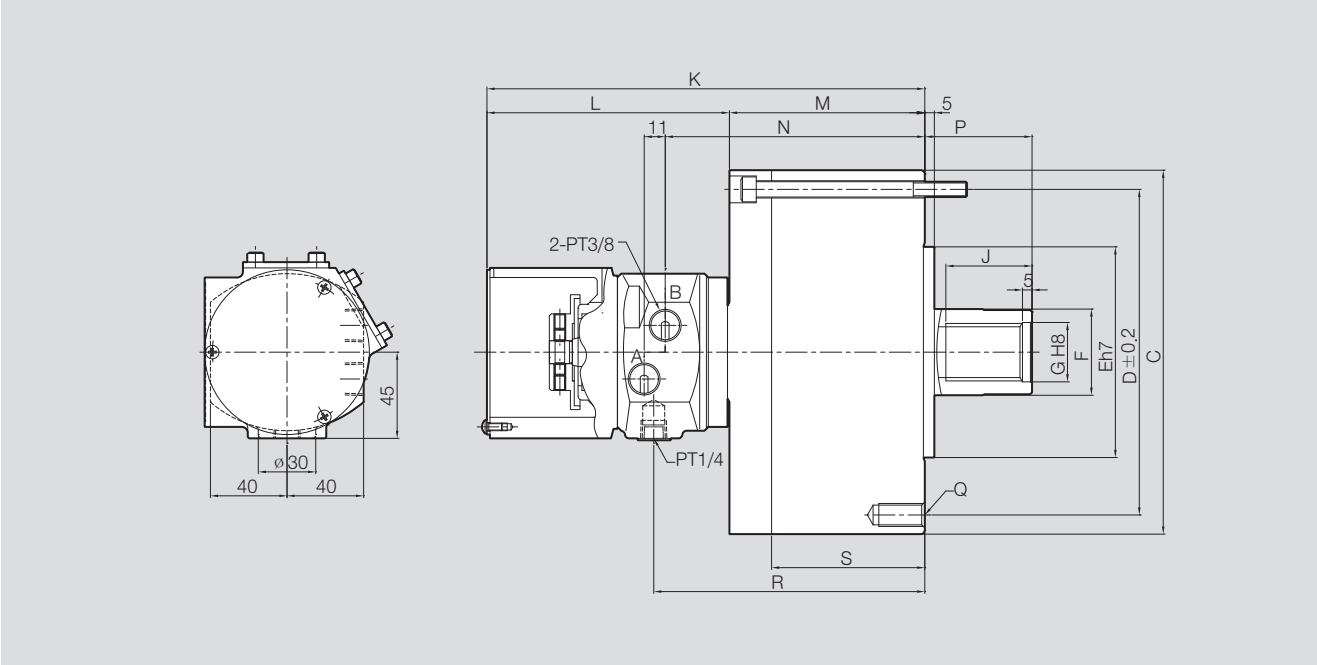

尺寸

	YH-10120RE	YH-10125RE	YH-12125RE	YH-12140RE	YH-15130RE	YH-15150RE	YH-20135RE	YH-20150RE	YH-25160RE
ΦC	135	135	160	160	190	190	245	245	305
ΦD	118	118	142	142	170	170	222	222	275
ΦE	80	80	110	110	110	110	120	120	160
ΦF	30	30	35	35	45	45	55	55	65
ΦG	21	21	25	25	31	31	37	37	44
J	35	35	44	44	45	55	60	60	65
K	209.6	214.6	220.6	267.1	228.6	280.1	265.1	280.1	310
L	126.6	126.6	126.6	156.5	126.6	158.1	158.1	158.1	136
M	83	88	94	109	102	122	107	122	142.5
N	116.5	121.5	127.5	142.5	135.5	155.5	140.5	155.5	176
P max.	45	45	51	65	56	80	69	80	85
P min.	25	20	26	25	26	30	34	30	25
Q	6-M10 TAP DP'20	6-M10 TAP DP'20	12-M12 TAP DP'24	12-M12 TAP DP'24	12-M12 TAP DP'24	12-M12 TAP DP'24	12-M16 TAP DP'30	12-M16 TAP DP'30	12-M20 TAP DP'35
R	122.5	127.5	133.5	148.5	141.5	161.5	146.5	161.5	182
S	67	72	72	87	80	100	85	100	120.5

YS-RA 超薄型中实回转油缸（带接近开关支架和内置通气旋转接头）

应用

超薄型中实回转油缸（带接近开关支架）

技术特点

内置安全阀那和泄压阀，在停电或者压力急降时，仍保持压力无需旋转接头，内置通气旋转接头，安装空间最小化

Rotary Cylinder

规格

	YS-11020RA	YS-12021RA	YS-13030RA
活塞行程 [mm]	20	21	30
活塞表面积（推）[cm^2]	87.6	105.7	131.8
活塞表面积（拉）[cm^2]	84	102	122.5
活塞推力 [kN(kgf)]	28(2855)	39(3977)	47(4793)
活塞拉力 [kN(kgf)]	27(2753)	38(3875)	45(4589)
最大工作压力 [MPa(kgf/cm^2)]	3.5(35.7)	4.0(40.8)	4.0(40.8)
最高转速[min^{-1}]	6000	6000	6000
转动惯量 [kg・m^2]	0.016	0.028	0.029
重量 [kg]	8.5	10.2	10.3
总泄漏量 [ℓ/min]	1.2	1.2	1.2

※ 最大车削速度以实测值为准。
※ 规格如有更改，恕不另行通知。

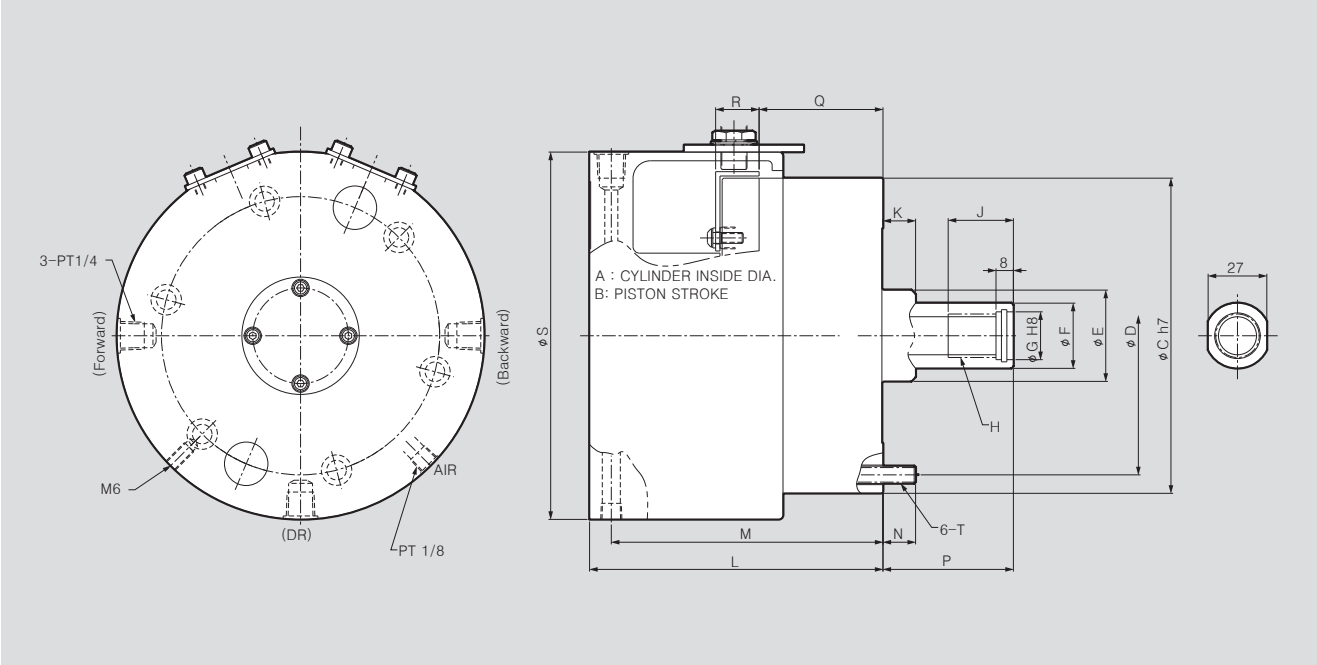

尺寸

	YS-11020RA	YS-12021RA	YS-13030RA
A	110	120	130
B	20	21	30
ΦC	145	168	168
ΦD	128	145	150
ΦE	42	44	51
ΦF	30	32	36
ΦG	22	22	26
H	M20x2.5	M20x2.5	M24x3.0
J	30	30	35
K	15	15	15
L	135	135	144
M	125	125	134
N	15	17	17
P max.	60	60	60
P min.	40	39	30
Q max.	77	77	86
Q min.	57	57	66
R	20	20	20
ΦS	169	192	192
T	M8x80	M10x80	M10x90

YS-RC 超薄型中实回转油缸（带接近开关支架和内置通水旋转接头）

应用

超薄型中实回转油缸

技术特点

内置安全阀那和泄压阀，在停电或者压力急降时，仍保持压力无需旋转接头，内置通水旋转接头，安装空间最小化

规格

	YS-11020RC
活塞行程 [mm]	20
活塞表面积（推）[cm²]	87.6
活塞表面积（拉）[cm²]	84
活塞推力 [kN(kgf)]	28(2855)
活塞拉力 [kN(kgf)]	27(2753)
最大工作压力 [MPa(kgf/cm²)]	3.5(35.7)
最高转速[min⁻¹]	6000
转动惯量 [kg・m²]	0.016
重量 [kg]	8.5
总泄漏量 [ℓ/min]	1.2

※ 最大车削速度以实测值为准。
※ 规格如有更改，恕不另行通知。

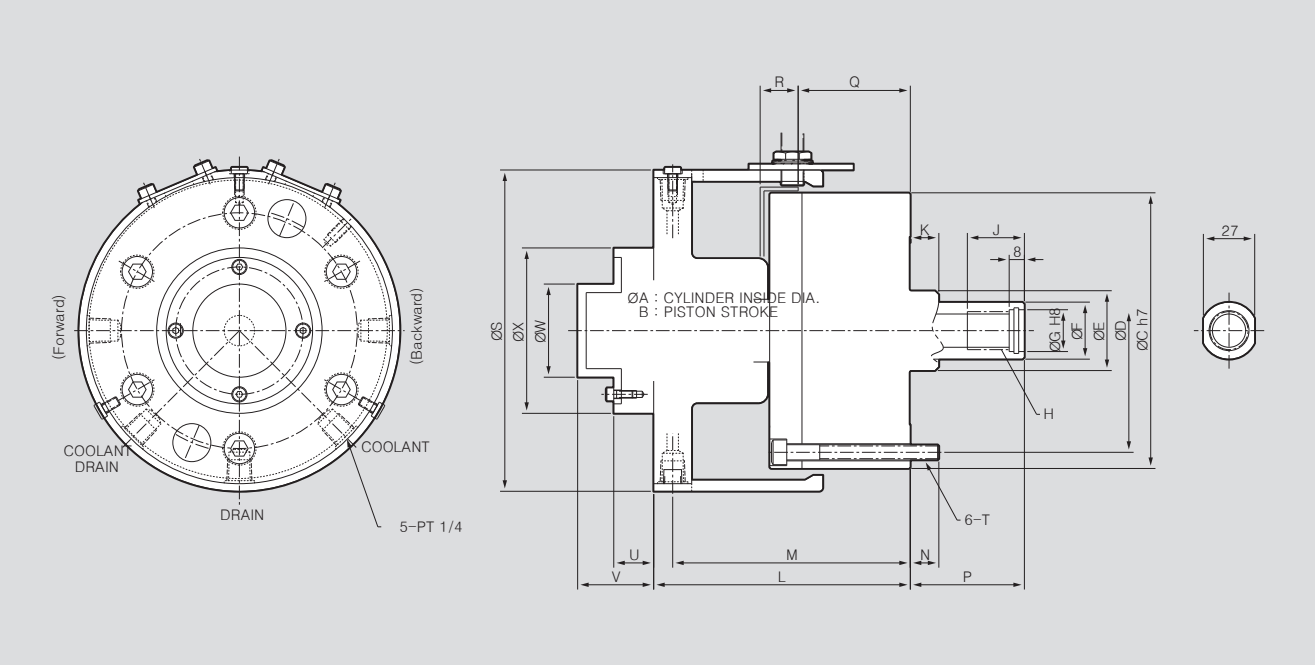

尺寸

	YS-11020RC
A	110
B	20
ΦC	145
ΦD	128
ΦE	42
ΦF	30
ΦG	22
H	M20x2.5
J	30
K	15
L	135
M	125

	YS-11020RC
N	15
P max.	60
P min.	40
Q max.	77
Q min.	57
R	20
ΦS	169
T	M8x80
U	21
V	40
W	49
X	87

DY 双活塞回转油缸

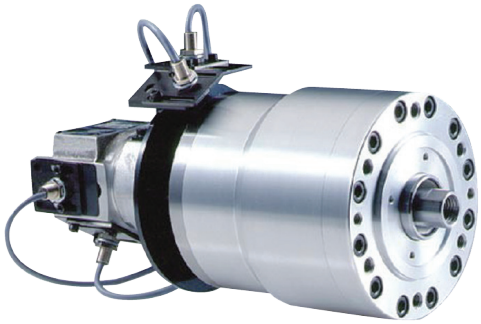

应用

适用于复合 动作卡盘、配备端面驱动顶尖或零件弹出器的卡盘

技术特点

单缸体，双活塞，双驱动

Rotary Cylinder

规格

	活塞直径 (mm)	活塞面积 (cm^2)	活塞行程		重量 (kg)	GD2 ($kgf.m^2$)	最大工作压力 (kgf/cm^2)	最高转速 (r.p.m.)
			S1(Max/Min)	S2(Max/Min)				
DY-1253030	125/70	103/33	60/30	45/15	-	0.065	40.8	5000
DY-1251535L	125/70	103/33	116/101	75/40	-	0.07	40.8	5000
DY-1251535S	125/70	103/33	90/75	75/40	-	0.07	40.8	5000
DY-1253060	125/70	103/33	90/60	75/15	-	0.085	40.8	5000
DY-1255030	125/70	103/33	80/30	45/15	-	0.072	40.8	5000

※ 最大车削速度以实测值为准。
※ 规格如有更改，恕不另行通知。

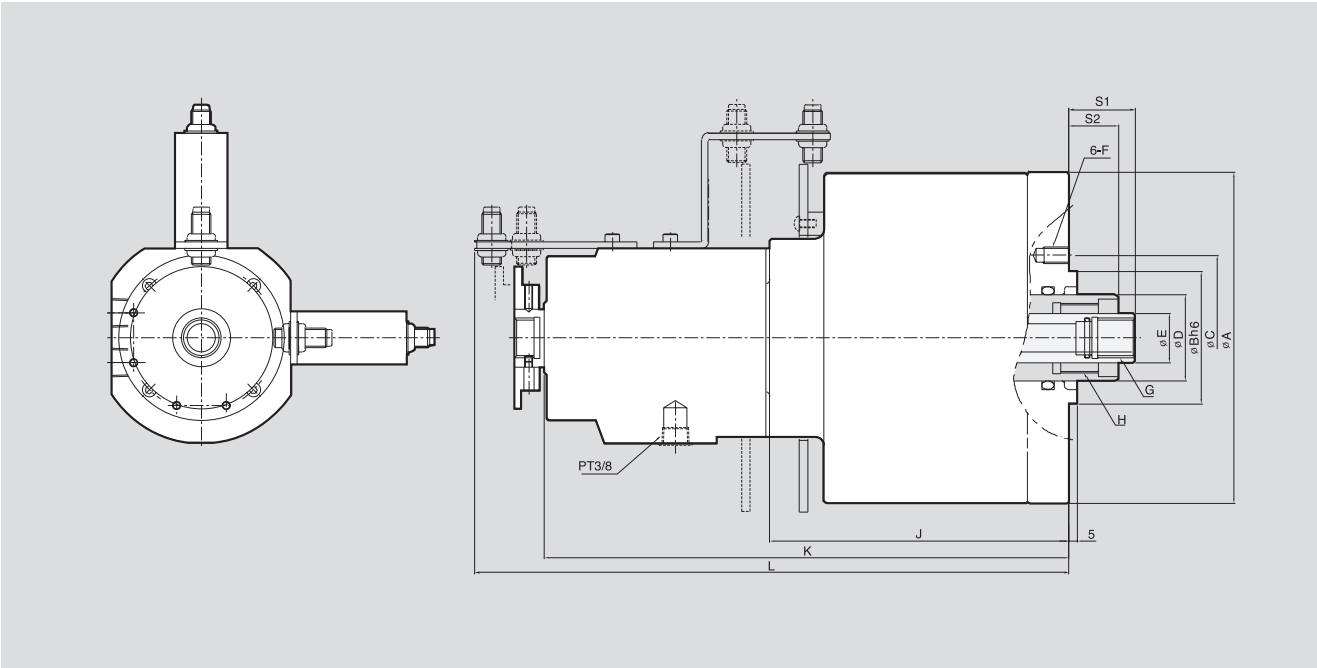

※ Piston A : Outer Piston
※ Piston B : Inner Piston

尺寸

	DY-1253030	DY-1251535	DY-1253060	DY-1255030
A	165	165	165	165
B (g6)	110	110	110	110
C	142	142	142	142
D	55	55	55	55
E	25	25	25	25
F	6-M8	6-M8	6-M8	6-M8
G	M16x2.0	M16x2.0	M16x2.0	M16x2.0
H	M45x1.5	M45x1.5	M45x1.5	M45x1.5
J	164	154	194	184
K	305	325	365	340
L	374.3	394.3	434.3	429.3

AY-R 中实回转气缸

应用

中实回转气缸，气压驱动适合切削薄壁零件

Rotary Cylinder

规格

	AY-1005R	AY-1315R	AY-1720R	AY-2225R	AY-2730R
活塞行程 [mm]	5	15	20	25	30
活塞表面积（推）[cm^2]	78.5	131	225	378	570.4
活塞表面积（拉）[cm^2]	73.6	128	220.1	371.1	560.8
活塞推力 [kN(kgf)]	5.4(552)	7.7(786)	13.23(1350)	22.2(2268)	33.5(3422)
活塞拉力 [kN(kgf)]	5.1(518)	7.5(770)	12.9(1320)	21.8(2226)	33.0(3364)
最大工作压力 [MPa(kgf/cm^2)]	8(0.82)	8(0.82)	8(0.82)	8(0.82)	8(0.82)
最高转速[min^{-1}]	5000	5000	5000	4000	3000
重量 [kg]	4.1	5.2	8.3	13.3	18.7
转动惯量 [kg・m^2]	0.04	0.07	0.11	0.32	0.75

※ 最大车削速度以实测值为准。
※ 规格如有更改，恕不另行通知。

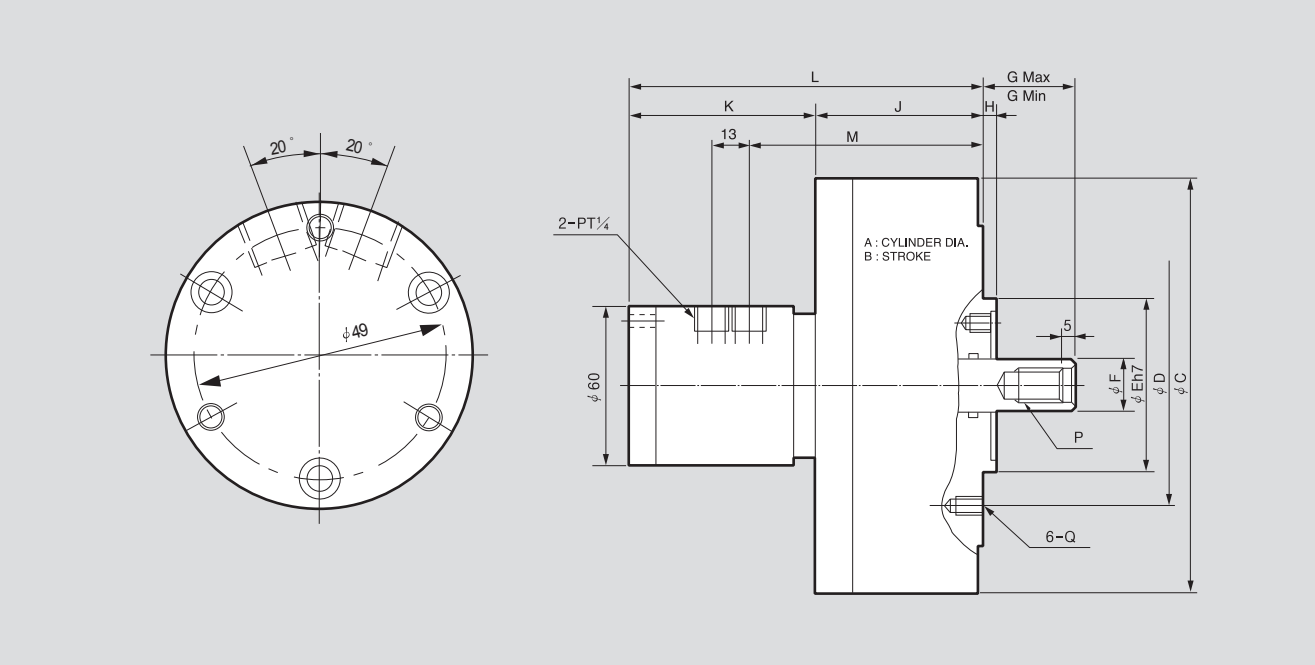

尺寸

	AY-1005R	AY-1315R	AY-1720R	AY-2225R	AY-2730R
A	100	130	170	220	270
B	5	15	20	25	30
ΦC	128	156	200	255	305
ΦD	90	90	100	130	130
ΦE(h7)	65	65	80	110	110
ΦF	20	20	25	30	35
G max.	30	35	65	71	76
G min.	25	20	45	46	46
H	5	5	5	5	5
J	53	63	82	93	103
K	71	71	71	71	74.5
L	124	134	153	164	177.5
M	80	90	109	120	133.5
N	M5	M5	M5	M5	M5
Q	M6x11	M6x11	M10x16	M12x20	M12x20
P	M12x22	M12x22	M16x30	M20x35	M24x40

手动卡盘

SC
标准三爪卡盘（硬爪）

100 P

FSC
标准前装三爪卡盘
(硬爪)

102 P

TC
标准三爪卡盘（软爪和硬顶爪）

103 P

FTC
前装三爪卡盘（软爪和硬顶爪）

104 P

ST
两爪卡盘（软顶爪）

106 P

SF
四爪卡盘（硬爪）

107 P

SCS
六爪卡盘（硬爪）

108 P

SL
标准插床卡盘（硬爪）

109 P

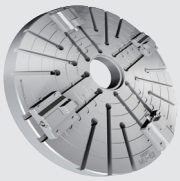

MU
手动卡盘

110 P

IC
单动卡盘（硬爪）

112 P

IC Mega Bore
单动大通孔卡盘
(硬爪)

114 P

SC 标准三爪卡盘（硬爪）

通孔范围：Ø16~Ø57
夹持范围：Ø2~Ø180

H/S 卡爪
185p

应用
三爪自定心卡盘，配备高刚性硬爪

技术特点
包含一付内撑硬爪和一付外夹硬爪

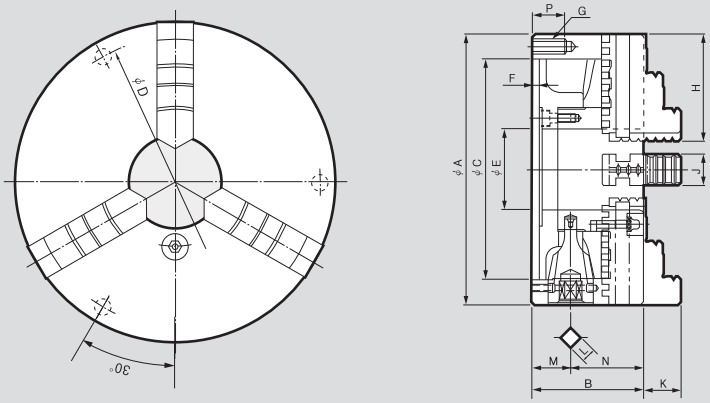

尺寸

	SC-85(3")	SC-110(4")	SC-130(5")	SC-165(6")	SC-190(7")
ΦA	85	110	130	167	192
B	44.1	56.85	59.5	65	75
ΦC(H6)	60	80	100	130	155
ΦD	73	95	115	147	172
ΦE	16	24	34	45	57
F	3.5	4.5	4.5	5	5
G	3-M6	3-M8	3-M8	3-M10	3-M10
H	35	42	50	65	75
J	11	14	16	19	22
K	14.6	18.75	20.1	25.07	30.06
L	7	8	8	10	11
M	17	24.5	22.5	24	27.5
N	27.1	32.35	37	41	47.5
P	12	16	16	20	20

规格

	SC-85 (3")	SC-110 (4")	SC-130 (5")	SC-165 (6")	SC-190 (7")
最大静态夹持力 [kN(kgf)]	9(918)	12(1224)	15(1530)	31(3161)	31(3161)
外径夹持范围 [Ømm]	2~70	3~94	3~110	3~160	4~180
内径夹持范围 [Ømm]	24~64	29~84	33~100	48~150	56~170
操作力矩 [N・m(kgf・m)]	29.4(3.0)	44.1(4.1)	63.7(6.5)	88.3(9.0)	107.9(11.0)
最高转速[min^{-1}]	2500	2500	2500	4000	3500
重量 [kg]	1.5	3.1	4.4	11.4	12.2
转动惯量 [N・m2 (kg・m^2)]	0.05(0.005)	0.17(0.017)	0.35(0.036)	1.18(0.12)	2.35(0.24)

※ 最大车削速度以实测值为准。

SC 标准三爪卡盘（硬爪）

通孔范围 : Ø75~Ø130
夹持范围 : Ø5~Ø346

H/S 卡爪
185p

应用
三爪自定心卡盘，配备高刚性硬爪

技术特点
包含一付内撑硬爪和一付外夹硬爪

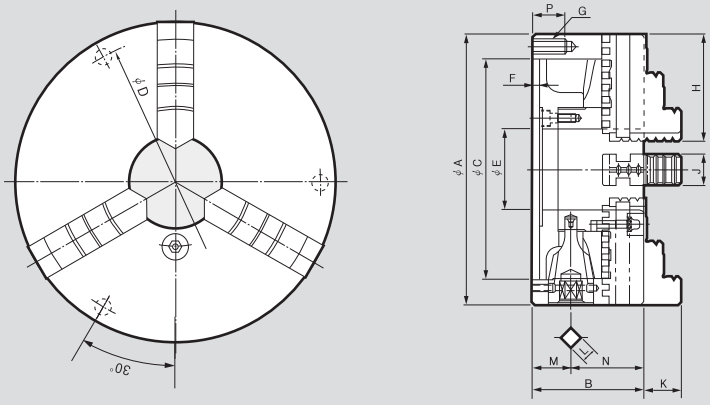

尺寸

	SC-230(9")	SC-273(10")	SC-310(12")	SC-355(14")	SC-405(16")
ΦA	232	273	310	355	405
B	84	86	96	110	114.5
ΦC(H6)	190	230	260	300	345
ΦD	210	250	285	328	375
ΦE	75	89	100	105	130
F	6	6	7	8	8
G	3-M12	3-M12	3-M12	6-M12	6-M12
H	85	98	110	133	133
J	24	28	30	35	35
K	35.04	40.02	45.08	62.98	63
L	12	12	14	14	15
M	29.5	31.5	31.5	42.4	42
N	54.5	54.5	64.5	67.6	72.5
P	25	25	25	36	36

规格

	SC-230 (9")	SC-273 (10")	SC-310 (12")	SC-355 (14")	SC-405 (16")
最大静态夹持力 [kN(kgf)]	37(3773)	46(4691)	55(5608)	40.5(4130)	45(4589)
外径夹持范围 [Ømm]	5~200	5~260	10~300	25~315	25~346
内径夹持范围 [Ømm]	62~210	70~250	86~290	107~290	113~324
操作力矩 [N・m(kgf・m)]	147(15.0)	176.5(18.0)	206(21.0)	225.6(23.0)	245(25.0)
最高转速[min^{-1}]	2900	2500	2200	1500	1500
重量 [kg]	21.2	28	41	54	74
转动惯量 [N・m2 (kg・m^2)]	6.27(0.64)	9.90(1.01)	23.0(2.35)	37.2(3.8)	67.6(6.9)

※ 最大车削速度以实测值为准。

FSC 标准前装三爪卡盘（硬爪）

通孔范围：Ø34~Ø100
夹持范围：Ø3~Ø300

应用

三爪自定心卡盘，配备高刚性硬爪（前装型）

技术特点

包含一付内撑硬爪和一付外夹硬爪

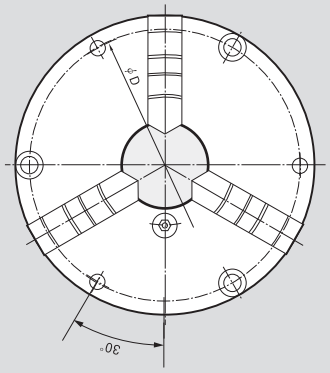

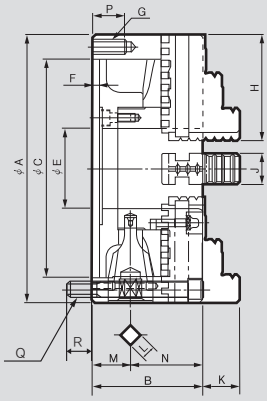

尺寸

	FSC-85(3")	FSC-110(4")	FSC-130(5")	FSC-165(6")	FSC-190(7")	FSC-230(9")	FSC-273(10")	FSC-310(12")
ΦA	85	110	130	167	192	232	273	310
B	44.1	56.85	59.5	65	75	84	86	96
ΦC(H6)	60	80	100	130	155	190	230	260
ΦD	73	95	115	147	172	210	250	285
ΦE	16	24	34	45	57	75	89	100
F	3.5	4.5	4.5	5	5	6	6	7
G	3-M6	3-M8	3-M8	3-M10	3-M10	3-M12	3-M12	3-M12
H	35	42	50	65	75	87	98	110
J	11	14	16	19	22	24	28	30
K	14.6	18.75	20.1	25.07	30.06	35.04	40.02	45.08
L	7	8	8	10	11	12	12	14
M	17	24.5	22.5	24	27.5	29.5	31.5	31.5
N	27.1	32.35	37	41	47.5	54.5	54.5	64.5
P	13	16	16	20	20	25	25	25
Q	3-M6x50	3-M8x60	3-M8x65	3-M10x70	3-M10x85	3-M12x90	3-M12x90	3-M12x100
R	12.4	11.65	14	15.5	20.5	20	20	20

规格

	FSC-85(3")	FSC-110(4")	FSC-130(5")	FSC-165(6")	FSC-190(7")	FSC-230(9")	FSC-273(10")	FSC-310(12")
最大静态夹持力 [kN(kgf)]	9(918)	12(1224)	15(1530)	31(3161)	31(3161)	37(3773)	46(4691)	55(5608)
外径夹持范围 [Ømm]	2~70	3~94	3~110	3~160	4~180	5~220	5~260	10~300
内径夹持范围 [Ømm]	24~64	29~84	33~100	48~150	56~170	62~210	70~250	86~290
操作力矩 [N・m(kgf・m)]	29.4(3.0)	44.1(4.1)	63.7(6.5)	88.3(9.0)	107.9(11.0)	147(15.0)	176.5(18.0)	206(21.0)
最高转速[min^{-1}]	2500	2500	2500	4000	3500	2900	2500	2200
重量 [kg]	1.5	3.1	4.4	11.4	12	21.2	28	41
转动惯量 [N・m2 (kg・m^2)]	0.05(0.005)	0.17(0.017)	0.35(0.036)	1.18(0.12)	2.35(0.24)	6.27(0.64)	9.90(1.01)	23.0(2.35)

※ 最大车削速度以实测值为准。
※ 规格如有更改，恕不另行通知。

TC 标准三爪卡盘（软爪和硬爪）

通孔范围 : Ø57~Ø100
夹持范围 : Ø4~Ø300

H/S 卡爪
184p

应用
分体式卡爪结构，三爪自定心卡盘（包括硬爪和软爪）

技术特点
硬爪可反向安装，实现内撑和外夹

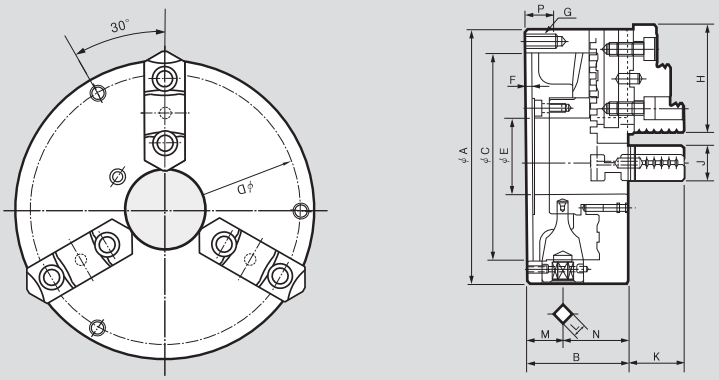

尺寸

	TC-165	TC-190(7”)	TC-230(9")	TC-273(10")	TC-310(12")
ΦA	167	192	232	273	310
B	69	78.7	84	86	96
ΦC	130	155	190	230	260
ΦD	147	172	210	250	285
ΦE	47	57	75	89	100
F	5	5	6	6	7
G	3-M10	3-M10	3-M12	3-M12	3-M12
H	67.3	80.5	90.5	103.5	115.5
J	26	28	32	35	40
K	38.57	42.8	53.8	56	56.08
L	10	11	12	12	14
M	24	27.5	29.5	31.5	31.5
N	45	51.2	54.5	54.5	64.5
P	20	20	25	25	25
Mounting bolt	3-M10	3-M10	3-M12	3-M12	3-M12

规格

	TC-165	TC-190(7”)	TC-230(9")	TC-273(10")	TC-310(12")
最大静态夹持力 [kN(kgf)]	31(3161)	31(3161)	37(3773)	46(4691)	55(5608)
外径夹持范围 [Ømm]	3~160	4~180	5~220	5~260	10~300
内径夹持范围 [Ømm]	55~150	56~170	62~210	70~250	86~290
操作力矩 [N・m(kgf・m)]	88(9.0)	107.9(11.0)	147(15.0)	173.5(18.0)	206(21.0)
最高转速[min^{-1}]	4000	3500	2900	2500	2200
重量 [kg]	9	12.2	21.2	28	41
转动惯量 [N・m2 (kg・m^2)]	0.033	2.35(0.24)	6.24(0.64)	9.90(1.01)	23.0(2.35)

※ 最大车削速度以实测值为准。

FTC 前装三爪卡盘（软爪和硬爪）

手柄 187p
H/S 卡爪 184p

应用

分体式卡爪结构，三爪自定心卡盘（前装型）

技术特点

硬爪可反向安装，实现内撑和外夹

规格

	FTC-165	FTC-190(7")	FTC-230(9")	FTC-273(10")	FTC-310(12")
最大静态夹持力 [kN(kgf)]	31(3161)	31(3161)	37(3773)	46(4691)	55(5608)
外径夹持范围 [Ømm]	3~160	4~180	5~220	5~260	10~300
内径夹持范围 [Ømm]	55~150	56~170	62~210	70~250	86~290
操作力矩 [N・m(kgf・m)]	88(9.0)	107.9(11.0)	147(15.0)	176.5(18.0)	206(21.0)
最高转速[min^{-1}]	4000	3500	2900	2500	2200
重量 [kg]	9	12.2	21.2	28	41
转动惯量 [N・m2 (kg・m^2)]	0.033	0.62(0.063)	1.61(0.163)	2.63(0.265)	5.85(0.588)

	FTC-460(18")	FTC-535(21")	FTC-610(24")	FTC-810(32")	FTC-1000(40")
最大静态夹持力 [kN(kgf)]	65(6650)	73(7400)	80(8200)	110(11216)	110(11216)
外径夹持范围 [Ømm]	40~410	45~481	130~576	270~810	340~990
内径夹持范围 [Ømm]	152~436	155~499	235~592	390~800	450~940
操作力矩 [N・m(kgf・m)]	255.0(26)	313.9(32)	372.7(38)	588(60)	588(60)
最高转速[min^{-1}]	1200	950	850	650	470
重量 [kg]	106	182	238	480	780
转动惯量 [N・m2 (kg・m^2)]	124(12.6)	287(29.3)	488(49.8)	598(61)	598(61)

※ 最大车削速度以实测值为准。

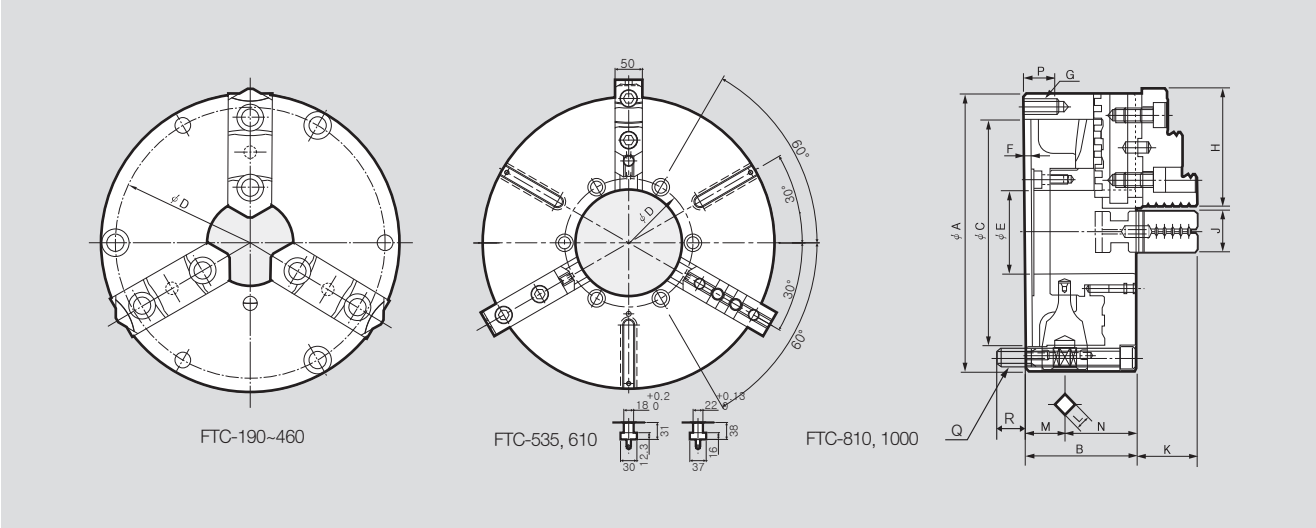

尺寸

	FTC-165	FTC-190(7")	FTC-230(9")	FTC-273(10")	FTC-310(12")	FTC-460(18")	FTC-535(21")	FTC-610B(24")	FTC-810(32")	FTC-1000(40")
ΦA	167	192	232	273	310	460	535	610	810	1000
B	69	78.7	84	86	96	114	143	143	180	196
ΦC(H6)	130	155	190	230	260	400	270	380	520	910
ΦD	147	172	210	250	285	425	235	315	425	610
ΦE	47	57	75	89	100	190	195	275	375	560
F	5	5	6	6	7	8	12	14	16	16
G	3-M10	3-M10	3-M12	3-M12	3-M12	-	-	-	-	-
H	67.3	80.5	90.5	103.5	115.5	140(130)	150(130)	130	140	140
J	26	28	32	35	40	50	50	50	70	70
K	38.57	42.8	53.8	56	56.08	79.8	82	82	95	95
L	10	11	12	12	14	17	22	22	22	22
M	24	27.5	29.5	31.5	31.5	38.2	57.5	57.5	64	69.5
N	45	51.2	54.5	54.5	64.5	75.8	85.5	85.5	116	126.5
P	20	20	25	25	25	-	-	-	-	-
Q	3-M10x75	3-M10x85	3-M12x90	3-M12x90	3-M12x105	3-M16x120	3-M20x140	3-M20x140	3-M24x170	3-M24x200
R	16.5	16.8	20	20	20	24	19	18	15	24

ST 标准两爪卡盘（软爪）

通孔范围 : Ø57~Ø100
夹持范围 : Ø4~Ø300

H/S 卡爪
184p

应用
两爪自定心卡盘，配备分体式卡爪

技术特点
适合夹持阀门、管接头及异形零件

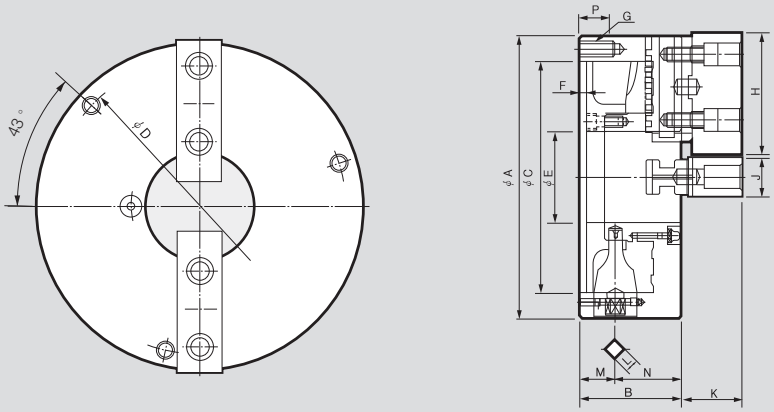

尺寸

	ST-190(7")	ST-230(9")	ST-273(10")	ST-310(12")
ΦA	192	232	273	310
B	78.7	84	86	96
ΦC(H6)	155	190	230	260
ΦD	172	210	250	285
ΦE	57	75	89	100
F	5	6	6	7
G	3-M10	3-M12	3-M12	3-M12
H	88	100	110	125
J	32	32	35	40
K	42.8	49.8	48	59.3
L	11	12	12	14
M	27.5	29.5	31.5	31.5
N	51.2	54.5	54.5	64.5
P	20	25	25	25

规格

	ST-190(7")	ST-230(9")	ST-273(10")	ST-310(12")
最大静态夹持力 [kN(kgf)]	20.7(2110)	24.7(2518)	46(4691)	55(5608)
外径夹持范围 [Ømm]	4~180	5~220	5~260	10~300
内径夹持范围 [Ømm]	62~170	70~210	70~250	86~290
操作力矩 [N・m(kgf・m)]	73.5(7.5)	98(10.0)	176.5(18.0)	206(21.0)
最高转速[min^{-1}]	3500	2900	2500	2200
重量 [kg]	12.6	21.4	28	41
转动惯量 [N・m2 (kg・m^2)]	2.55(0.26)	6.27(0.64)	9.90(1.01)	23.0(2.35)

※ 最大车削速度以实测值为准。

SF 标准四爪卡盘（硬爪）

通孔范围：Ø57~Ø100
夹持范围：Ø4~Ø300

H/S 卡爪
184p

应用
四爪自定心卡盘，整体式硬爪

技术特点
适合夹持方形零件

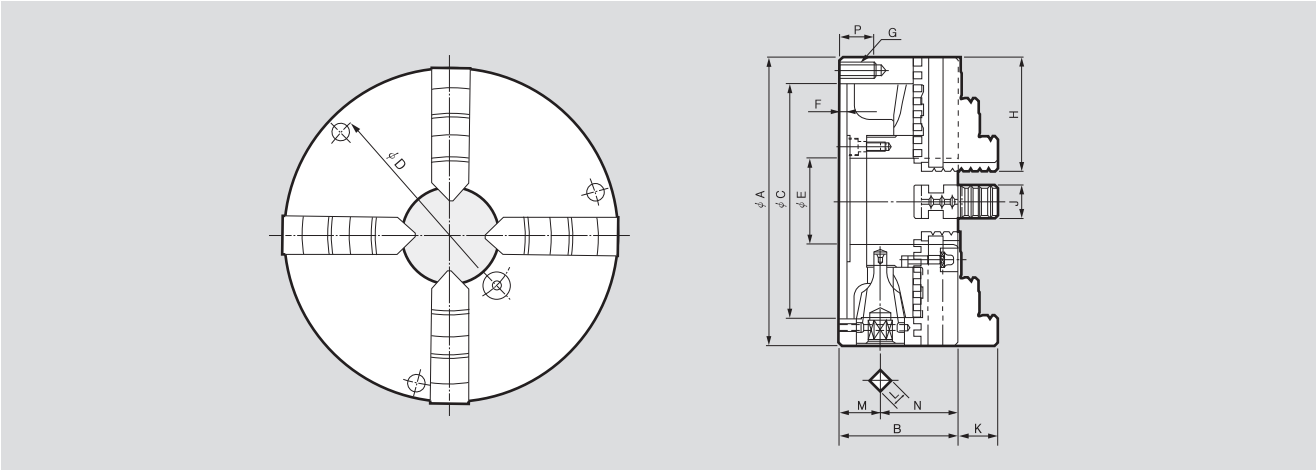

尺寸

	SF-190(7")	SF-230(9")	SF-273(10")	SF-310(12")
ΦA	192	232	273	310
B	75	84	86	96
ΦC(H6)	155	190	230	260
ΦD	172	210	250	285
ΦE	57	75	89	100
F	5	6	6	7
G	3-M10	3-M12	3-M12	3-M12
H	75	87	98	110
J	22	24	28	30
K	30.06	35.04	40.02	45.08
L	11	12	12	14
M	27.5	29.5	31.5	31.5
N	47.5	54.5	54.5	64.5
P	20	25	25	25

规格

	SF-190(7")	SF-230(9")	SF-273(10")	SF-310(12")
最大静态夹持力 [kN(kgf)]	31(3161)	37(3773)	46(4691)	55(5608)
外径夹持范围 [Ømm]	4~180	5~220	5~260	10~300
内径夹持范围 [Ømm]	56~170	62~210	70~250	86~290
操作力矩 [N・m(kgf・m)]	107.9(11.0)	147(15.0)	176.5(18.0)	206(21.0)
最高转速[min^{-1}]	3500	2900	2500	2200
重量 [kg]	12.5	21.5	28	41
转动惯量 [N・m2 (kg・m^2)]	2.45(0.25)	6.37(0.65)	9.90(1.01)	23.0(2.35)

※ 最大车削速度以实测值为准。

SCS 标准六爪卡盘（硬爪）

通孔范围：Ø75~Ø100
夹持范围：Ø5~Ø300

H/S 卡爪
185p

应用
六爪自定心卡盘，配备高刚性硬爪

技术特点
适合加工薄管材或易变形零件

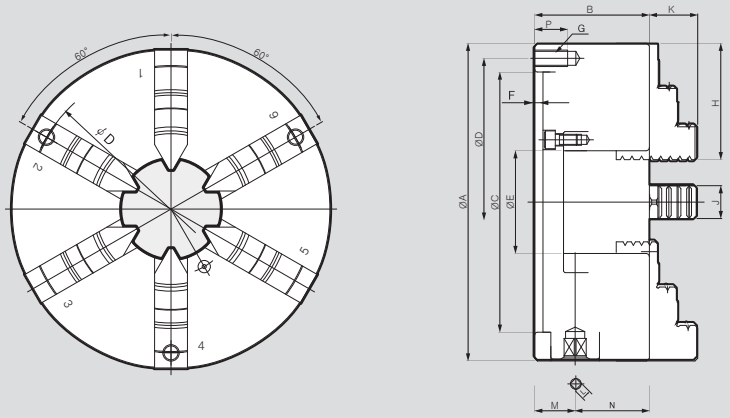

尺寸

	SCS-230(9")	SCS-273(10")	SCS-310(12")
ΦA	232	273	310
B	84	86	96
ΦC(H6)	190	230	260
ΦD	210	250	285
ΦE	75	89	100
F	6	6	7
G	3-M12	3-M12	3-M12
H	85	98	110
J	24	28	30
K	35.04	40.02	45.08
L	12	12	14
M	29.5	31.5	31.5
N	54.5	54.5	64.5
P	25	25	25

规格

	SCS-230 (9")	SCS-273 (10")	SCS-310 (12")
最大静态夹持力 [kN(kgf)]	37(3773)	46(4691)	55(5608)
外径夹持范围 [Ømm]	5~200	5~260	10~300
内径夹持范围 [Ømm]	62~210	70~250	86~290
操作力矩 [N・m(kgf・m)]	147(15.0)	176.5(18.0)	206(21.0)
最高转速[min^{-1}]	2900	2500	2200
重量 [kg]	24	32	45
转动惯量 [N・m2 (kg・m^2)]	6.27(0.64)	9.90(1.01)	23.0(2.35)

※ 最大车削速度以实测值为准。

SL 固定式三爪自定心卡盘（硬爪）

通孔范围 : Ø60~Ø100
夹持范围 : Ø4~Ø266

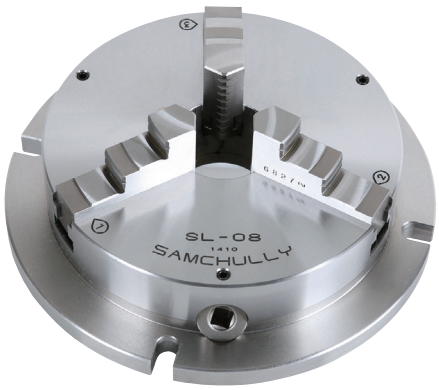

手柄 187p
H/S 卡爪 185p

应用
易于安装，操作简便，整体式硬爪

技术特点
一体式安装座

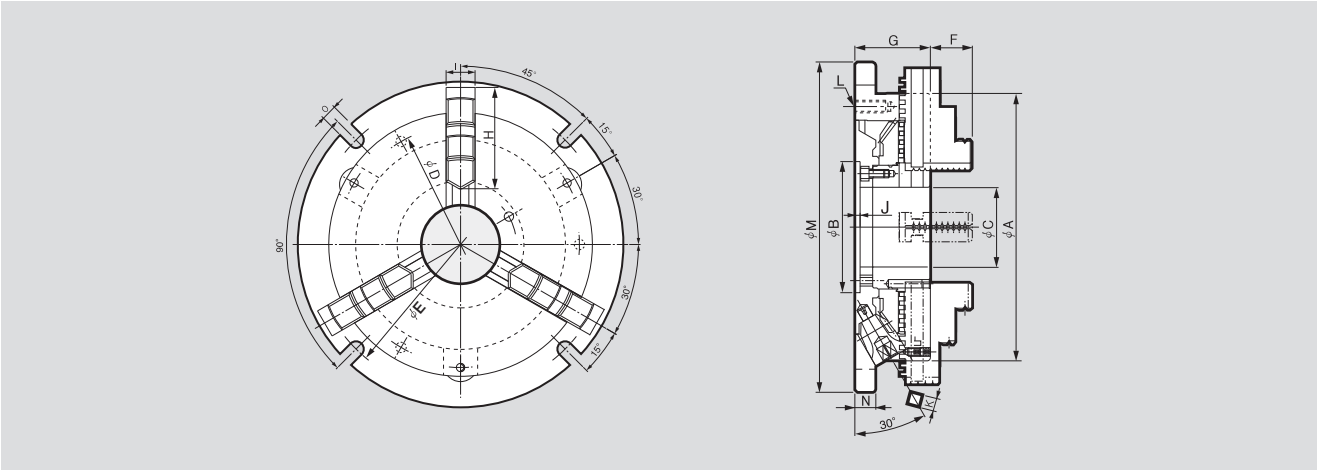

尺寸

	SL-08	SL-10	SL-12
ΦA	215	255	305
ΦB(HC6)	110	125	160
ΦC	60	76	100
ΦD	190.5	230	280
ΦE	240	286	340
F	35.04	40.02	45.08
G	64	72	76
H	85	98	110
I	25	28	30
J	4	4.5	5
K	11	12	14
L	M10	M12	M12
M	266	315	370
N	17	20	22
O	13	15	17

规格

	SL-08	SL-10	SL-12
最大静态夹持力 [kN(kgf)]	37(3,800)	46(4,700)	55(5,620)
外径夹持范围 [Ømm]	4~182	4~220	5~266
内径夹持范围 [Ømm]	58~174	68~212	80~263
操作力矩 [N・m(kgf・m)]	117.7(13)	176.5(18)	196.2(20)
兼容卡爪	SC-230	SC-273	SC-310
重量 [kg]	17.6	27.7	40

※ 最大车削速度以实测值为准。

MU 手动卡盘

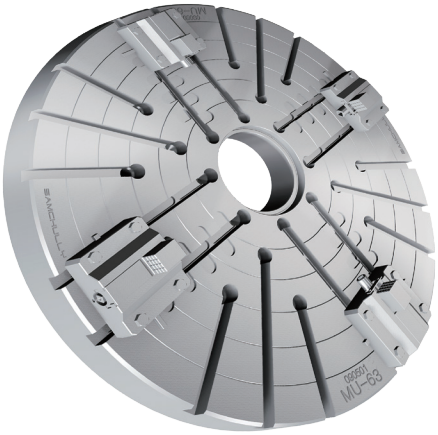

应用

四爪结构，含有两级可调手动卡爪，易于操作和调整。

规格

	MU-32	MU-40	MU-50	MU-63
盒型卡爪行程 [mm]	60	60	50	50
最大静态夹持力[kN(kgf)]	-	-	-	-
最大夹持范围 [Ømm]	681	885	1050	1450
最小夹持范围 [Ømm]	112	316	281	321
最高转速[min^{-1}]	650	500	360	400
重量 [kg]	350	800	1250	1600
转动惯量 [N・m2 (kg・m^2)]	-	-	-	-

※ 允许的最大车削速度以实测值为准。
※ T型槽可根据要求进行变更。

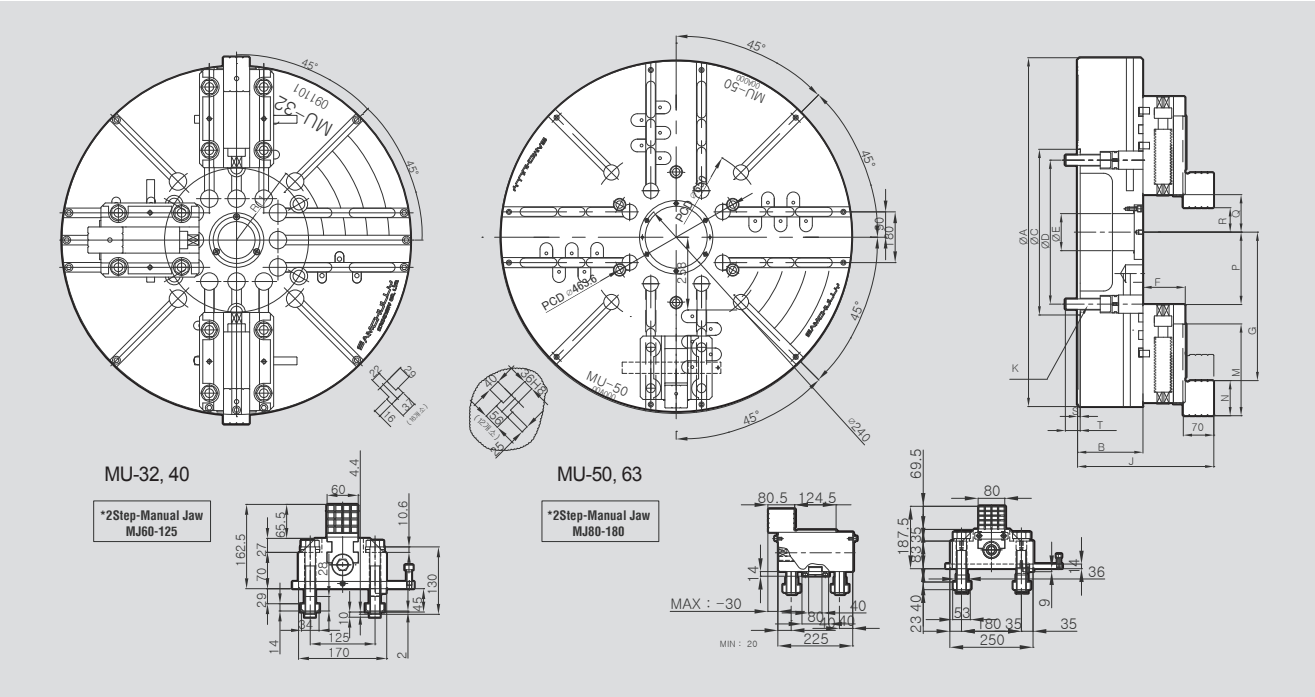

尺寸

	MU-32	MU-40	MU-50	MU-63
ΦA	800	1000	1250	1600
ΦB(76)	150	150	180	240
ΦC	380	520	520	1020
ΦD	330.2	463.6	463.6	956
ΦE	85	178	220	320
F	97	97	124.5	124.5
G max	340.5	442.5	525	725
J	312.5	312.5	367.5	427.5
K	6-M24x80L	6-M24x90L	6-M24x100L	12-M24x140L
M	210.5	210.5	205	205
N	80.5	80.5	80.5	80.5
P	166	268	345	365
Q	86	188	170.5	190.5
R min	56	158	140.5	160.5
S	6	8	8	8
T	34	41	54	38

IC 四爪单动卡盘（硬爪）(200mm - 400mm)

通孔范围 : Ø50~Ø90
夹持范围 : Ø75~Ø360

Acc. 186p
H/S 卡爪 185p

应用
各卡爪可独立操作的四爪单动卡盘

技术特点
12 寸及以上卡盘，带有 T 型 槽，方便安装定位等夹具附件

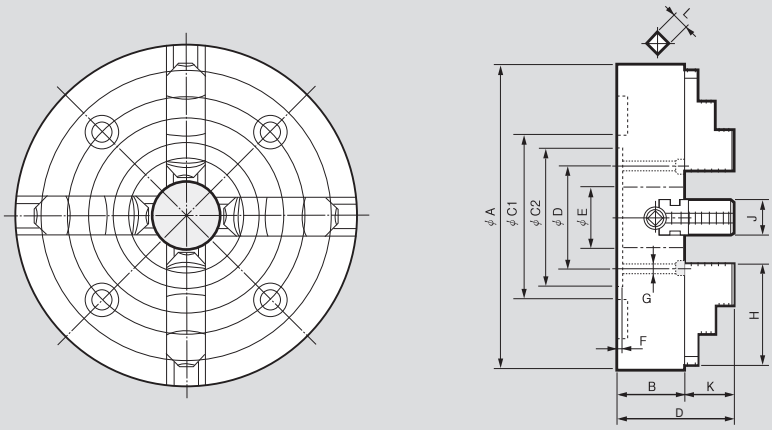

尺寸

	IC-08	IC-10	IC-12	IC-14	IC-16
A	200	250	300	350	400
B	75	80	90	90	100
C1	-	165	186	210	230
C2	175	150	170	190	210
D	155	125	140	160	180
E	50	55	65	75	90
F	6	7	6	8	8
G	M12	M12	M12	M12	M16
H	75	90	100	110	120
J	30	30	35	35	40
K	30	35	40	45	50
L	10	10	12	12	14

规格

	IC-08	IC-10	IC-12	IC-14	IC-16
最大静态夹持力 [kN(kgf)]	1000	1400	1600	1700	2000
最大夹持范围 [Ømm]	12	12	16	20	20
最小夹持范围 [Ømm]	180	230	270	320	370
最高转速 [min^{-1}]	1600	1600	1400	1400	1200
重量 [kg]	14.8	21	29.5	40	56.5
转动惯量 [N・m2 (kg・m^2)]	0.3	0.6	1.4	2.9	4.5

※ 最大车削速度以实测值为准。
※ 规格如有更改，恕不另行通知。

IC 单动卡盘（硬爪）(450mm - 813mm)

通孔范围 : Ø100~Ø140
夹持范围 : Ø220~Ø750

Acc. 186p
H/S 卡爪 185p

应用

各卡爪可独立操作的四爪单动卡盘

技术特点

12 寸及以上卡盘，带有 T 型 槽，方便安装定位等夹具附件

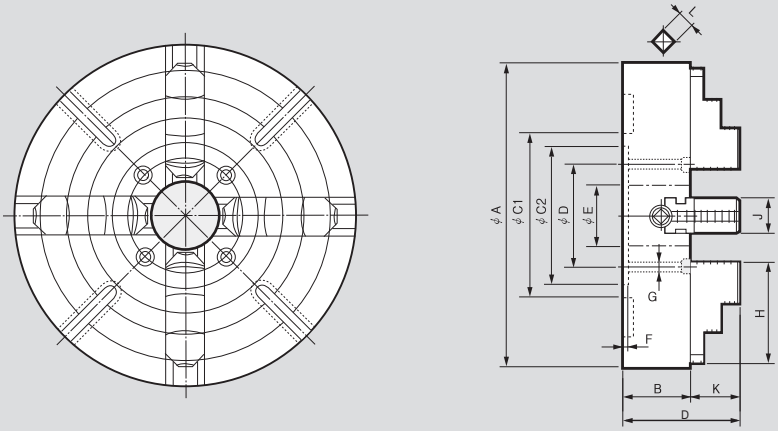

尺寸

	IC-18	IC-20	IC-24	IC-28	IC-32
A	450	500	600	710	800
B	105	110	120	120	130
C1	250	272	330	382	440
C2	230	250	300	350	400
D	200	220	260	300	350
E	100	110	120	140	140
F	8	8	10	12	12
G	M16	M16	M20	M20	M20
H	130	140	160	180	200
J	40	45	50	50	60
K	55	60	70	70	89
L	14	14	14	14	24

规格

	IC-18	IC-20	IC-24	IC-28	IC-32
最大静态夹持力 [kN(kgf)]	2000	2200	2300	2396	2447
最大夹持范围 [Ømm]	20	20	25	30	40
最小夹持范围 [Ømm]	420	460	560	660	750
最高转速 [min^{-1}]	1200	900	900	900	600
重量 [kg]	70	90	150	247	357
转动惯量 [N・m2 (kg・m^2)]	7	11.8	25.3	58	103

※ 最大车削速度以实测值为准。
※ 规格如有更改，恕不另行通知。

IC 大通孔单动卡盘（硬爪）(500mm - 600mm) MEGA BORE

通孔范围 : Ø180~Ø275
夹持范围 : Ø450~Ø550

应用

超大通孔卡盘，适合加工输油管、工业用管等

技术特点

各卡爪通过螺杆独立操作
卡爪分体式结构，包含一套硬爪和软爪

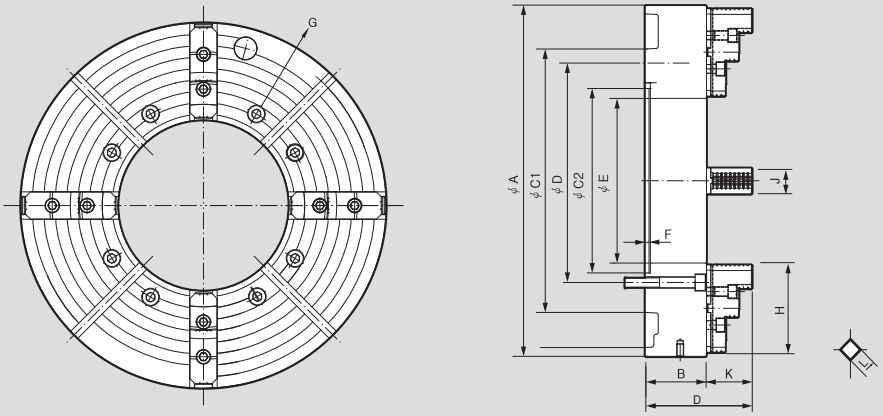

尺寸

	IC-2018	IC-2023	IC-2423	IC-2427
ΦA	500	500	600	600
B	110	110	140	140
ΦC2	260	300	420	420
ΦD	230	270	463.6	463.6
ΦE	185	230	230	275
F	-	8	10	10
G	M16	M16	M24	M24
H	135	140	200	200
J	45	45	60	60
K	83.45	83.45	104.15	104.15
L	14	14	24	24

规格

	IC-2018	IC-2023	IC-2423	IC-2427
最大静态夹持力 [kN(kgf)]	27.4(2800)	27.4(2800)	28.5(2904)	30(3056)
最大夹持范围 [Ømm]	460	460	550	550
最小夹持范围 [Ømm]	140	180	180	210
最高转速 [min^{-1}]	800	800	800	800
重量 [kg]	180	170	350	340
转动惯量 [N・m2 (kg・m^2)]	54.9(5.6)	51.41(5.3)	61.74(6.3)	61.74(6.3)

※ 软爪和硬爪是基本部件。
※ 最大车削速度以实测值为准。
※ 规格如有更改，恕不另行通知。

IC 大通孔单动卡盘（硬爪）(600mm - 1000mm) MEGA BORE

通孔范围 : Ø320~Ø560
夹持范围 : Ø550~Ø1000

应用

采用高级铸铁，强化了耐用性
大通径结构，适合加工输油管、工业用管等材料
四个卡爪均为独立操作

技术特点

兼容性高，可精准控制尺寸、严格控制质量
通用机床（KS、JIS 标准型）的理想选择

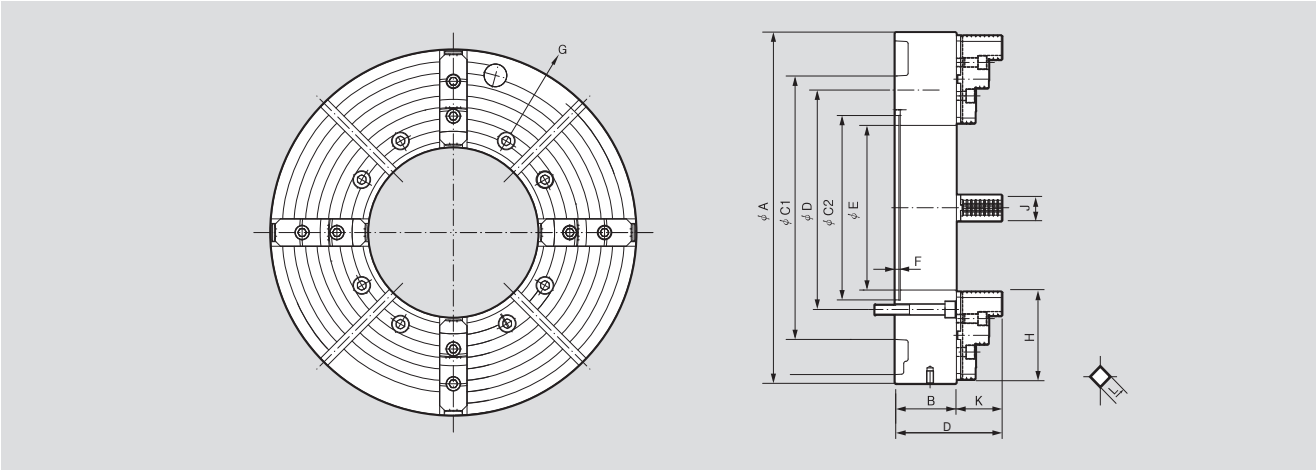

尺寸

	IC-2432	IC-3232	IC-3237	IC-4056
ΦA	600	800	800	1000
B	140	140	140	160
ΦC2	420	420	420	650
ΦD	463.6	463.6	463.6	700
ΦE	320	325	375	560
F	10	12	12	10
G	M24	M24	M24	M22
H	200	200	200	200
J	60	60	60	60
K	104.15	104.15	104.15	104.15
L	24	24	24	-

规格

	IC-2432	IC-3232	IC-3237	IC-4056
最大静态夹持力 [kN(kgf)]	30(3056)	32.4(3300)	32.4(3300)	36(3700)
最大夹持范围 [Ømm]	550	800	750	1000
最小夹持范围 [Ømm]	270	260	310	450
最高转速 [min^{-1}]	800	600	600	480
重量 [kg]	340	463	490	660
转动惯量 [N・m2 (kg・m^2)]	61.74(6.3)	382(39)	382(39)	-

※ 软爪和硬爪是基本部件。
※ 最大车削速度以实测值为准。
※ 规格如有更改，恕不另行通知。

特殊卡盘

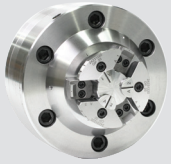

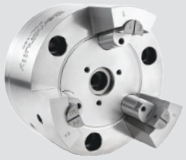

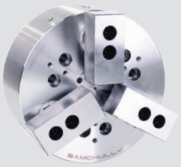

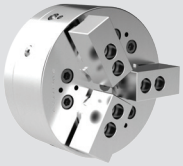

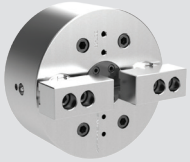

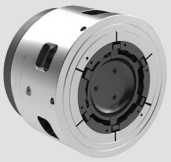

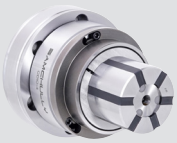

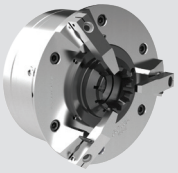

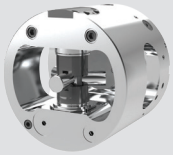

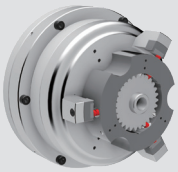

EGL 高速密封型锁止球卡盘

应用

用于夹持铸件或锻件的内径或外径

技术特点

夹持部位最大允许锥度为10°

带有离心力补偿功能，相比于标准锁止球卡盘（PBL 系列），转速更高；完全密封，可防止切屑进入卡盘体；具有后拉功能 (1mm)

规格

	EGL-06	EGL-08	EGL-10
柱塞行程 [mm]	12	18	23
卡爪行程角度[°]	5	5.2	5.3
最大拉杆拉力 [kgf]	18	25	40
最大夹持力 [kgf]	44	60	96
转动惯量 [kgf・m2]	0.06	0.16	0.37
推荐回转油缸	Y-1020RE	Y-1225, 1240RE	Y-1225, 1240RE
最高转速 [r.p.m.]	4500	4500	3800
重量 [kg]	16	27	39

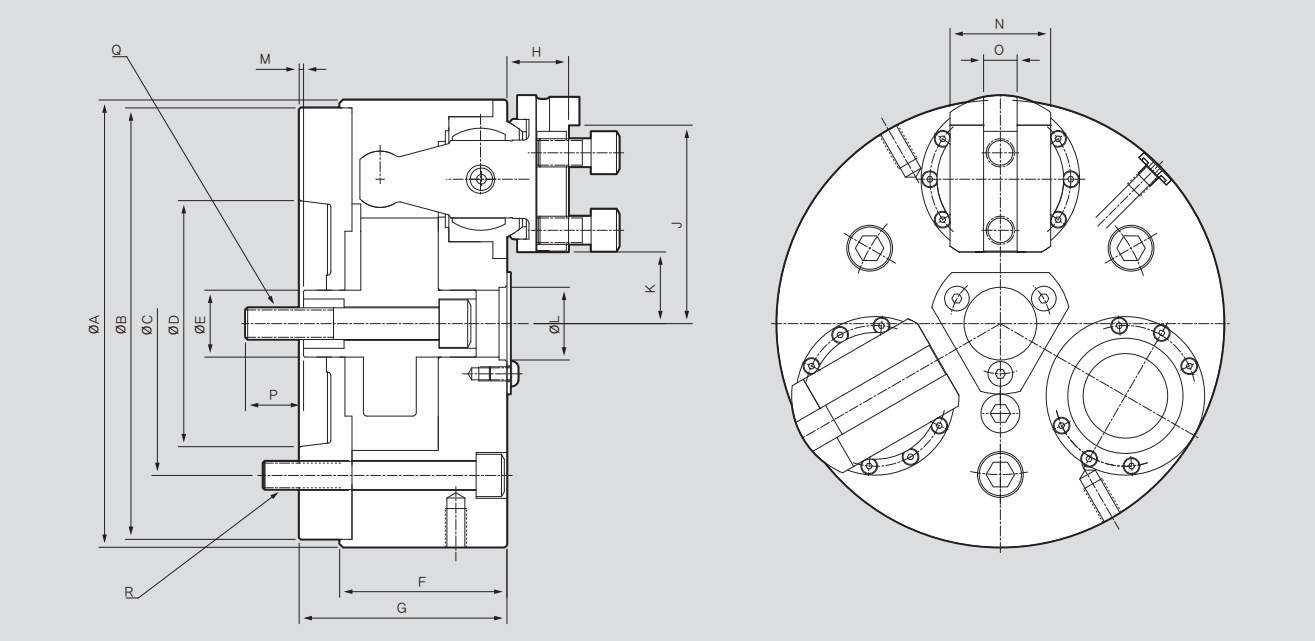

尺寸

	EGL-06	EGL-08	EGL-10
ΦA	170	212	254
ΦB	163	205	245
ΦC	104.8	133.4	171.4
ΦD	82.563	106.375	139.719
ΦE	40	31.76	38
F	66	81	95
G	84	100	118
H	21.5	26.5	35
J	73.145	88.95	112.7
K	23.3	29	40.7
ΦL	30.17	31.76	41.29
M max.	9.5	12.5	14.5
M min.	-2.5	-5.5	-7.5
N	38.1	44.45	57.15
O	12.65	14.24	19.05
P	27	28	33
Q	M16 x 80L	M16 x 90L	M18 x 110L
R	M10 x 90L	M12 x 105L	M16 x 120L

PBL 通用锁止球卡盘

应用

可以夹持铸件或锻件的外径或内径

技术特点

夹持部位最大允许锥度可达 10°
夹持凹凸不平表面时，卡爪浮动角度高达 5°

定心型

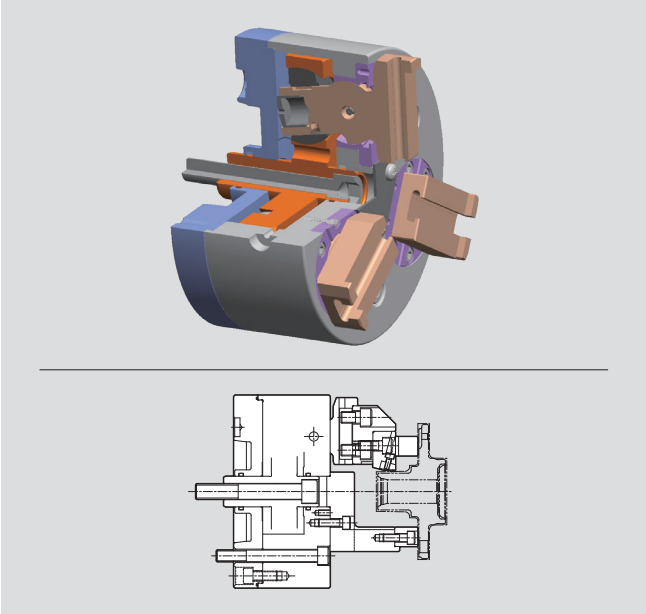

补偿型

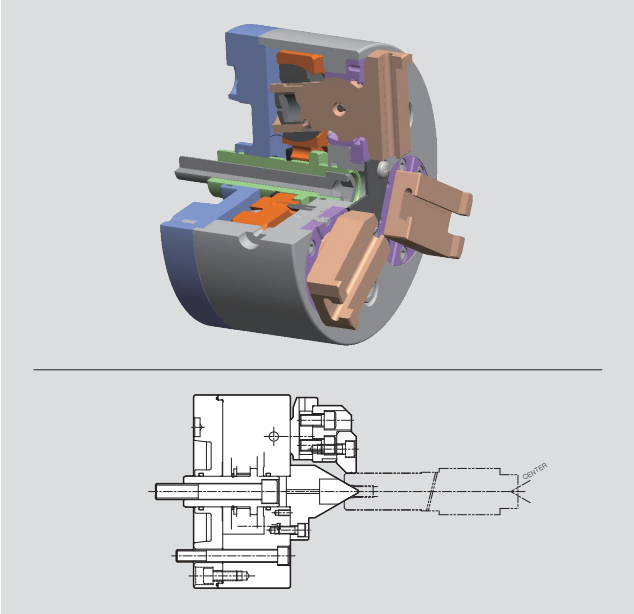

PBL 部件

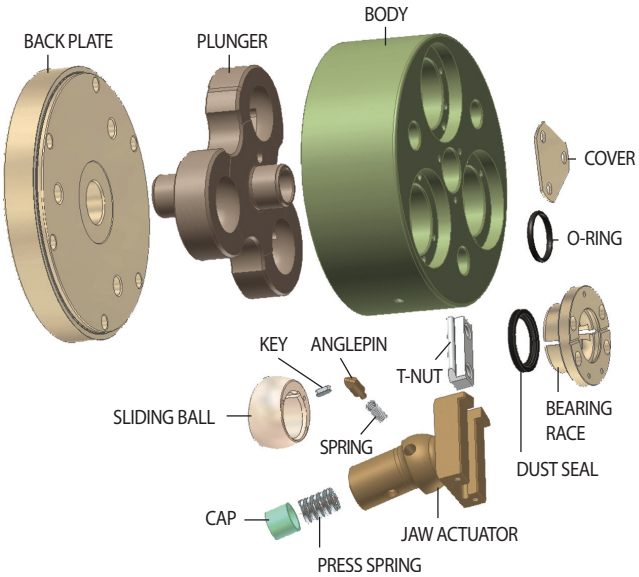

嵌件

Angle Lot Style

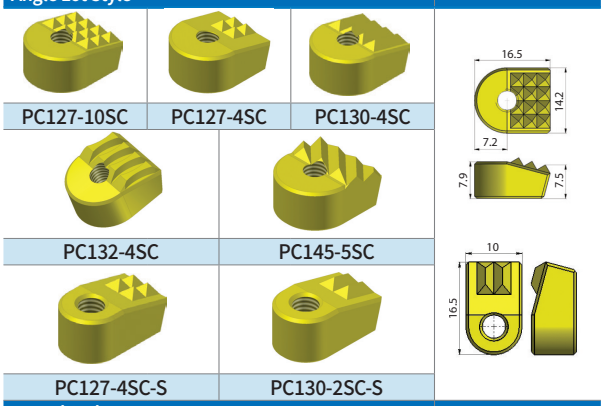

PC127-10SC	PC127-4SC	PC130-4SC
PC132-4SC	PC145-5SC	
PC127-4SC-S	PC130-2SC-S	

Round Style

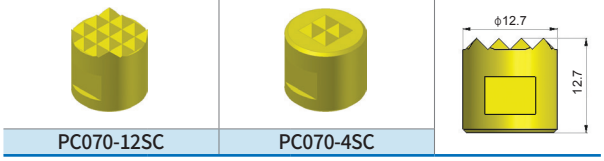

PC070-12SC	PC070-4SC

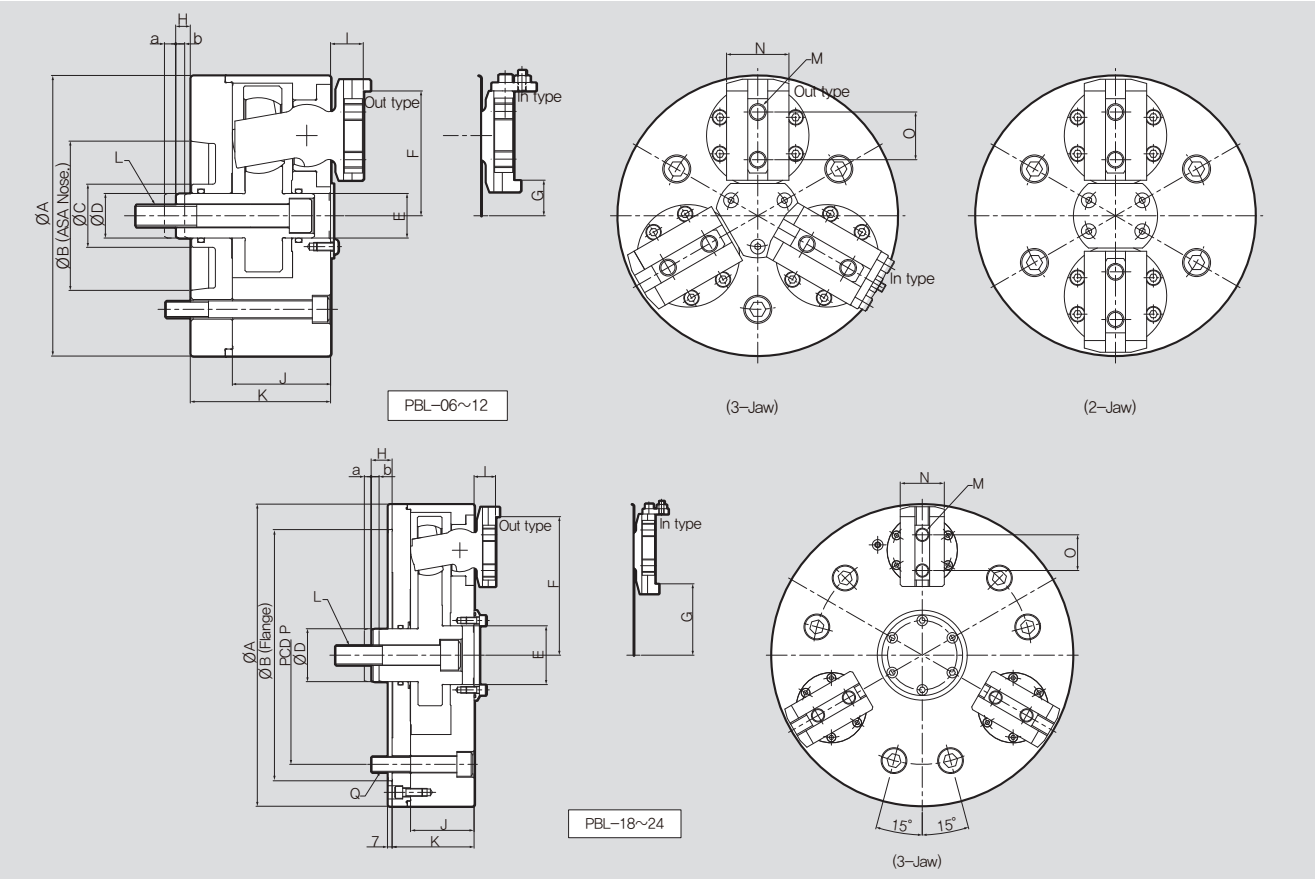

尺寸

	PBL-06	PBL-08	PBL-10	PBL-12	PBL-15	PBL-18	PBL-21	PBL-24
ØA	162	200	254	300	381	457	533	610
ØB	A2 #5, A2 #6	A2 #5, A2 #6, A2 #8	A2 #6, A2 #8	A2 #8, A2 #11	A2 #8, A2 #11	380	380	380
ØC	40	45	55	55	80	-	-	-
ØD	30.17	31.76	41.285	41.285	57.16	80	80	80
ØE	30.17	31.76	41.285	41.285	57.16	88.9	88.9	88.9
F	73.15	88.95	112.7	133.275	171.45	209.55	247.7	285.8
G	22.1	25.35	30.3	50. 87	69.8	107.9	146	184.2
H	10.6	10.4	13.5	13.5	24.7	31.7	31.7	31.7
a	5.1	8	8	8	10.3	10.3	10.3	10.3
b	6.2	6.4	9.5	9.5	12	12	12	12
I	19.3	23.3	29.1	29.1	32.4	32.4	32.4	32.4
J	59.2	70	86.6	86.6	96.1	96.1	96.1	96.1
K	84.2	100	118	118	131	124	124	124
L	M16	M16	M18	M18	M24	M30	M30	M30
M	M10	M12	M16	M16	M20	M20	M20	M20
N	38.1	44.45	57.15	57.15	66.68	66.68	66.68	66.68
O	29.5	34	44	44	54	54	54	54
P	-	-	-	-	-	330.2	330.2	330.2
Q	-	-	-	-	-	6-M24	6-M24	6-M24

规格

		PBL-06	PBL-08	PBL-10	PBL-12	PBL-15	PBL-18	PBL-21	PBL-24
最大夹持力 [kgf]		6,600	8,700	10,800	10,800	16,500	16,500	16,500	16,500
最大拉杆拉力 [kgf]		2,200	2,900	3,600	3,600	5,500	5,500	5,500	5,500
卡爪行程直径 [mm]		7.9	9.5	12.7	12.7	15.8	15.8	15.8	15.8
柱塞行程 [mm]		11.3	14.3	17.5	17.5	22.3	22.3	22.3	22.3
夹持范围	外径 [mm]	12.7~120	16~152	50~203	63~241	76~317	89~394	162~470	180~520
	内径 [mm]	70~152	76~203	85~235	127~305	165~381	241~457	317~533	350~600
最高转速 [r.p.m]		4,000	3,500	2,500	2,000	1,800	1,500	1,000	1,000
重量 [kg]		18.0	27.0	45.0	67.5	84.5	120.0	180.0	290
GD2 [kgf・m2]		0.15	0.48	1.23	2.42	8.49	15.17	25.00	25

LCC 杠杆型卡盘

应用

施加较小的夹持力，可轻松控制工件的夹持变形

技术特点

具有后拉效果，可有效控制工件与定位面的接触
具有离心力补偿，在高速旋转时减小卡爪夹持力损失
良好的密封性能

规格

		LCC-06	LCC-08	LCC-10	LCC-12
最大夹持力 [kgf]		1,498	2,997	4,496	6,903
最大拉杆拉力 [kgf]		2,304	3,997	5,995	8,004
柱塞行程 [mm]		4	5.5	5.5	6
夹持范围	外径 [mm]	25~110	40~132	50~160	60~200
	内径 [mm]	130~175	150~210	190~255	230~305
最高转速 [r.p.m]		3800	3000	2600	2200
重量 [kg]		16	24	36	600
GD2 [kgf・m2]		0.053	0.13	0.28	0.67

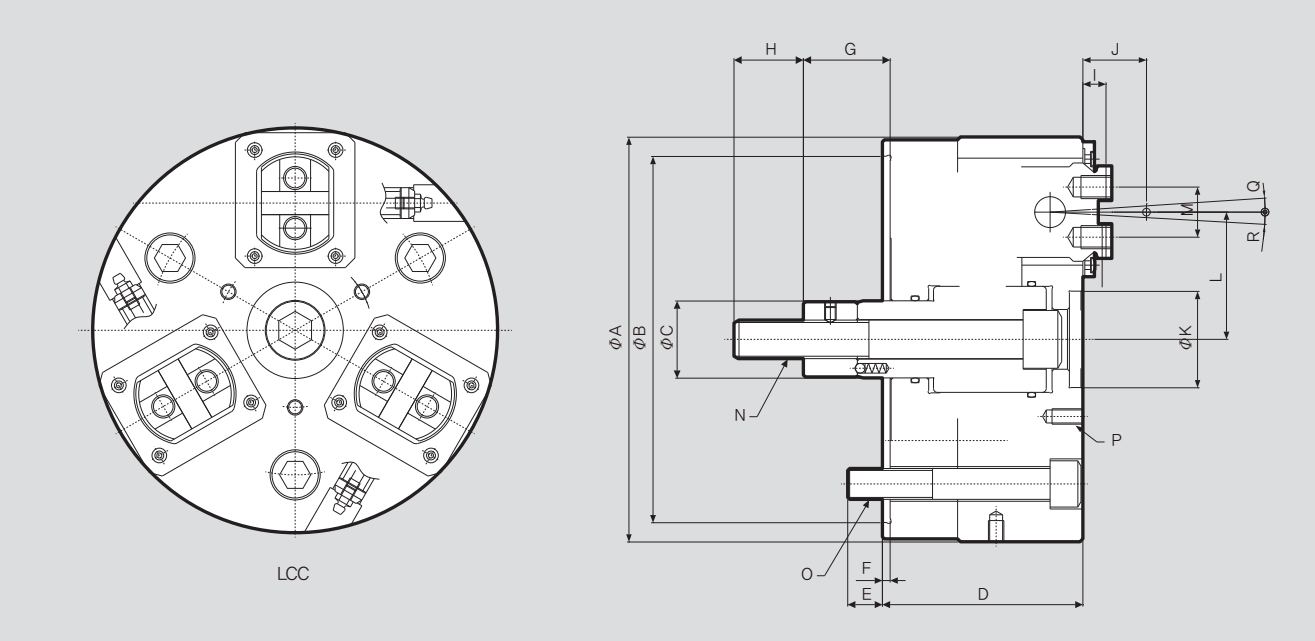

尺寸

	LCC-06	LCC-08	LCC-10	LCC-12
ØA	175	210	254	304
ØB	100	190	220	250
ØC	40	40	52	60
D	85	104	109	120
E	22	18	18	17
F	5	4	4	5
Gmax	39	47.5	49.5	52
Gmin	35	42	44	46
I	11	12	12	14
J	29	33	39	42
ØK	50	50	65	90
L	55	66	80	100
M	20	26	32	36
N	M16	M20	M24	M27
O	3-M16 PCD130	3-M16 PCD150	3-M16 PCD150	6-M16 PCD170
P	M6	M8	M8	M10
Q	2.6°	3.7°	3.4°	3.0°
R	3.3°	3.3°	2.9°	3.1°

PIL 内销柄卡盘

应用

主要用于半精加工或精加工，效率高

技术特点

带有后拉功能，重复夹持定心精度高反离心夹紧，夹持力损失小

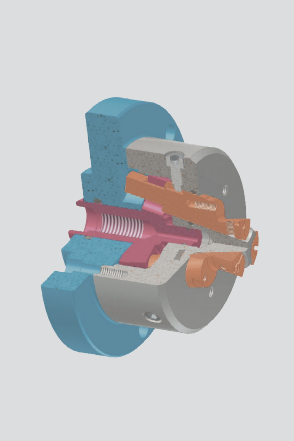

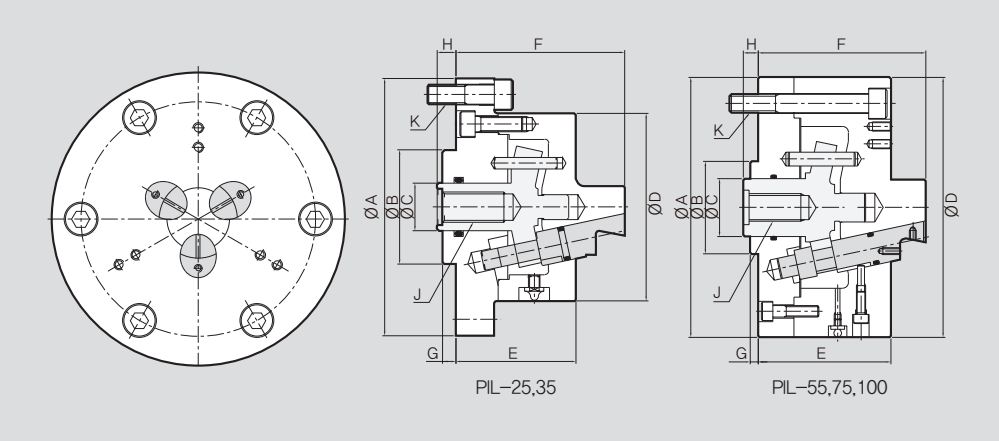

※ 最大车削速度以实测值为准。

尺寸

	PIL-25	PIL-35	PIL-55	PIL-75	PIL-100
ΦA	135	135	190	225	270
ΦB(h7)	60	60	80	80	120
ΦC	20	25	32	50	50
ΦD	85	98.5	190	225	270
E	60	63	93	100	130
F	80	88.4	120	132.5	163
G	7	7	7	7	7
Hmax.	12	12	18	18	23
Hmin.	8	8	8	8	13
J	M12	M16	M16	M24	M24
K	3-M10 PCD118	3-M10 PCD118	3-M16 PCD150	6-M16 PCD180	6-M16 PCD180

规格

		PIL-25	PIL-35	PIL-55	PIL-75	PIL-100
最大夹持力 [kgf]		2250	3380	5640	7150	17860
最大拉杆拉力 [kgf]		1200	1800	3000	3800	3800
卡爪行程直径 [mm]		1.7	1.7	4.2	4.2	4.2
柱塞行程 [mm]		4	4	10	10	10
夹持范围	销爪 [mm]	17~25	25~40	35~55	55~76	80~110
	顶爪 [mm]	-	48~60	62~90	85~130	120~180
最高转速 [r.p.m]		5000	4500	3500	2500	2000
重量 [kg]		3.5	4.3	18.4	35	55
GD2 [kgf・m2]		0.013	0.026	0.33	0.88	2.0

POL 外销柄卡盘

应用

主要用于半精加工或精加工，效率高

技术特点

带有后拉功能，重复夹持定心精度高反离心夹紧可减少变形

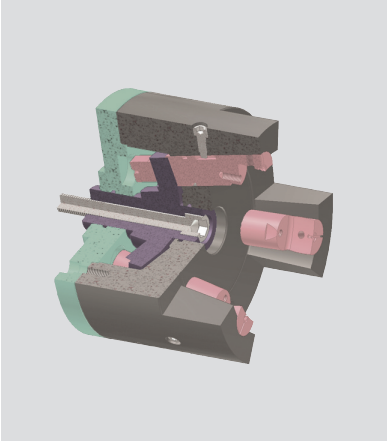

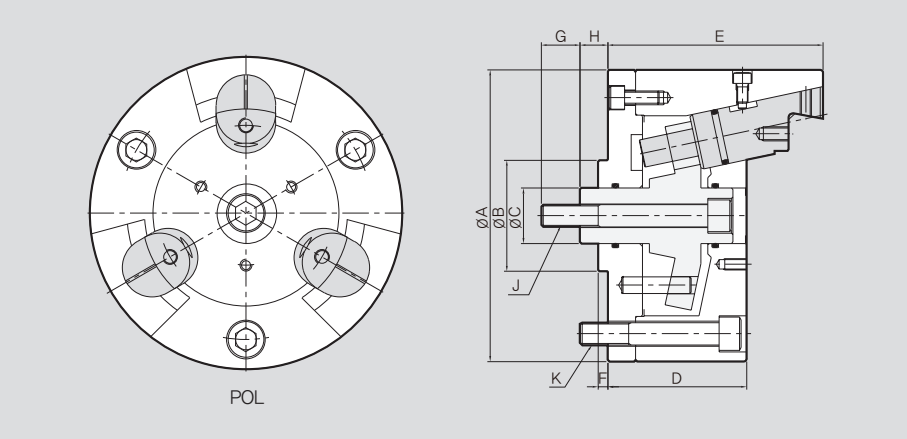

※ 最大车削速度以实测值为准。

尺寸

	POL-80	POL-100	POL-140	POL-180	POL-230	POL-300
ΦA	130	162	210	250	320	400
ΦB(h7)	60	80	80	80	120	-
ΦC	24	30	40	45	50	60
ΦD	72	90	100	110	130	137
E	103	130	155	165	200	248
F	5	7	7	7	7	7
G	25	30	30	30	40	40
Hmax.	18	22.5	25	25	30	25
Hmin.	10	12.5	15	15	20	15
J	M12	M16	M16	M18	M20	M30
K	3-M8 PCD100	3-M12 PCD130	3-M16 PCD170	3-M16 PCD210	6-M16 PCD270	6-M24 PCD330.2

规格

		POL-80(5”)	POL-100(6”)	POL-140(8”)	POL-180(10”)	POL-230(12”)	POL-300(16”)
最大夹持力 [kgf]		2250	3760	4700	5600	7520	7520
最大拉杆拉力 [kgf]		1200	2000	2500	3000	4000	4000
卡爪行程直径 [mm]		3.4	4.2	4.2	4.2	4.2	4.2
柱塞行程 [mm]		8	10	10	10	10	10
夹持范围	销爪 [mm]	65~80	86~100	120~140	150~180	-	-
	顶爪 [mm]	15~60	20~80	60~110	100~145	120~200	150~270
最高转速 [r.p.m]		5000	4500	3000	2000	2000	2000
重量 [kg]		8	16	27	46	70	165
GD2 [kgf・m2]		0.067	0.2	0.54	1.43	3.5	5.6

POLB 中空外销柄卡盘

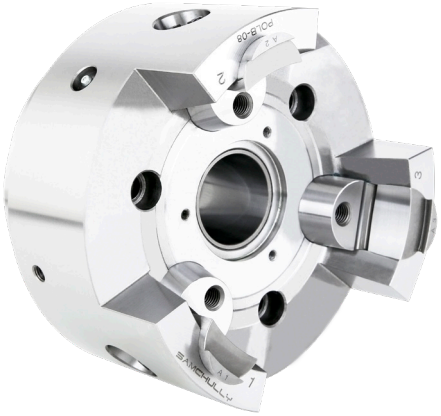

应用
主要用于半精加工或精加工，刚性好，效率高

技术特点
带有后拉功能，重复夹持定心精度高
内置大通孔方便实现内定位，适合长柄类零件
方便气检和内通水改造

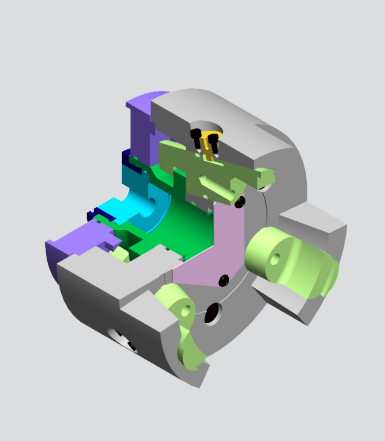

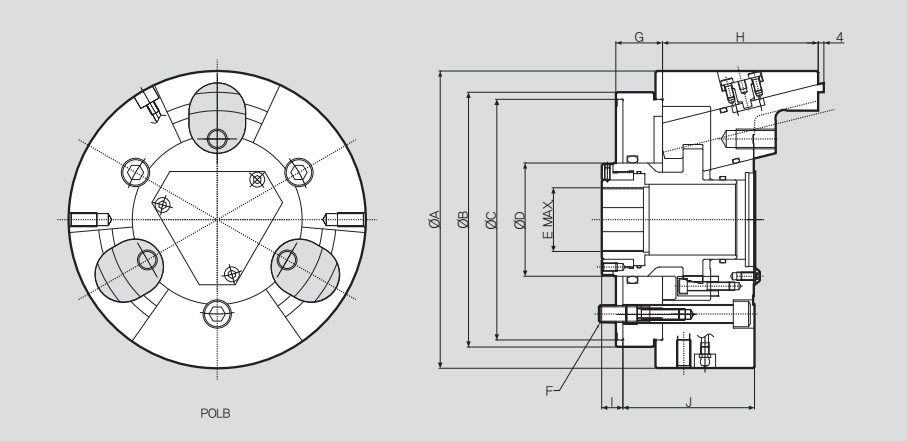

※ 最大车削速度以实测值为准。

尺寸

	POLB-06	POLB-08	POLB-10	POLB-12
ØA	165	210	254	304
ØB	155	180	230	280
ØC	140	170	220	260
D	58	80	101.5	134
E (MAX)	M33x 1.5p	M45x 2.0p	M65x 2.0p	M92x 2.0p
F	3-M10 / PCD 104.7	3-M12 / PCD 133.4	3-M16 / PCD 171.45	6-M16 PCDØ230
G	25.5	33	31	31
H	98	110	127	132
lmax	20	20	24	19
lmin	10	10	14	9
J	80.5	93	103	103

规格

		POLB-06	POLB-08	POLB-10	POLB-12
最大夹持力 [kgf]		5,914	5,914	10,197	10,197
最大拉杆拉力 [kgf]		1,835	1,835	3,569	3,569
柱塞行程 [mm]		10	10	10	10
夹持范围	销爪 [mm]	-	-	-	-
	顶爪 [mm]	20~65	30~85	50~105	100~150
最高转速 [r.p.m]		7000	5000	4500	3600
重量 [kg]		14.4	25.3	43.5	60.5
GD2 [kgf・m2]		0.053	0.053	0.355	0.675

SAMCHULLY

DDL 外后拉卡盘

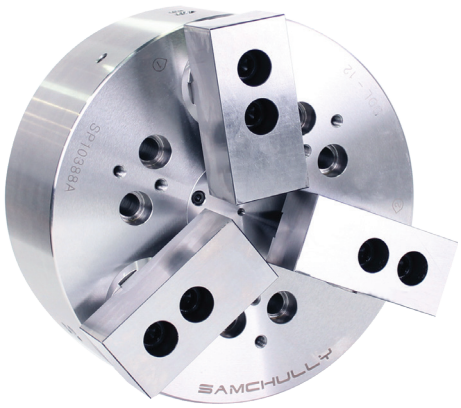

应用

具有后拉效果，主要用于半精加工和精加工，精度极高

技术特点

加工件的平行度和垂直度极高
密封性很高，可防止切屑和冷却液进入卡盘体

规格

		DDL-04	DDL-05	DDL-06	DDL-08	DDL-10	DDL-12	DDL-15	DDL-18	DDL-20
最大夹持力 [kgf]		1,350	2,000	2,500	4,500	6,000	7,500	9,000	9,000	23,800
最大拉杆拉力 [kgf]		800	1,000	1,500	2,500	3,500	4,500	5,500	5,500	9,100
卡爪行程直径 [mm]		5	5	7.2	7.2	10.8	10.8	14.5	18.2	18
柱塞行程 [mm]		7	7	10	10	15	15	20	25	25
销爪夹持范围	标准 [mm]	10~55	15~65	35~85	40~200	50~250	50~300	60~380	80~450	80~450
	顶爪 [mm]	10~50	15~60	35~80	40~150	50~200	50~250	60~320	80~360	80~400
最高转速 [r.p.m]		5,500	3,500	3,500	3,000	2,500	2,000	1,500	1,500	1,200
重量 [kg]		4.5	7.3	14	27	46	68	110	185	230
GD2 [kgf・m2]		0.05	0.07	0.18	0.66	1.5	3.2	9	11	12

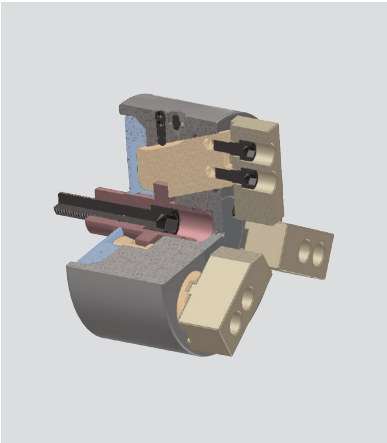

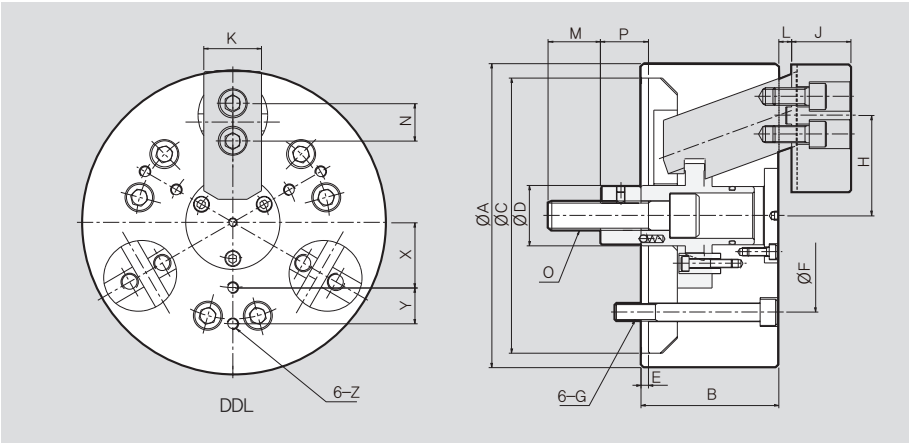

※ 最大车削速度以实测值为准。

尺寸

	DDL-04	DDL-05	DDL-06	DDL-08	DDL-10	DDL-12	DDL-15	DDL-18	DDL-20
ØA	110	130	165	210	254	304	381	460	500
B	60	70	85	95	110	125	140	150	150
ØC(h7)	98	118	140	190	230	230	300	370	420
ØD	25	28	34	40	50	54	60	90	95
E	5	5	5	5	5	5	8	9.5	9
ØF	80	100	104.8	133.4	171.4	171.4	230	310	360
G	3-M8	3-M8	6-M10	6-M12	6-M16	6-M16	6-M20	6-M24	6-M27
Hmax	37	44	58	71	85	102	133.6	159.6	180.5
Hmin	34.5	41.5	54.4	67.4	79.6	96.6	126.4	150.5	171.4
J	19.5	24.5	31	41	49	51	60	65	65
K	25	30	35	40	50	60	70	80	80
Lmax	10.5	10.5	14	14	19	19	26	32	32
Lmin	3.5	3.5	4	4	4	4	6	7	7
M	20	25	36	36	46	50	47	50.5	49
N	-	-	-	26	32	36	40	44	44
O	M10	M12	M16	M20	M24	M27	M30	M30	M33
Pmax	14	14	33	38	47	47	71	72.5	72
Pmin	7	7	23	28	32	32	51	47.5	47
X	25	30	35	45	55	70	95	130	150
Y	-	-	20	25	30	35	45	50	50
Z	3-M6	3-M6	6-M6	6-M8	6-M8	6-M10	6-M12	6-M12	6-M16

DDO 内后拉卡盘

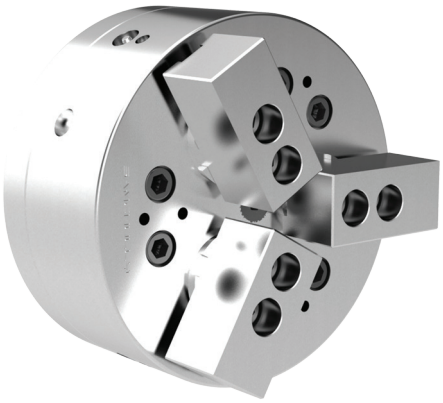

应用

具有后拉效果，主要用于半精加工和精加工，精度极高

技术特点

加工件的平行度和垂直度极高
密封性很高，可防止切屑和冷却液进入卡盘体

规格

		DDO-06	DDO-08	DDO-10	DDO-12	DDO-15	DDO-18
最大夹持力 [kgf]		2,500	4,500	6,000	7,500	9,000	9,000
最大拉杆拉力 [kgf]		1,500	2,500	3,500	4,500	5,500	5,500
卡爪行程直径 [mm]		5.8	7.2	10.8	10.8	14.5	10.9
柱塞行程 [mm]		8	10	15	15	20	15
销爪夹持范围	标准 [mm]	35~140	40~180	50~220	60~270	200~340	260~420
	顶爪 [mm]	70~140	90~180	100~220	110~220	250~340	310~420
最高转速 [r.p.m]		5,000	4,500	4,000	3,500	1,500	1,200
重量 [kg]		13	26	44	68	110	217
GD2 [kgf・m2]		0.18	0.66	1.5	3.1	7.9	24.6

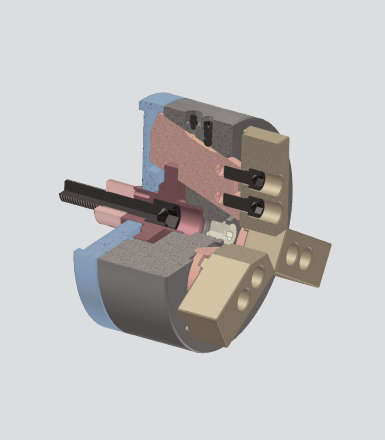

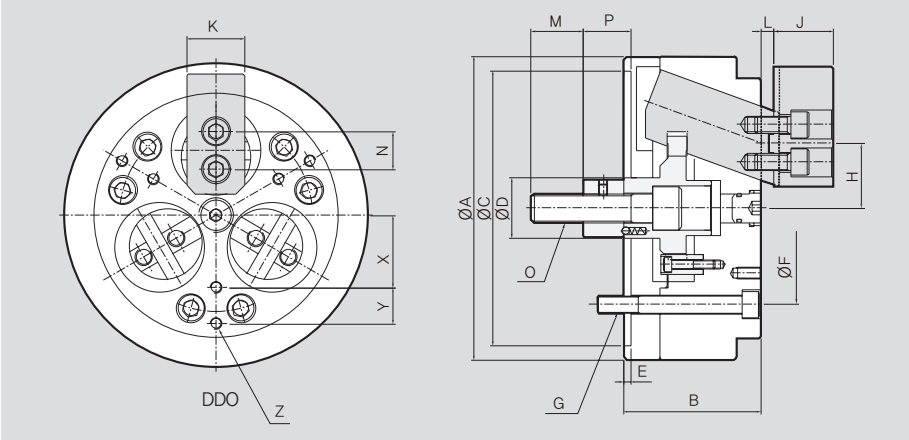

※ 最大车削速度以实测值为准。

尺寸

	DDO-06	DDO-08	DDO-10	DDO-12	DDO-15	DDO-18
ØA	165	210	254	304	381	480
B	80	95	110	125	140	170
ØC(h7)	140	190	230	230	300	430
ØD	35	42	52	54	80	100
E	5	5	5	5	8	9
ØF	104.8	133.4	171.4	171.4	230	320
G	M10	M12	M16	M16	M20	M24
Hmax	37.4	46.6	57.9	65.4	93.6	117.7
Hmin	34.5	43	52.5	60	86.4	112.3
J	30	41	46	51	60	60
K	35	40	50	60	70	75
Lmax	12	14	19	19	26	27
Lmin	4	4	4	4	6	12
M	36	36	45	50	55	46
N	20	26	32	36	40	44
O	M16	M20	M24	M27	M30	M30
Pmax	31	38	47	47	71	57.5
Pmin	23	28	32	32	51	42.5
X	40	50	60	70	95	130
Y	20	25	30	40	45	50
Z	M6	M8	M8	M10	M12	M12

DDT 两爪外后拉卡盘

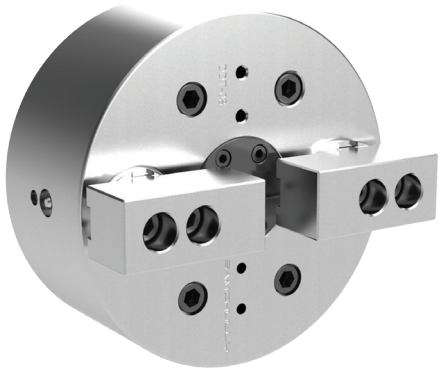

应用

具有后拉效果，主要用于半精加工和精加工，精度极高

技术特点

非常适合加工方形、矩形和不规则形状的部件
加工件的平行度和垂直度极高

规格

		DDT-06	DDT-08	DDT-10
最大夹持力 [kgf]		1600	2800	4000
最大拉杆拉力 [kgf]		1000	1700	2500
卡爪行程直径 [mm]		7.2	7.2	10.2
柱塞行程 [mm]		10.0	10.0	16.0
销爪夹持范围	标准 [mm]	35~85	40~200	50~250
	顶爪 [mm]	35~80	40~150	50~200
最高转速 [r.p.m]		2500	2200	1800
重量 [kg]		14	26	42
GD2 [kgf・m2]		0.19	0.57	1.50

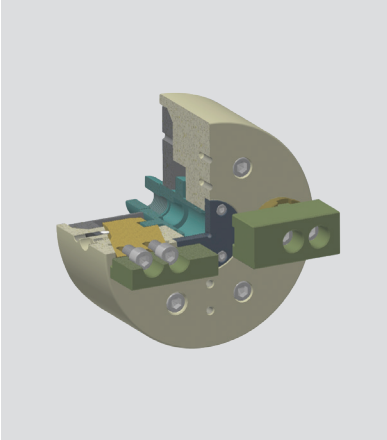

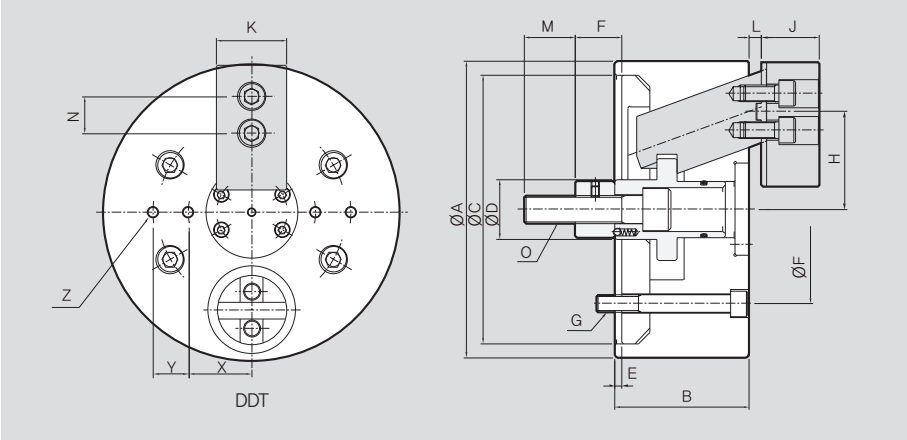

※ 最大车削速度以实测值为准。

尺寸

	DDT-06	DDT-08	DDT-10
ΦA	165	210	254
B	85	95	110
ΦC(h7)	140	190	230
ΦD	35	42	50
E	5	5	5
ΦF	104.8	133.4	171.4
G	M10	M12	M16
Hmax.	56.2	71	85
Hmin.	52.6	67.4	79.6
J	31	41	49
K	35	50	50
Lmax.	14	14	19
Lmin.	4	4	4
M	36	36	46
N	-	26	32
O	M16	M20	M24
Pmax.	33	38	47
Pmin.	23	28	32
X	35	45	55
Y	20	25	30
Z	M6	M8	M8

CDO 筒夹卡盘

应用

适合半精加工和精加工，有效控制变形，夹持力大

技术特点

通过更换夹头或夹块，兼容不同产品，换型精度极高
可预留气检接口或中性出水接口

规格

		CDO-06	CDO-08	CDO-10	CDO-12
最大夹持力 [kgf]		2800	4600	6500	7500
最大拉杆拉力 [kgf]		1500	2500	3500	4000
卡爪行程直径 [mm]		1.6	1.6	1.6	2.0
柱塞行程 [mm]		3	3	3	4
夹持范围	最大值 [mm]	50	80	130	180
	最小值 [mm]	15	40	80	100
最高转速 [r.p.m]		4500	4000	3300	2500
重量 [kg]		11	23	49	67
GD2 [kgf・m2]		0.11	0.44	1.76	3.10

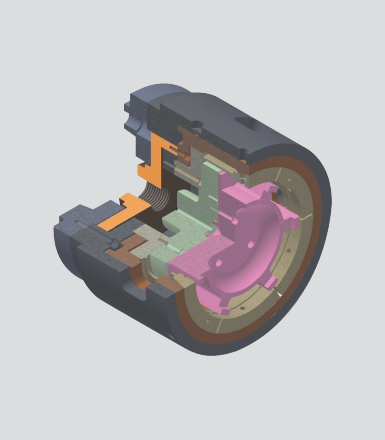

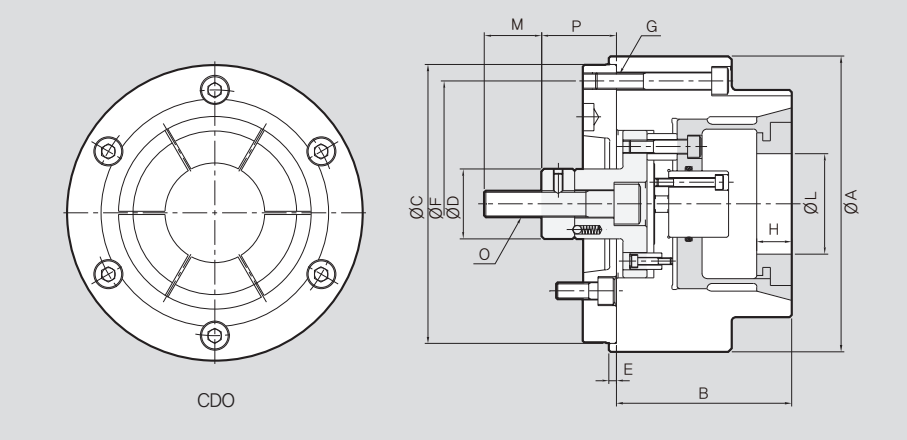

※ 最大车削速度以实测值为准。

尺寸

	CDO-06	CDO-08	CDO-10	CDO-12
ΦA	165	210	250	300
B	115	125	145	170
ΦC(h7)	150	200	230	230
ΦD	35	42	52	52
E	5	5	5	5
ΦF	130	180	210	270
G	M12	M12	M16	M16
H	30	35	45	50
ΦLmax.	50	90	130	180
ΦLmin.	15	80	80	100
M	36	36	46	50
O	M16	M20	M24	M24
Pmax.	26	32	35	36
Pmin.	23	29	32	32

CDIC 芯轴卡盘

应用

内涨工件内孔夹持工件，可获得极高的垂直度和同轴度
即使夹紧直径极小，夹持力也非常高

技术特点

可快速更换 套，具有后拉效果
可选配对应的标准法兰盘，预留气检接口

规格

	CDIC-1	CDIC-2	CDIC-3	CDIC-4
静态夹持力 [kgf]	4,285	8,673	10,710	15,300
最大拉杆拉力 [kgf]	1,020	2,040	2,550	3,570
柱塞行程 [mm]	3.5	5.5	5.5	6
夹持直径 [mm]	26~38	36~54	50~80	69~100
最高转速 [r.p.m.]	7,000	7,000	6,000	6,000
重量 [kg]	5.6	6.5	7.3	8.3

※ ADAPTER/DRAW ADAPTER为订单规格，请参阅第138页。

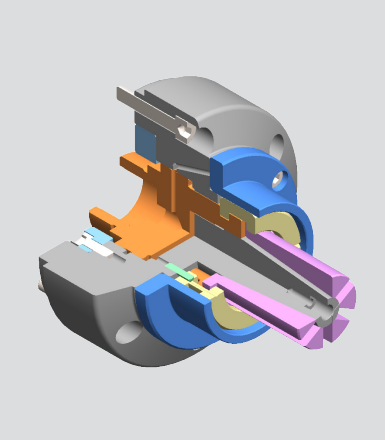

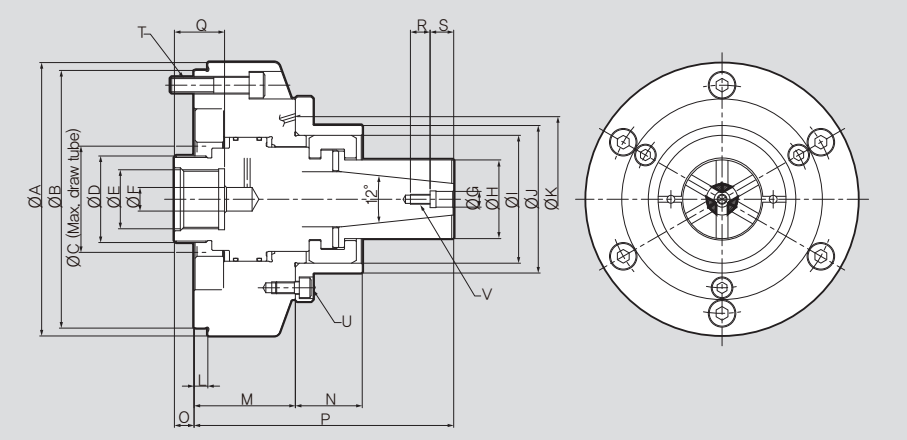

※ 最大车削速度以实测值为准。

尺寸

	CDIC-1	CDIC-2	CDIC-3	CDIC-4
ØA	139	139	139	139
ØB	131	131	131	131
ØC	54	54	54	54
D	M44x 1.5	M44x 1.5	M44x 1.5	M44x 1.5
E	M30x 1.5	M30x 1.5	M30x 1.5	M30x 1.5
ØF	12	12	12	12
ØG	-	8	10	12
ØH max.	26	36	50	69
ØH min.	38	54	80	100
ØI	55	65	83	103
ØJ	62	75	92.5	112.5
ØK	70 (3-Ø3)	84 (3-Ø3)	100 (3-Ø3)	116 (3-Ø3)
L	7	7	7	7
M	49.5	51.5	52.5	51
N	32.6	34	35	37
O max.	11.5	11.5	12	12.5
O min.	8	7.5	7.5	7
P	114	132	140	148.5
Q	25.5	25.5	25.5	25.5
R	12	10	10	10
S	-	12	15	12
T	6-M8 PCD 116.0	6-M8 PCD 116.0	6-M8 PCD 116.0	6-M8 PCD 116.0
U	3-M6 PCD 75.0	3-M6 PCD 90.0	3-M6 PCD 104.0	3-M6 PCD 124.0

CDIP 芯轴卡盘

应用 / 客户获益

内涨工件内孔夹持工件，可获得极高的垂直度和同轴度即使夹紧直径极小，夹持力也非常高

技术特点

可快速更换 套，具有后拉效果
可选配对应的标准法兰盘，预留气检接口

规格

	CDIP-1	CDIP-2	CDIP-3	CDIP-4
静态夹持力 [kgf]	4,284	8,673	10,710	15,300
最大拉杆拉力 [kgf]	1,020	2,040	2,550	3,570
柱塞行程 [mm]	3.5	4	4.5	5.5
夹持直径 [mm]	26~38	36~54	50~80	69~120
最高转速 [r.p.m.]	7,000	7,000	6,000	6,000
重量 [kg]	4.7	5.2	6.1	7.3

※ ADAPTER/DRAW ADAPTER为订单规格，请参阅第138页。

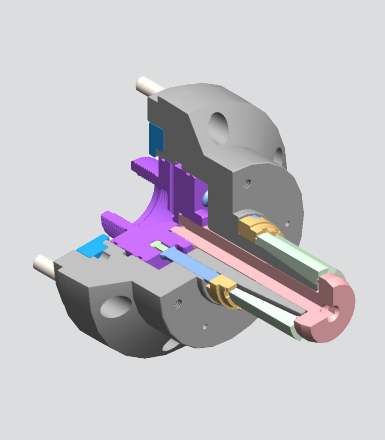

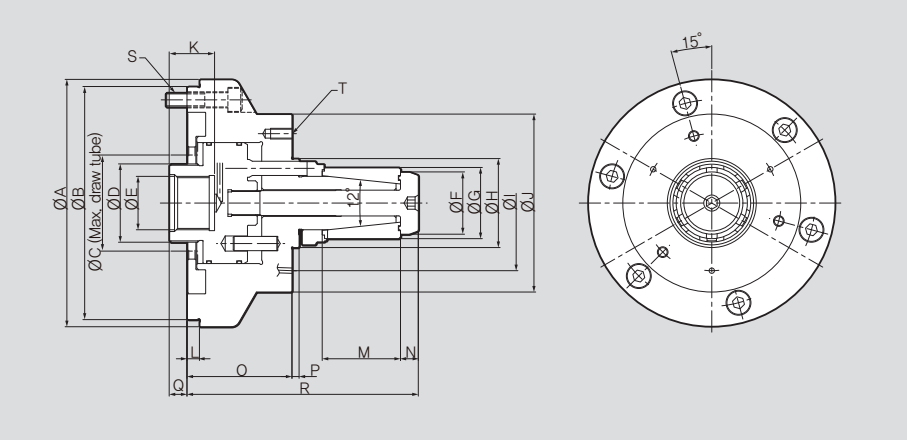

※ 最大车削速度以实测值为准。

尺寸

	CDIP-1	CDIP-2	CDIP-3	CDIP-4
ØA	139	139	139	139
ØB	131	131	131	131
ØC	54	54	54	54
D	M44x 1.5	M44x 1.5	M44x 1.5	M44x 1.5
E	M30x 1.5	M30x 1.5	M30x 1.5	M30x 1.5
ØF	25	35	49	68
ØG max.	26	36	50	69
ØG min.	38	54	80	120
ØH	41	50	65	78
ØI	64 (3-Ø3)	76 (3-Ø3)	78 (3-Ø3)	91 (3-Ø3)
ØJ	75	100	100	100
K	25.5	25.5	25.5	25.5
L	7	7	7	7
M	27	44	49	59
N	11	10	11	16
O	59	59	62	60
P	3.5	4	5	5.5
Q max.	11.5	11.5	12	12.5
Q min.	8	7.5	7.5	7
R	110	130	140	155
S	6-M8 PCD 116.0	6-M8 PCD 116.0	6-M8 PCD 116.0	6-M8 PCD 116.0
T	3-M6 PCD 55.0	3-M6 PCD 78.0	3-M6 PCD 80.0	3-M6 PCD 90.0
U	3-M6 PCD 75.0	3-M6 PCD 90.0	3-M6 PCD 104.0	3-M6 PCD 124.0

Adapter 法兰盘(CDIC/ CDIP 专用)

芯轴卡盘法兰盘

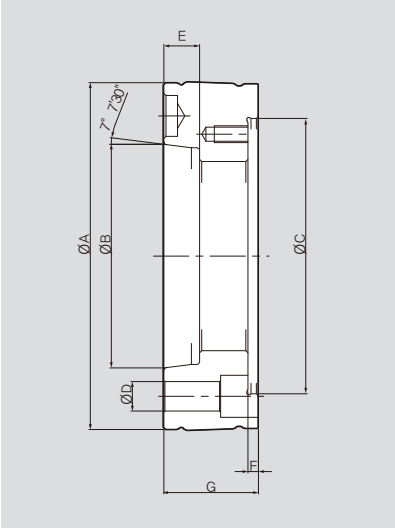

规格

	ØA	ØB	ØC
A2-5	140	82.563	131
A2-6	165	106.375	131
A2-8	210	139.719	131

	ØD	E	F	G
A2-5	11	-	5	45
A2-6	14	17	5	45
A2-8	18	20	5	49

※ ADAPTER为订单规格

气检接口适配螺母

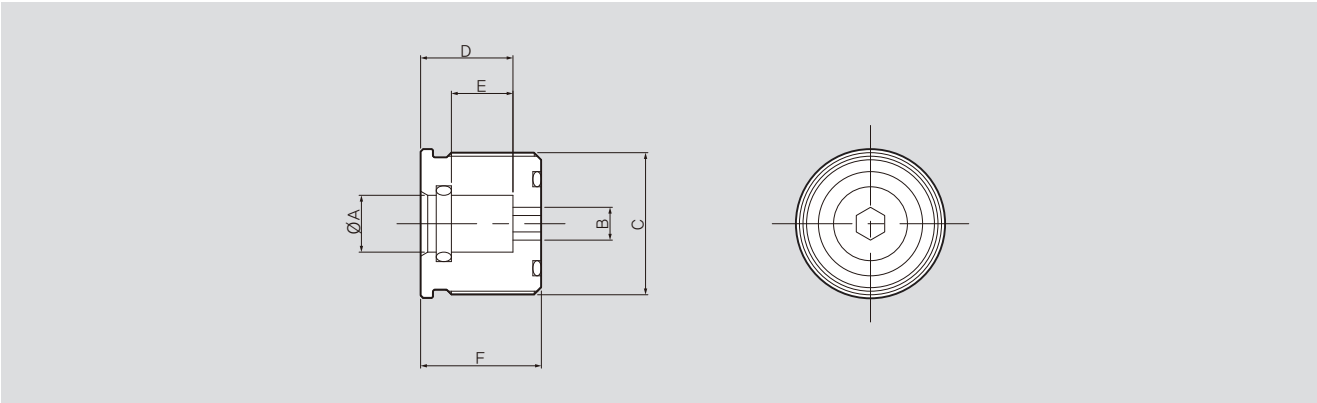

规格

ØA (Inner Size)	ØB (Wrench Size)	C (Thread Size)	D	E	F	G
12	6	M30x 1.5	19.5	13	25.5	49

※ DRAW ADAPTER为订单规格

COR 筒夹卡盘

应用

适用于夹持接触程度要求严格的棒材或工件

技术特点

快换橡胶钢质夹头接口，提供圆形、方形和六角形等多种形状夹头

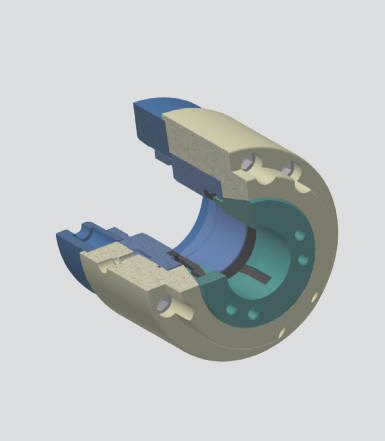

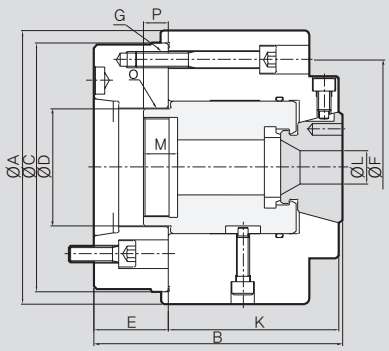

Bar Work

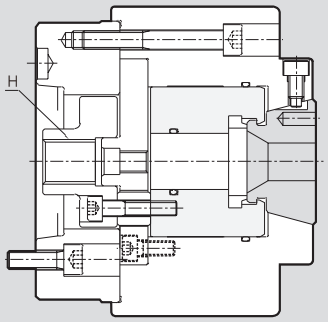

Chucking work

※ 最大车削速度以实测值为准。

尺寸

	COR-32	COR-50	COR-65	COR-90
ΦA	165	165	180	210
B	150	150	170	190
ΦC(h7)	150	150	170	200
ΦD	72	87	103	118
E	45	45	49	55
ΦF	130	130	150	180
G	M10	M10	M12	M12
H	M24	M24	M30	M30
K	103	103	119	133
ΦLmax.	32	50	65	90
ΦLmin.	5	12	16	38
M	20.5	27.5	25	28
Omax.	M60x2.0	M76x1.5	M90x2.0	M100x2.0P
Pmax.	16	23	25.5	32
Pmin.	13	20	22.5	29

规格

		COR-32	COR-50	COR-65	COR-90
最大夹持力 [kgf]		6400	8200	9200	13300
最大拉杆拉力 [kgf]		3200	4100	4600	6500
筒夹伸缩 [mm]		1.0	1.0	1.0	2.0
柱塞行程 [mm]		3	3	3	3
夹持销爪	棒料工件 [mm]	5~32	12~50	16~65	30~90
	卡盘工件 [mm]	7~32	12~50	16~65	30~90
最高转速 [r.p.m.]		4500	4500	4000	3500
重量 [kg]		25	25	32	38

CORH 高速弹簧卡盘

应用

快换筒夹适合在不同尺寸的工件上实现最大夹持表面的加工

技术特点

快换橡胶钢质夹头接口，提供圆形、方形和六角形等多种形状夹头

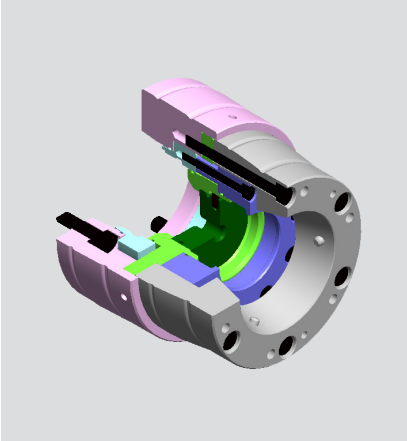

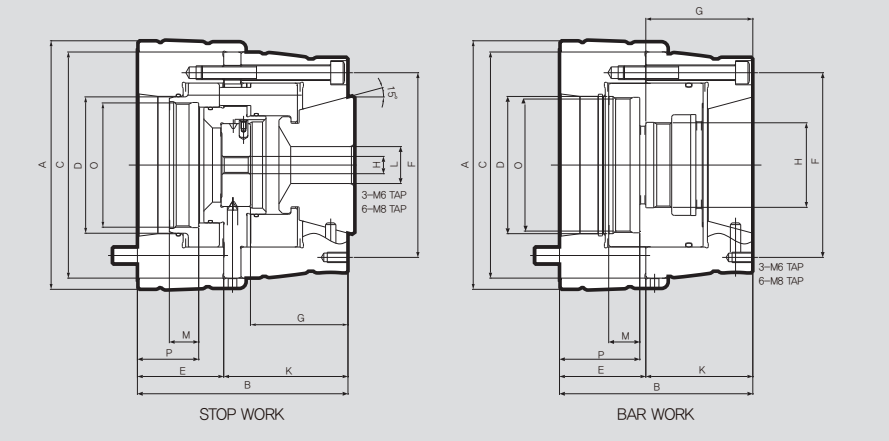

※ 最大车削速度以实测值为准。

尺寸

	CORH-42B	CORH-52B	CORH-65B
ΦA	144	144	160
B	122 / 112	122 / 112	131 / 121
ΦC	131	131	148
ΦD	79 / 79.5	79 / 79.5	79 / 79.5
E	50	50	52
ΦF	107	107	126
G	56.5 / 64	56.5 / 64	63.5 / 67.5
H	M10 / M49 X 1.5p	M10 / M60 X 1.5p	M12 / M72 X 1.5p
K	72 / 62	72 / 62	79 / 69
ΦL max.	42	52	65
ΦL min.	5	5	5
ΦM	17 / 18	17 / 16	18
O	M72 X 1.5p / M78 X 1.5p	M72 X 1.5p / M78 X 1.5p	M72 X 1.5p / M78 X 1.5p
P max.	38.0 / 49.0	38.0 / 47.0	36.0 / 52.0
P min.	33.5 / 44.5	33.4 / 42.5	32.0 / 47.5

规格

	CORH-42B	CORH-52B	CORH-65B
最大夹持力 [kgf]	8100	9500	10700
最大拉杆拉力 [kgf]	3500	4000	4500
筒夹伸缩 [mm]	Φ 1.6	Φ 1.6	Φ 1.6
柱塞行程 [mm]	4.5	4.5	4.5
夹持直径范围 [mm]	Φ 5 ~ Φ 42	Φ 5 ~ Φ 52	Φ 5 ~ Φ 65
最高转速 [r.p.m.]	7000	7000	6000
重量 [kg	10	10	10

FD 指形卡盘

应用

非常适合夹持无法从内径和外径夹持或易变形的工件。

技术特点

浮动夹爪可根据工件形状进行调整，两爪、三爪和四爪可选

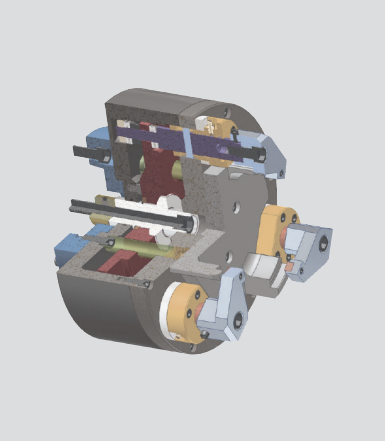

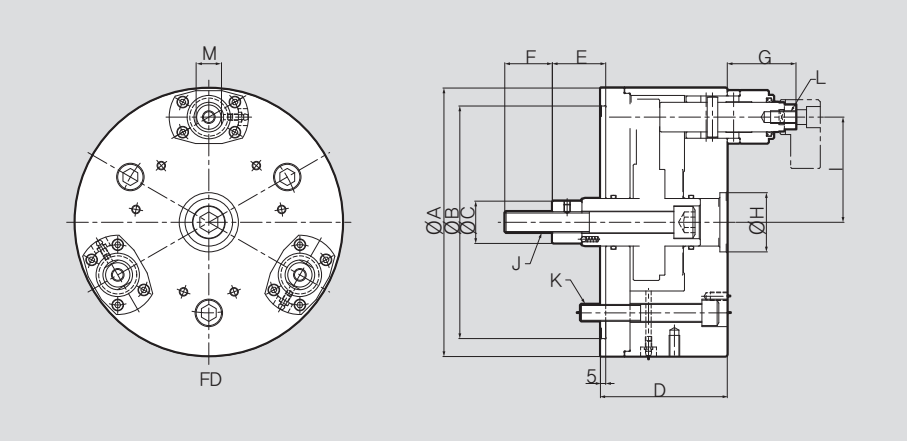

※ 最大车削速度以实测值为准。

尺寸

	FD-06	FD-08	FD-10	FD-12	FD-15
ØA	167	210	254	304	380
ØB	140	170	220	220	300
ØC	34	38	40	40	50
D	103	110	115	120	140
Emax	48.5	28.5	53.5	53.5	74
Emin	28.5	8.5	33.5	33.5	49
F	33	33	45	45	46
Gmax	69.8	79.8	81.8	81.8	124.5
Gmin	50	60	62	62	100
ØH	38	40	56	56	90
I	57.5	77.5	99.5	124.5	150
J	M16	M18	M20	M20	M24
K	3-M10 PCD Ø 104.8	3-M12 PCD Ø133.4	3-M16 PCD Ø171.4	3-M16 PCD Ø171.4	6-M20 PCD Ø235.0
L	M10	M10	M12	M12	M16
M	21	21	24	24	28

规格

	FD-06	FD-08	FD-10	FD-12	FD-15
最大夹持力 [kgf]	1,200	1,600	2,000	2,000	2,800
最大拉杆拉力 [kgf]	1,500	2,000	2,500	2,500	3,500
柱塞行程 [mm]	20	20	20	20	25
最高转速 [r.p.m.]	3500	3000	2500	2000	1800
重量 [kg]	20	32	44	54	97
GD2 [kgf • m2]	0.12	0.41	1.05	2.17	5.65

BDG 锥齿轮卡盘

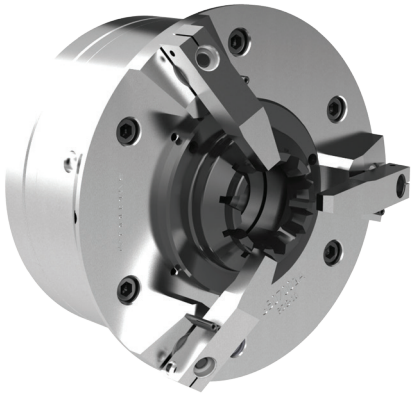

应用

用于高精度的锥齿轮加工

技术特点

指形卡盘可精准夹持锥齿轮，浮动驱动确保三个压爪的夹持力相同，液压和气动驱动均可

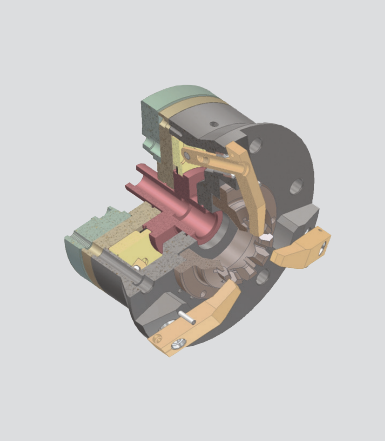

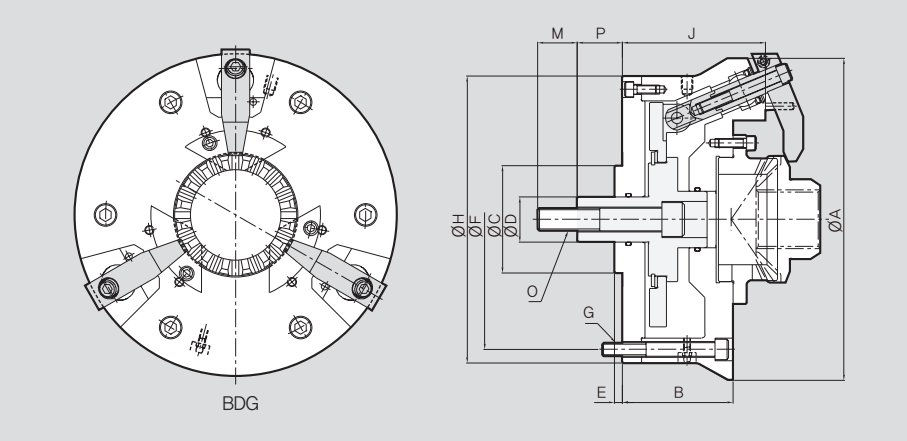

※ 最大车削速度以实测值为准。

尺寸

	BDG-07	BDG-10
ΦA	215	285
B	98	98
ΦC(h7)	80	95
ΦD	30	40
E	7	7
ΦF	160	230
G	M12	M12
ΦH	185	254
J	126.5	126.5
M	27	35
O	M16	M20
Pmax.	45	45
Pmin.	30	30

规格

	BDG-07	BDG-10
最大拉杆拉力 [kgf]	1500	1500
柱塞行程 [mm]	15	15
夹持范围 [mm]	22.2 ~ 147.5	88.9 ~ 203.2
最高转速 [r.p.m.]	2000	1500
重量 [kg]	30	45

IAHT 自动分度卡盘

应用

适用于需要在一次夹持中对多个表面进行分度加工的工件

技术特点

分度系统准确、耐用

可分割成 6 x 60°或 3 x 120°，止回阀确保安全操作

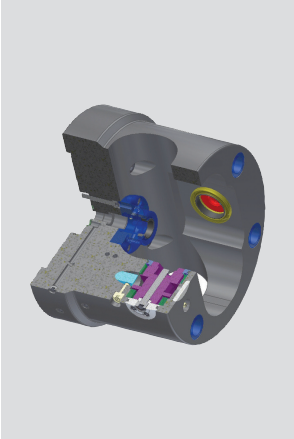

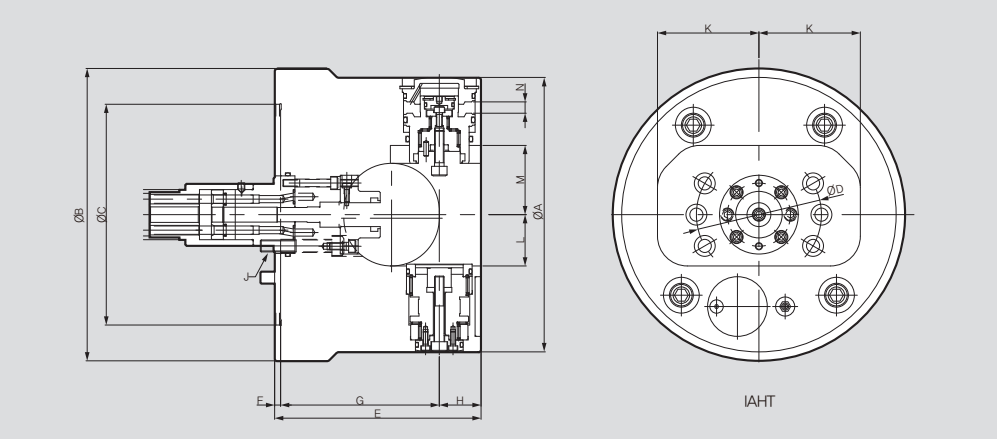

※ 最大车削速度以实测值为准。

尺寸

	IAHT-230	IAHT-280	IAHT-300
ΦA	230	280	300
ΦB	245	295	315
ΦC(h6)	185	210	170
ΦD	104.8	171.4	130
E	173	210	211
F	5	5	11
G	133	162	152
H	35	43	48
J	M10 X 1.5p	M16 X 2.0p	M16 X 2.0p
K	85	100	110
L	43	58	56
M	58	68	65
N Max	14.5	20	25

规格

	IAHT-230	IAHT-280	IAHT-300
最大夹持力 [kgf]	1270	2170	3500
主轴孔径 [mm]	OVER 45	OVER 45	OVER 45
最高转速 [r.p.m.]	2400	2000	1800
重量 [kg]	35	65	83
GD2 [kgf・m2]	1.3	3.6	4.2

IAH 自动分度卡盘

应用

适用于需要在一次夹持中对多个表面进行分度加工的工件

技术特点

准确、稳定的分度系统
可分割成 4 x 90°或 8 x 45°
内置止回阀，在停电等紧急情况下也可保障安全

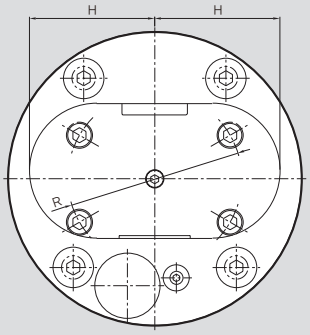

IAH

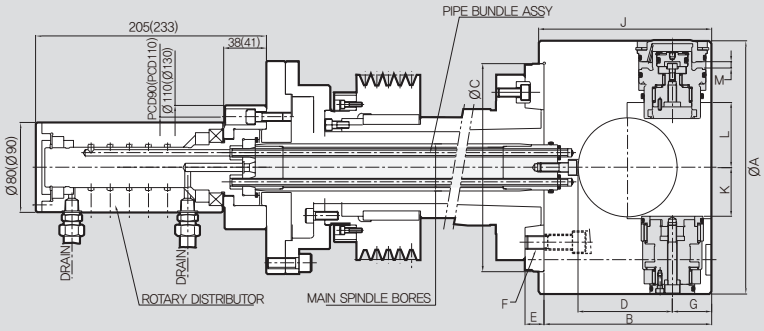

■ bracketed dimensions refer to models IAH-400 and larger.

※ 最大车削速度以实测值为准。

尺寸

	IAH-225	IAH-250	IAH-275	IAH-315	IAH-350	IAH-400	IAH-500
ΦA	225	250	275	315	350	400	500
B	149	185	208	227	235	253	301
ΦC(h7)	185	210	210	235	290	290	380
D	84	113	125	136	148	160	200
E	25	25	25	25	30	30	35
F	M12	M12	M16	M16	M20	M20	M20, M24
G	35	40	48	50	50	60	68
H	90	100	117.5	136	145	165	205
J	154	190	213	232	240	259	308
K	43.5	46	57	70.5	84.5	100	133
L	53	50.5	75	91.5	109.5	125.5	168.5
M	9.5	12	19.5	20	20	28	30
ΦR	133.4	133.4	171.4	171.4	235	235	330.2

规格

	IAH-225	IAH-250	IAH-275	IAH-315	IAH-350	IAH-400	IAH-500
最大夹持力 [kgf]	1270	1730	2550	2550	2550	3530	4670
主轴孔径 [mm]	OVER 45	OVER 45	OVER 45	OVER 45	OVER 55	OVER 55	OVER 55
最高转速 [r.p.m.]	2800	2400	2000	1800	1800	1200	900
重量 [kg]	29	44	56	75	100	145	230
GD2 [kgf・m2]	0.9	1.7	2.8	5.0	8.0	15.0	25.4
最大工件尺寸 ØS [mm]	60	65	80	100	135	170	220
最大工件尺寸 T [mm]	100	160	220	230	240	260	310

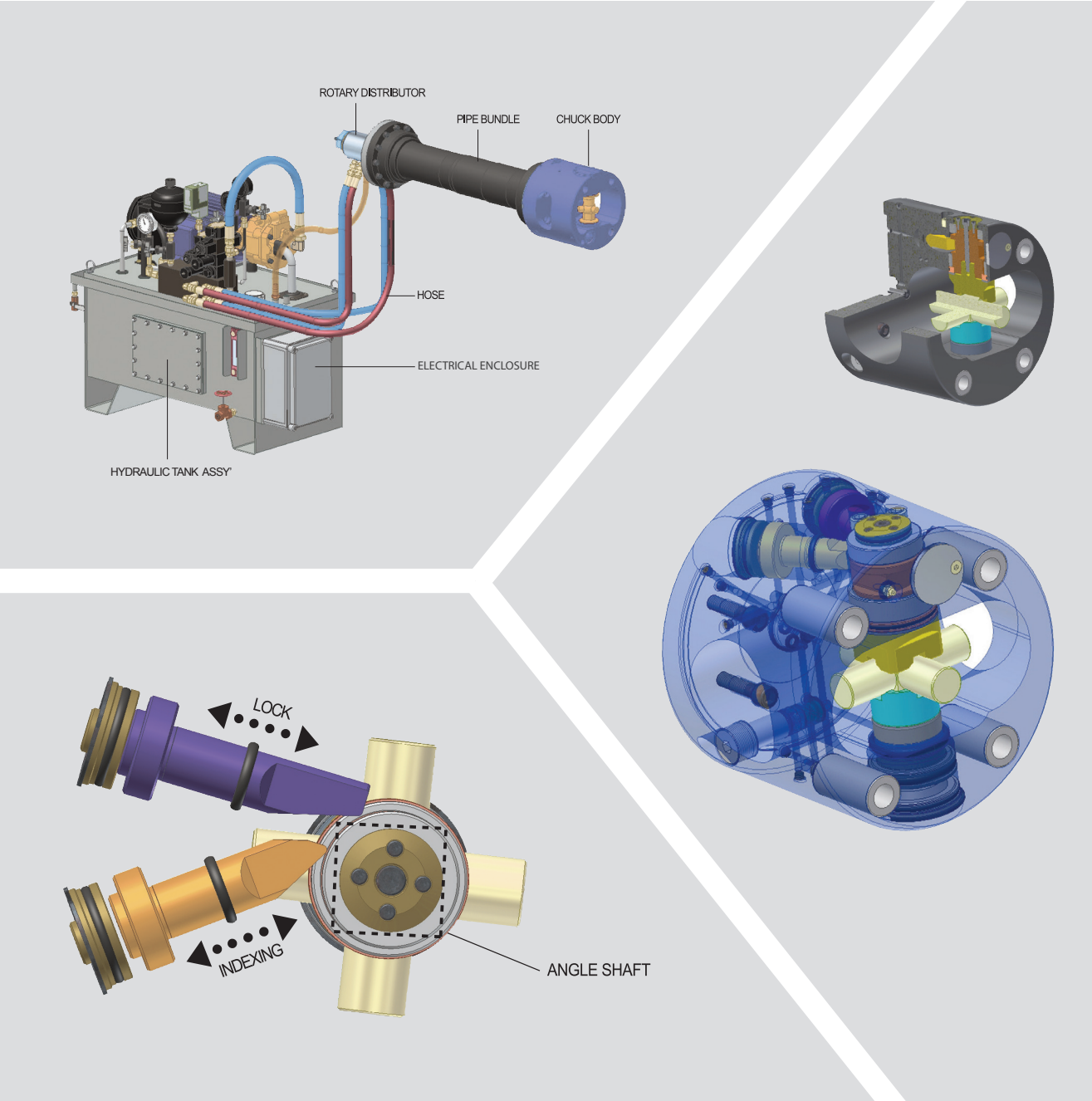
ROTARY DISTRIBUTOR
PIPE BUNDLE
CHUCK BODY
HOSE
ELECTRICAL ENCLOSURE
HYDRAULIC TANK ASSY'
LOCK
INDEXING
ANGLE SHAFT

Work Pieces

IAN 自动分度卡盘

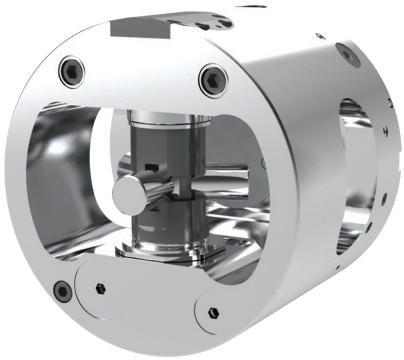

应用

适用于需要在一次夹持中对多个表面进行分度加工的工件

技术特点

准确、稳定的分度系统

可分割成 3 x 120°/ 4 x 90°

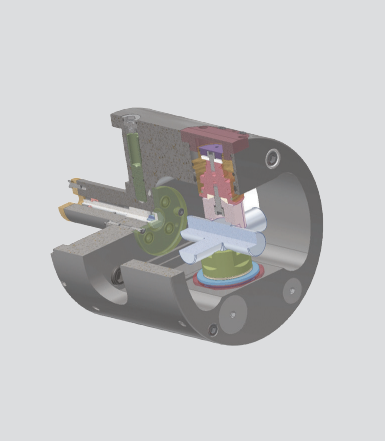

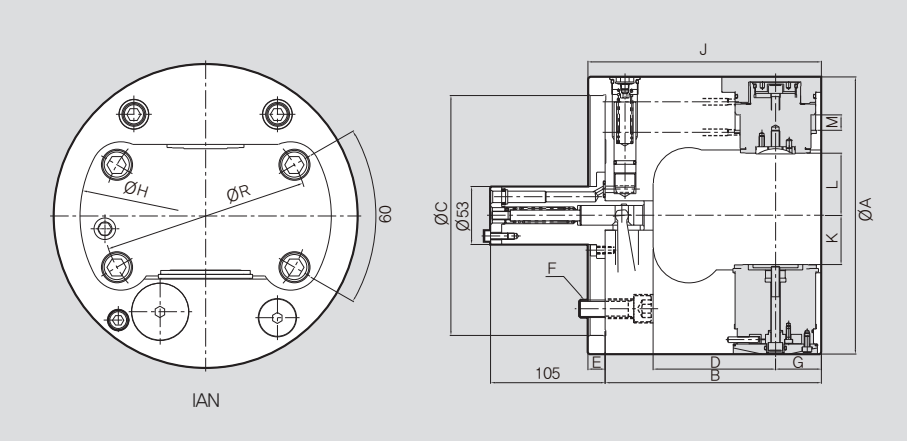

※ 最大车削速度以实测值为准。

尺寸

	IAN-235	IAN-254	IAN-280
ΦA	235	254	280
B	178	198	211
ΦC(h7)	170	220	220
D	99	112	125
E	16	16	16
F	M12	M14	M16
G	36	42	42
ΦH	180	210	250
J	194	214	227
K	42.5	45	58
L	47.5	45	70
M	4	12	17
R	133.4	171.4	171.4

规格

	IAN-235	IAN-254	IAN-280
夹持活塞面积 [cm^2]	30	43	43
最大压力 [kgf・m2]	45	45	45
最高转速 [r.p.m.]	3000	2500	2300
重量 [kg]	32	45	55
GD2 [kgf・m2]	0.27	0.47	0.88

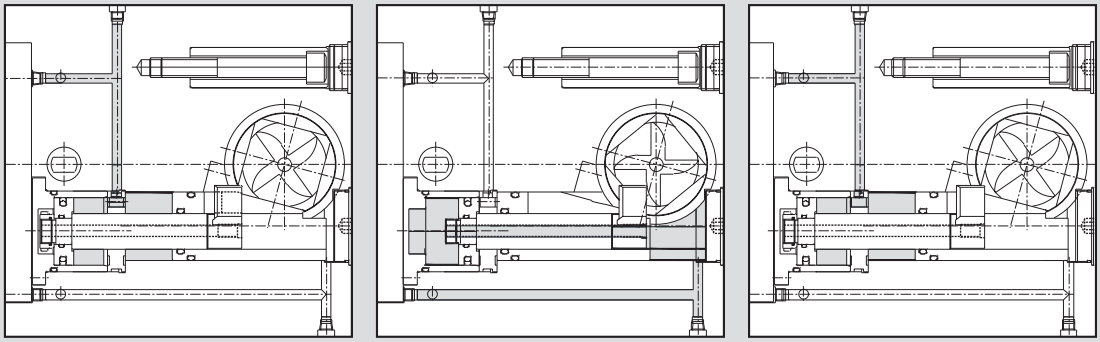

0 ˚ 45 ˚ INDEX 90 ˚ INDEX

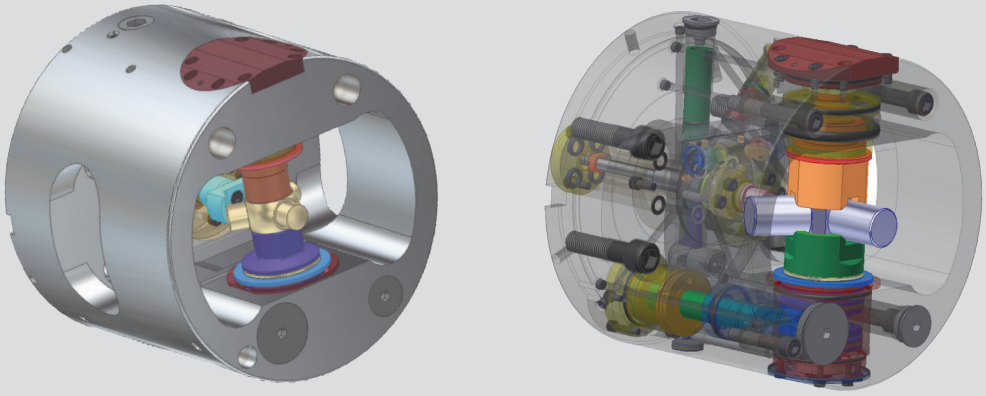

Work Pieces

RS 伸缩卡盘

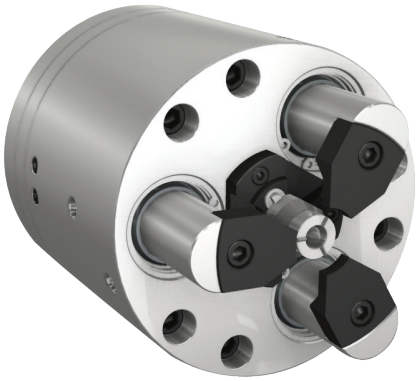

应用

一次夹持可完成轴类工件的所有加工
可在一个卡盘上完成粗精加工，即保证效率又兼顾精度

技术特点

卡爪和端面驱动可轻松换型，可实现不同尺寸工件的加工

规格

	RS-200	RS-250
最大夹持力 [kgf]	4000	6500
最大拉杆拉力 [kgf]	3878	6000
顶爪夹持范围 [mm]	18~80	25~110
端面驱动顶尖直径夹持范围 [mm]	12~70	12~100
最高转速 [r.p.m.]	4000	3500
重量 [kg]	48	60
GD2 [kgf • m2]	0.19	0.79

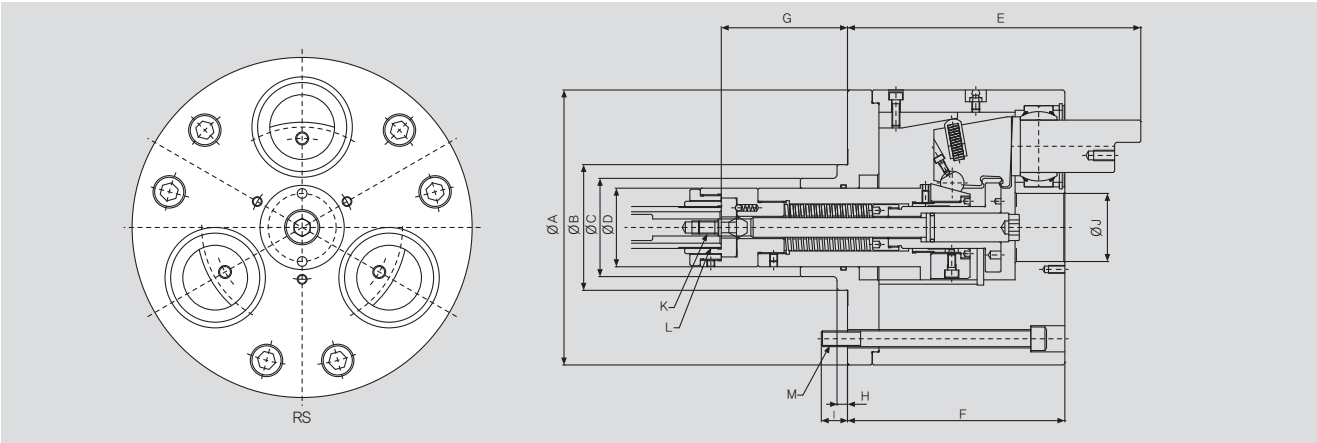

※ 最大车削速度以实测值为准。

尺寸

	RS-200	RS-250
ΦA	210	250
ΦB	96	120
ΦC	75	95
ΦD	60	75
E max.	224	278
E min.	185	226
F	166	208
G max.	143	183
G min.	87	109
H	8	10
I	20	25
ΦJ	52	65
K	M10	M12
L	M32	M40
M	6-M12 PCD170	6-M16 PCD210

CSF 补偿卡盘

应用

卡爪采用球面补偿结构，适用于各种轴类工件的加工

技术特点

卡爪在球面轴承上浮动，以便三个卡爪都接触和夹紧工件
可用弹簧顶尖或固定顶尖，三个卡爪均施加恒定的夹持力

规格

	CSF-07	CSF-08	CSF-12
静态夹持力 [kgf]	2600	3200	3200
最大拉杆拉力 [kgf]	1500	2100	2700
卡爪行程直径 [mm]	12	20	25
柱塞行程 [mm]	15	25	30
最小夹持直径 [mm]	20	25	30
最大偏摆直径 [mm]	4	4	6
最高转速 [r.p.m.]	4000	3200	2000
弹簧力 [kgf]	45	52	106
重量 [kg]	15	28	58
GD2 [kgf・m2]	0.25	0.8	0.13

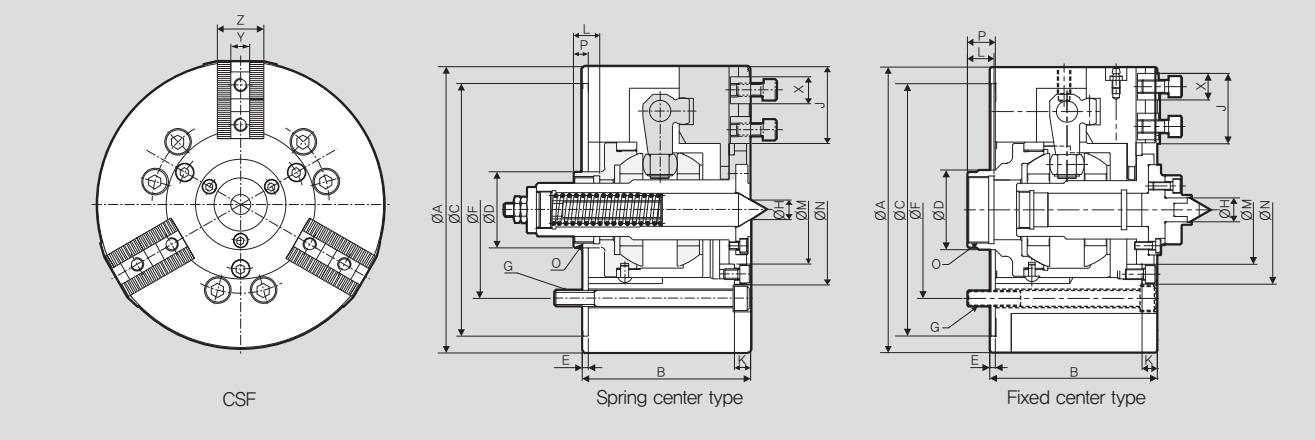

※ 最大车削速度以实测值为准。

尺寸

	CSF-07	CSF-08	CSF-12
ΦA	170	215	280
B	99	126.2	154.7
ΦC(h7)	140	190	255
ΦD	42	57	72
E	4	4.2	5.7
ΦF	104.8	133.4	171.4
G	3-M10	6-M12	6-M16
ΦH	11	15	20
J	45	57.5	72
K	11	13	17
L	20	20	29
ΦM	65	82	110
ΦN	86	112.1	142.2
O	M34xP1.5	M50xP1.5	M60xP1.5
Pmax.	24.0	34	44
Pmin.	9.0	9	14
X	16	20	26
Y	11	14	20
Z	28	35	45

DP 薄膜卡盘

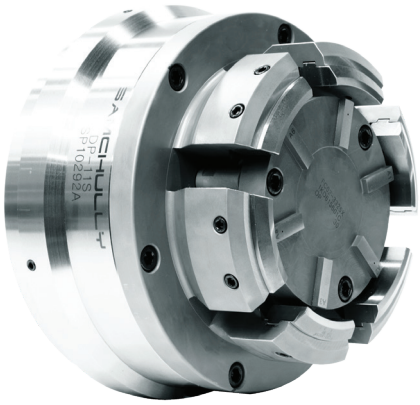

应用

利用薄膜弹性恢复夹紧工件，卡盘重复定心精度可达 2μ 以内，无需维护

技术特点

密封盘体无需维护，卡爪可轻松更换，安装快速
可选配内置气缸

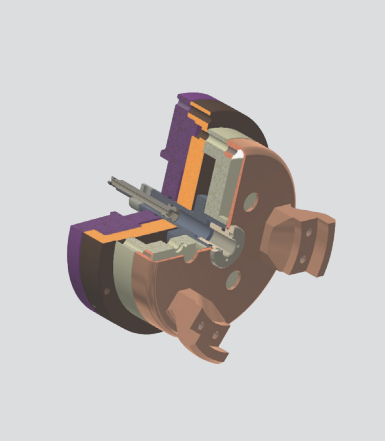

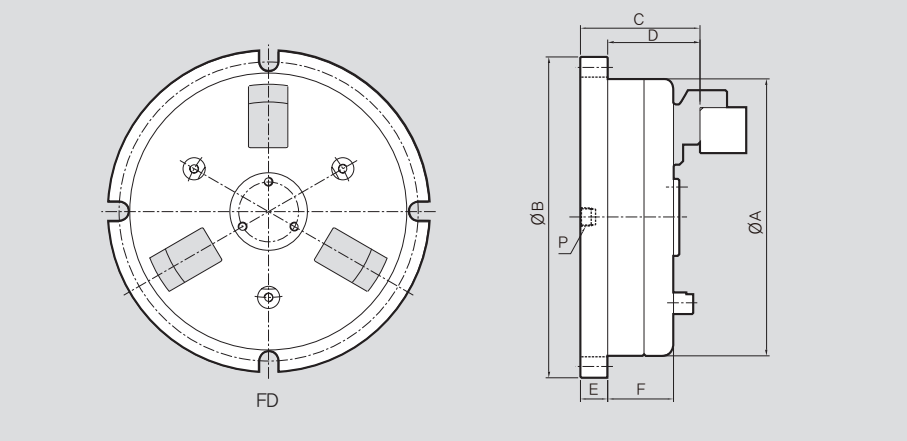

※ 最大车削速度以实测值为准。

尺寸

	DP-06	DP-08	DP-10	DP-13	DP-17
ΦA	171.4	212.9	251	327.2	428.9
ΦB	208	246	284	360	476
C	92	96.8	96.8	108	109.5
D	72.9	77.7	77.7	88.9	90.4
E	19.1	19.1	19.1	19.1	19.1
F	65	70	85	85	85
P	1/4	1/4	1/4	1/4	1/4

规格

	DP-06	DP-08	DP-10	DP-13	DP-17
最大夹持力 [kgf]	450	720	1150	2000	3600
卡爪数	3 (6Jaw)	3 (6Jaw)	3 (6Jaw)	3 (6Jaw)	3 (6Jaw)
卡爪行程 [mm]	0.23	0.25	0.25	0.35	0.40
夹持直径 [mm]	44~107	76~143	114~181	150~248	203~349
最高转速 [r.p.m.]	4500	4000	3500	3000	2000
压力 [kgf/cm²]	4.5	4.5	4.5	4.5	4.5
重量 [kg]	11	20	26.5	43	89

GDP 齿轮卡盘

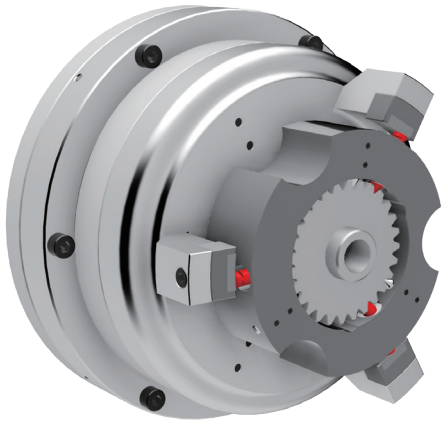

应用

以齿轮节圆直径定心夹持，硬车齿轮

技术特点

卡盘定心精度高，适合车削和磨削加工
通过更换节圆盘加工不同尺寸的齿轮

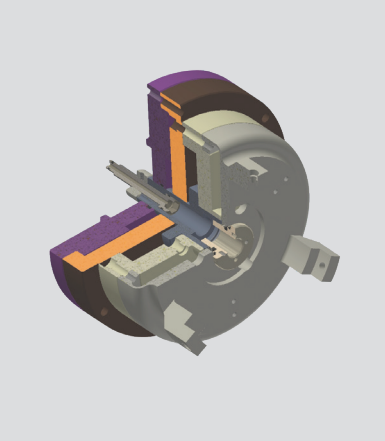

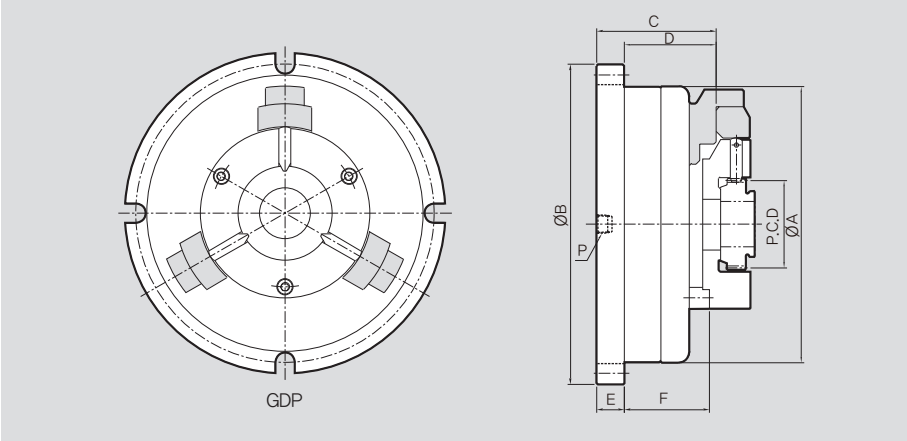

※ 最大车削速度以实测值为准。

尺寸

	GDP-08	GDP-10	GDP-13	GDP-17
ΦA	212.9	251	327.2	428.9
ΦB	246	284	360	476
C	96.8	96.8	108	109.5
D	77.7	77.7	88.9	90.4
E	19.1	19.7	19.1	19.1
F	70	85	85	85
P	1/4	1/4	1/4	1/4
H	55	75	95	120
Lmax.	54	59	72	72
Lmin.	30	35	40	45
M	36	36	46	46
ΦN	40	45	55	55
O	M16	M20	M24	M24
Pmax.	44	50	60	60
Pmin.	30	35	40	40

规格

	GDP-08	GDP-10	GDP-13	GDP-17
最大夹持力 [kgf]	720	1150	2000	3600
卡爪数	3	3	3	3
卡爪行程 [mm]	0.25	0.25	0.35	0.40
夹持直径 [mm]	40~70	70~100	100~160	160~250
最高转速 [r.p.m.]	4000	3500	3000	2000
压力 [kgf/cm²]	4.5	4.5	4.5	4.5
重量 [kg]	20	26.5	43	89

FWC 铝轮卡盘

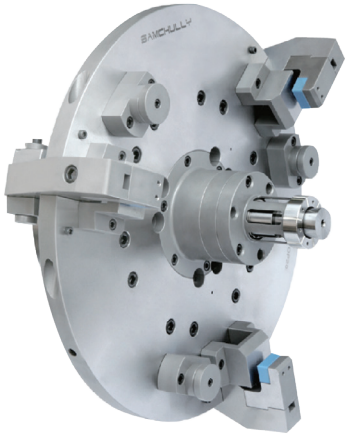

应用

非常适合加工汽车和摩托车铝轮

技术特点

凸轮臂结构，实现高夹持力
重量的减轻，可提高效率加工，减少停机时间

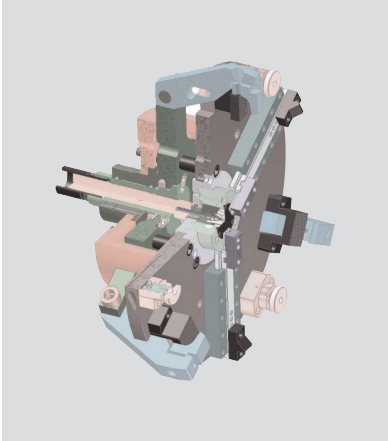

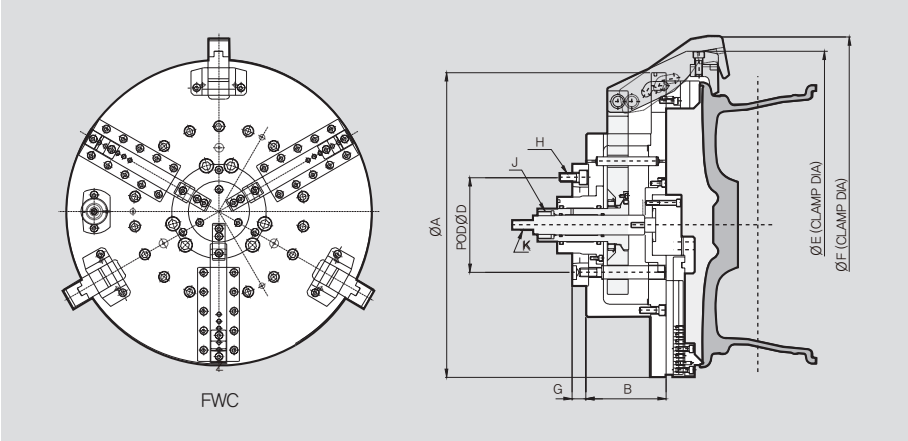

※ 最大车削速度以实测值为准。

尺寸

	JAW		A	B	C	D
FWC-300	Cam Arm	S	12	13	14	15
		M	13	14	15	16
		L	14	15	16	17
		XL	15	16	17	18

	JAW		A	B	C	D
FWC-310	Cam Arm	S	13	14	15	16
		M	14	15	16	17
		L	15	16	17	18
		XL	16	17	18	19
		XXL	17	18	19	20

	JAW		A	B	C	D
FWC-320	Cam Arm	S	17	18	19	20
		M	18	19	20	21.5
		L	19	20	21.5	22.5

	FWC-300	FWC-310	FWC-320
ΦA	495	550	660
B	139.7	145	199.5
C(h6)	139.719	196.87	196.87
ΦD	171.45	235	235
E	Flexible	Flexible	Flexible
F	Flexible	Flexible	Flexible
G	25	35	35
H	M16	M20	M20
J	M42	M42	M42
K	M24	M24	M24

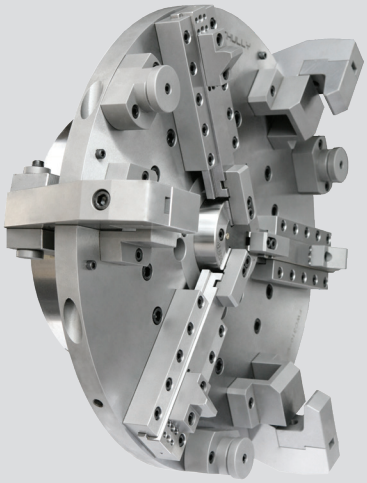

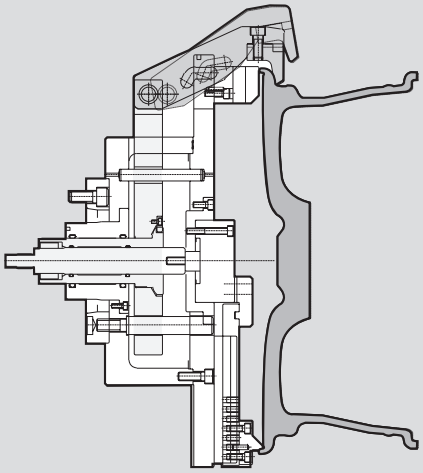

(OP#10)

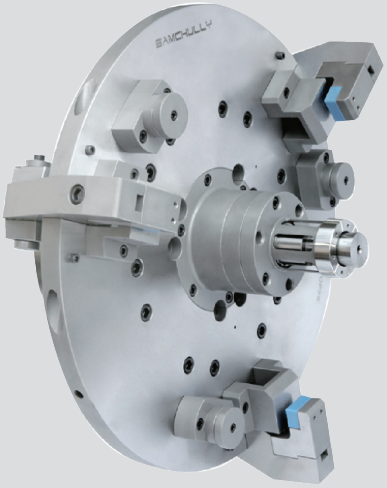

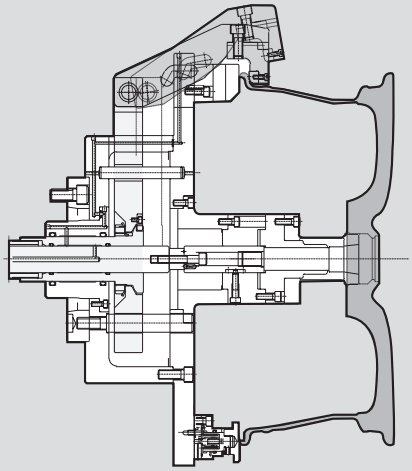

(OP#20)

规格

	FWC-300	FWC-310	FWC-320
最大夹持力 [kgf]	970	970	970
最大拉杆拉力 [kgf]	3000	3000	3000
卡爪行程直径 [mm]	27	27	27
柱塞行程 [mm]	35	35	35
轮尺寸范围 [英寸]	12~18	13~20	17.5~24.5
最高转速 [r.p.m.]	2800	2200	1800
重量 [kg]	120	160	240
GD2 [kgf・m2]	2.4	3.5	7.5

		FWC-300	FWC-310	FWC-320
轮尺寸	12"	O		
	13"	O	O	
	14"	O	O	
	15"	O	O	
	16"	O	O	
	17"	O	O	O
	18"	O	O	O
	19"		O	O
	20"		O	O
	21.5"			O
	22.5"			O

中心架

STA

自定心中心架

160 P

STRA

大开口自定心中心架

162 P

STAB

侧装液压中心架

164 P

STA 自定心中心架

应用

在需要支撑较长的棒材和管材的机床上使用

技术特点

特殊凸轮结构，适应零件尺寸范围广，高定心精度和高重复精度
安装接近开关，可确认夹紧状态

固定或移动应用

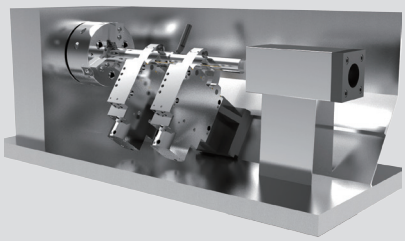

Fixed Tandem Steady Rest

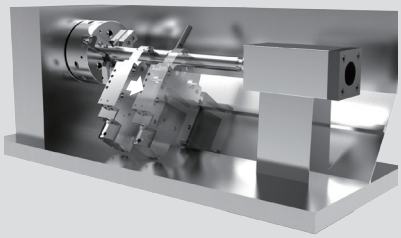

T ravelling Steady Rest

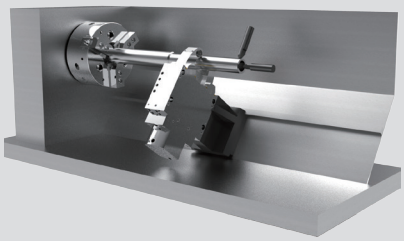

Fixed Steady Rest For End Machining

规格

	STA-1	STA-2	STA-3	STA-3.1	STA-3.2	STA-4	STA-5	STA-5.1	STA-6
活塞面积 [cm^2]	7	19.6	50	50	50	78	78	78	132
最大夹持力/滚轮 [kgf]	100	450	1000	1000	1000	1500	2000	2000	3000
最大工作压力 [bar]	50	70	60	60	60	60	80	80	70
最小工作压力 [bar]	6	8	8	8	8	8	8	8	8
最大定心范围 [mm]	64	101	152	165	200	245	310	350	460
最小定心范围 [mm]	4	8	12	20	50	30	45	85	125
最大滚轮表面速度 [m/min]	800	800	725	725	725	715	700	700	700
定心精度 [mm]	0.02	0.02	0.04	0.04	0.04	0.05	0.06	0.06	0.06
重复精度 [mm]	0.005	0.005	0.007	0.007	0.007	0.007	0.01	0.01	0.01
重量 [kg]	6	14	39	40	43	92	152	155	420

STA

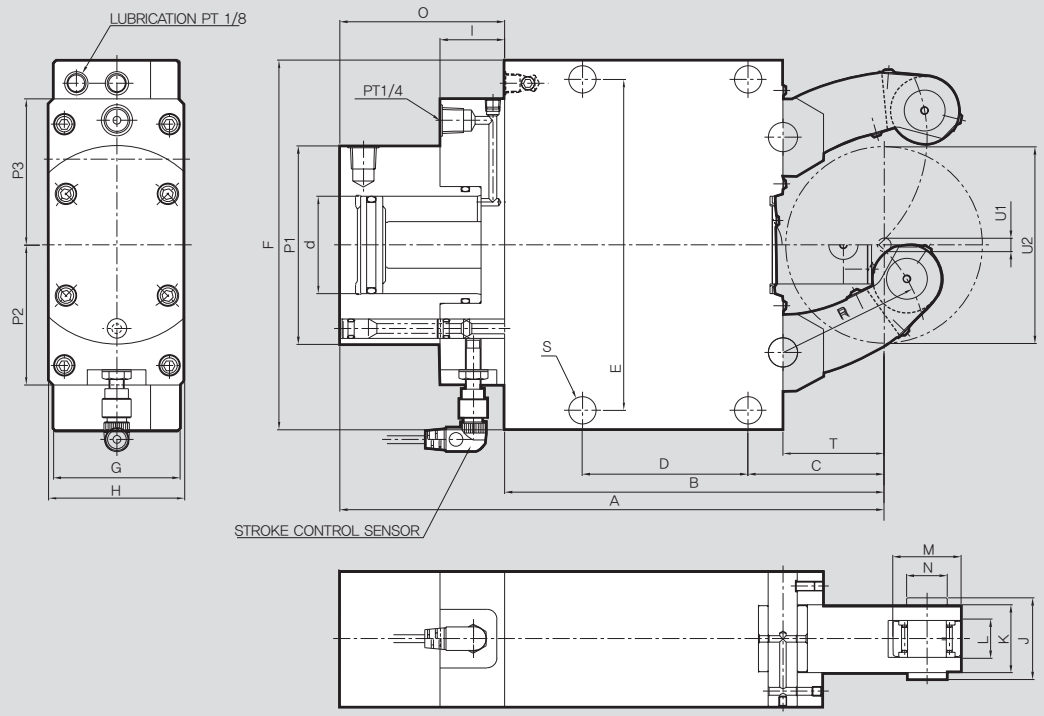

尺寸

	STA-1	STA-2	STA-3	STA-3.1	STA-3.2	STA-4	STA-5	STA-5.1	STA-6
A	207	279.5	429	437	455	608	697.5	717.5	944.5
B	137	195	311	319	335	448	510	530	709
C	51	70	115	123	138	146	178	198	215
D	64	85	135	135	135	240	270	270	330
E	118	170	262	262	262	365	400	400	640
F	132	190	290	290	290	400	440	440	680
G	55	70	85	85	85	110	145	145	145
H	70	68	100	100	100	144	144	144	158
I	33	33	37	37	37	37	37	37	37
J	24	42	52	52	52	67	83	83	83
K	20	35	45	45	45	60	75	75	75
L	12	19	25	25	25	25	29	29	29
M	19	35	47	47	47	52	62	62	80
N	6	21	25	25	25	32	36	36	42
O	70	84.5	118	118	120	160	187.5	187.5	235.5
P1	84	102	137	137	137	165	165	165	190
P2	66	72	90	90	90	102	102	102	115
P3	66	75	100	100	100	110	110	110	130
R	50.5	74	119	124	139	172	209	229	290
S	11	14	18	18	18	23	23	23	27
T	37	52	85	93	103	128	160	180	175
U1	4	8	12	20	50	30	45	85	125
U2	64	101	152	165	200	245	310	350	460

STRA 大开口自定心中心架

应用

在需要支撑较长的棒材和管材以进行垂直上料的机床上使用

技术特点

特殊凸轮结构，适应零件尺寸范围广，高定心精度和高重复精度
安装接近开关，可确认夹紧状态
可利用大臂开口，实现垂直上料，方便实现自动化

固定或移动应用

STA
Conventional model

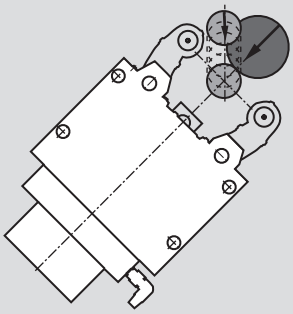

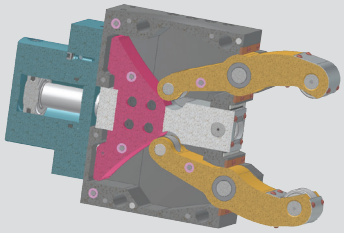

STRA
Wide arm opening allows vertical loading and automation

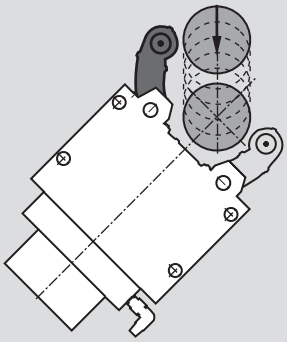

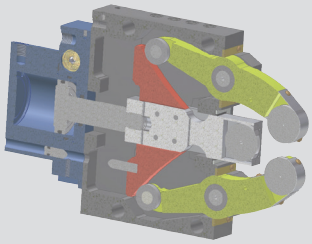

规格

	STRA-1	STRA-2	STRA-3	STRA-3.1	STRA-4	STRA-5	STRA-6
活塞面积 [cm^2]	7	19.6	50	50	78	78	132
最大夹持力/滚轮 [kgf]	100	450	1000	1000	1500	2000	3000
最大工作压力 [bar]	50	70	60	60	60	80	70
最小工作压力 [bar]	6	8	8	8	8	8	8
最大定心范围 [mm]	52	80	130	150	220	268	460
最小定心范围 [mm]	4	8	12	22	30	50	160
最大滚轮表面速度 [m/min]	800	800	725	725	715	700	700
定心精度 [mm]	0.02	0.02	0.04	0.04	0.05	0.06	0.06
重复精度 [mm]	0.005	0.005	0.007	0.007	0.007	0.01	0.01
重量 [kg]	6	14	39	40	92	152	420

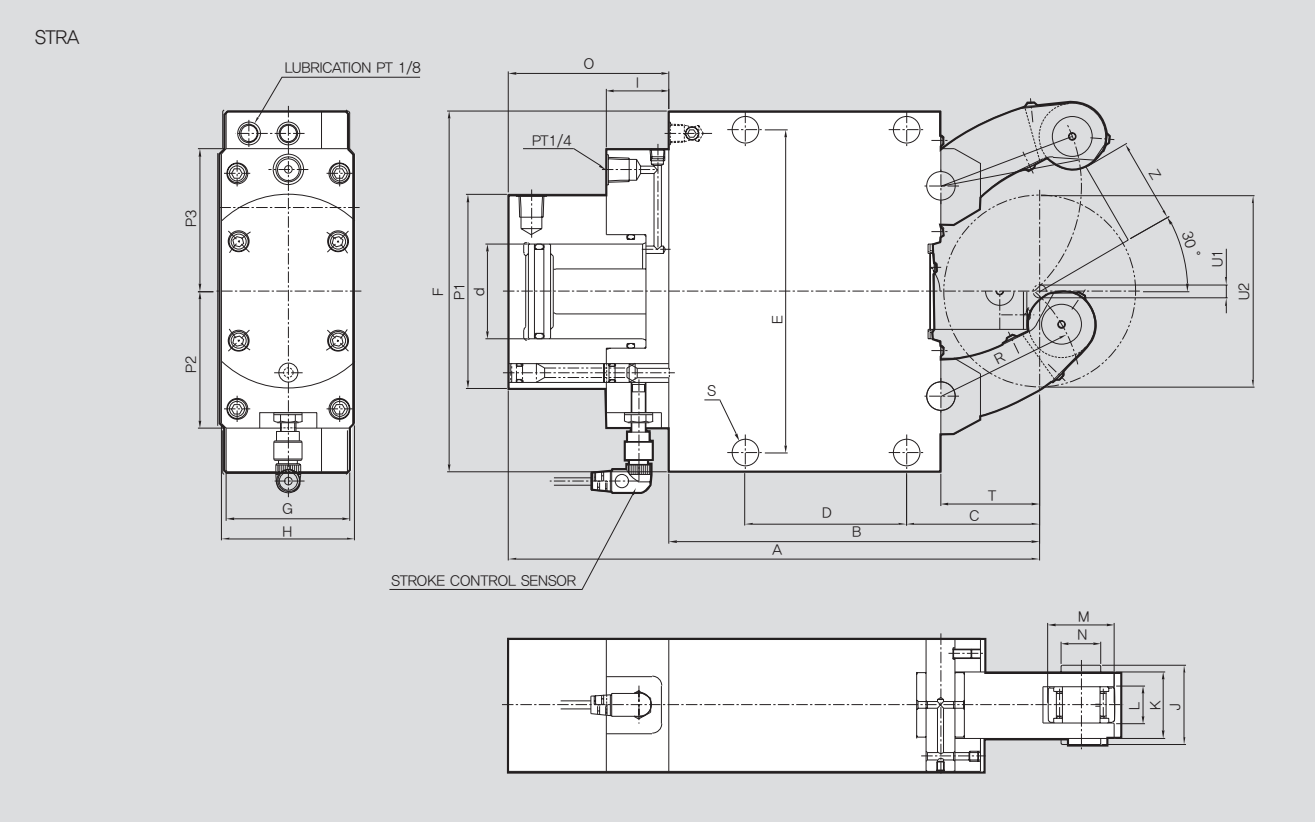

尺寸

	STRA-1	STRA-2	STRA-3	STRA-3.1	STRA-4	STRA-5	STRA-6
A	207	279.5	431	440	608	685	944.5
B	137	195	312	320	448	510	709
C	51	70	115	123	146	178	215
D	64	85	135	135	240	270	330
E	118	170	262	262	365	400	640
F	132	190	290	290	400	440	680
G	55	70	85	85	110	145	145
H	70	70	100	100	144	144	158
I	33	33	37	37	37	37	37
J	24	42	52	52	67	83	83
K	20	35	45	45	60	75	75
L	12	19	25	25	25	29	29
M	19	35	47	47	52	62	80
N	6	21	25	25	32	36	42
O	70	84.5	120	120	160	175	235.5
P1	84	102	137	137	165	165	190
P2	66	72	90	90	102	102	115
P3	66	75	100	100	110	110	130
R	50.5	74	119	124	172	209	290
S	11	14	18	18	23	23	27
T	37	52	85	93	128	160	175
Z	26.5	41	66	76	111	135	230
U1	4	8	12	22	30	50	160
U2	52	80	130	150	220	268	460

STAB 侧装液压中心架

应用
紧凑型中心架适合空间狭小的机床

技术特点
夹持范围广，定心精度高

固定或移动应用

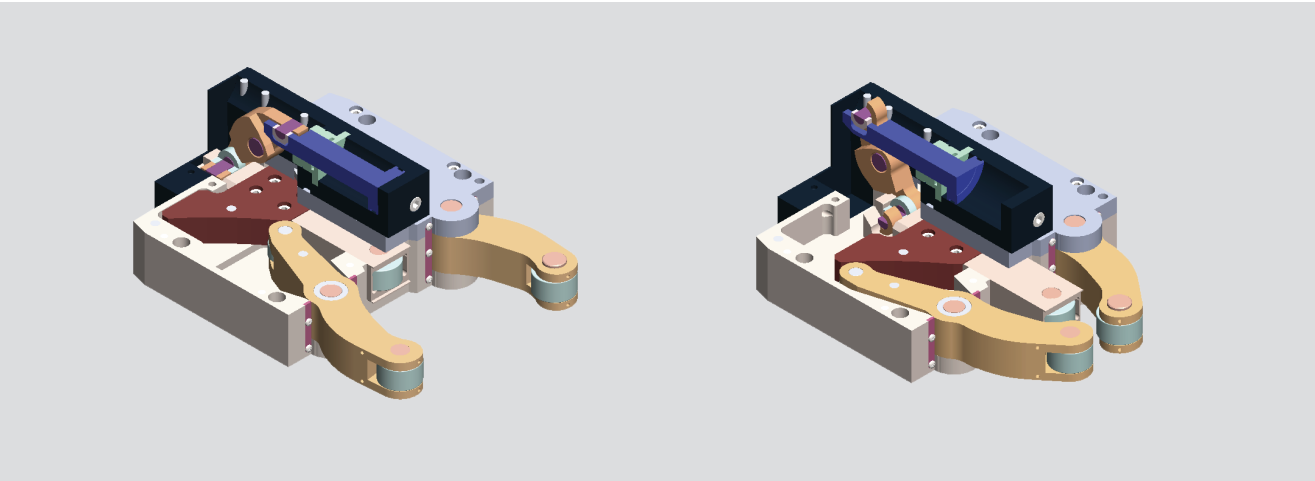

规格

	STAB-3	STAB-3.1	STAB-3.2	STAB-4	STAB-5	STAB-5.1	STAB-6
活塞面积	50	50	50	78	78	78	132
最大夹持力/滚轮	1,000	1,000	1,000	1,500	2,000	2,000	3,000
最大工作压力 [bar]	60	60	60	60	80	80	70
最小工作压力 [bar]	8	8	8	8	8	8	8
最大定心范围 [mm]	152	165	200	245	310	350	460
最小定心范围 [mm]	12	20	50	35	45	85	125
最大滚轮表面速度	725	725	725	715	600	600	560
定心精度	0.04	0.04	0.04	0.05	0.06	0.06	0.06
重复精度	0.007	0.007	0.007	0.007	0.01	0.01	0.01
重量	45	46	48	106	175	178	483

STAB–3.1

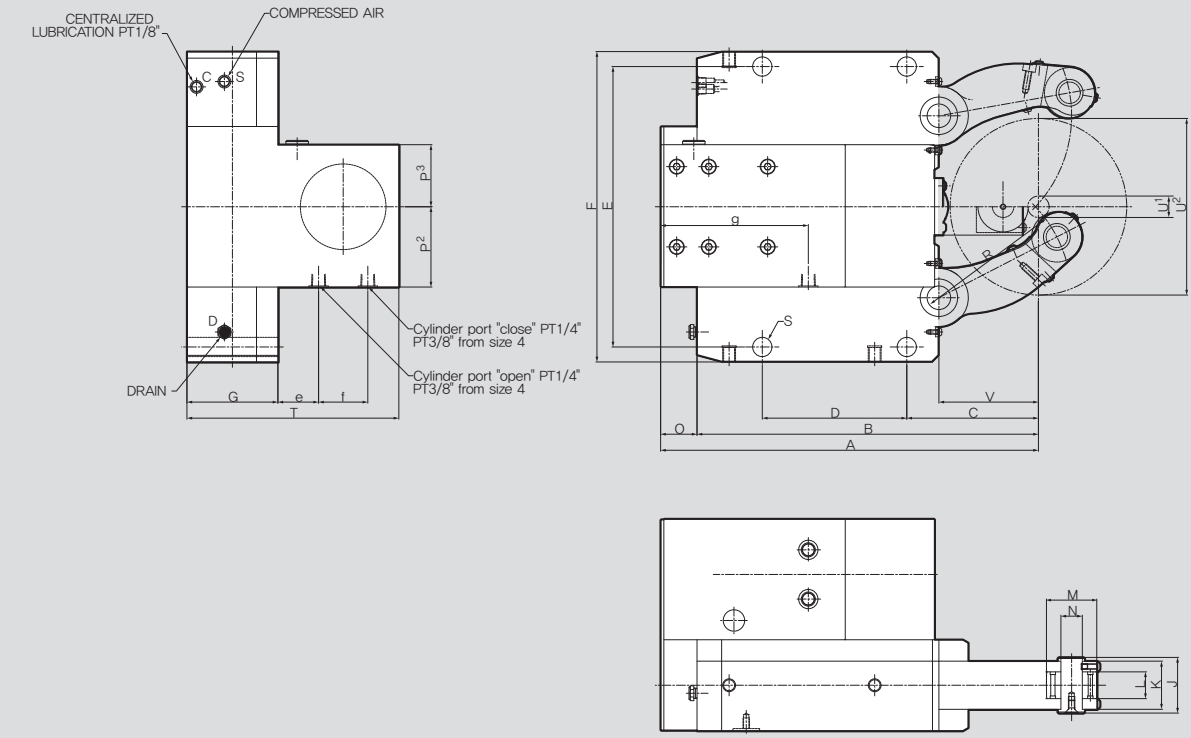

尺寸

	STAB-3	STAB-3.1	STAB-3.2	STAB-4	STAB-5	STAB-5.1	STAB-6
A	345	353	372.5	480	612.5	632.5	800
B	311	319	335	448	510	530	709
C	115	123	138	146	178	198	215
D	135	135	135	240	270	270	330
E	262	262	262	365	400	400	610/640
F	290	290	290	400	440	440	680
G	85	85	85	110	145	145	145
J	52	52	52	67	83	83	83
K	45	45	45	60	75	75	75
L	25	25	25	25	29	29	29
M	47	47	47	52	62	62	80
N	20	20	20	25	30	30	35
O	34	34	37.5	32	102.5	102.5	91
P2	75	75	75	68	85	85	100
P3	58	58	58	68	85	85	85
R	119	124	139	172	209	229	290
S	18	18	18	23	23	23	27
T	198	198	198	243.5	325	325	350
V	85	93	103	128	160	180	185
U1	12	20	50	35	45	85	125
U2	152	165	200	245	310	350	460
e	38	38	38	38.5	79.5	79.5	74.5
f	46	46	46	66	66	66	96
g	138	138	138	190	261	261	334.5

可选规格

类型 - STA, STRA, STAB

SIZE		STA-1	STA-2	STA-3/3.1/3.2	STA-4	STA-5/5.1
接近传感器	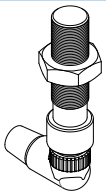	100S08	200S08	300S12	300S12	300S12
切屑防护罩 2 件式	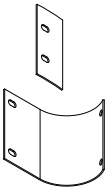	101819	201819	301819	401819	501819
弹簧式切屑防护罩	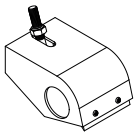	100031	200031	300032	400032	500032
滚轮剥离器 (2 件式)	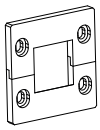	101700	201700	301617	401617	501617
滚轮 圆柱形设计	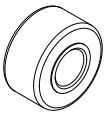	10RC06	20RC15	30RC20	40RC25	50RC30
滚轮 球形设计	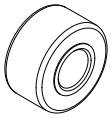	10RS06	20RS15	30RS20	40RS25	50RS30

SAMCHULLY

附件

Soft Jaw

动力卡盘软爪

170 P

Hard Jaw

动力卡盘硬爪

172 P

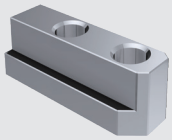

T-Nut

动力卡盘 T 型螺母

174 P

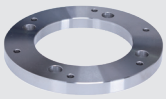

Adaptor

动力卡盘法兰盘

176 P

QJC Jaw

快换爪卡盘卡爪

178 P

PAC Jaw

大通孔气动一体式卡盘硬爪

180 P

TC, FTC Jaw

三爪手动卡盘卡爪

184 P

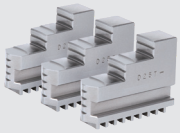

SC, IC Jaw

三爪手动卡盘卡爪

185 P

Etc.

手动卡盘其他附件

186 P

Soft Jaw 动力卡盘软爪

应用

适用于 HC、HS、MH、HCH

Fig. 1

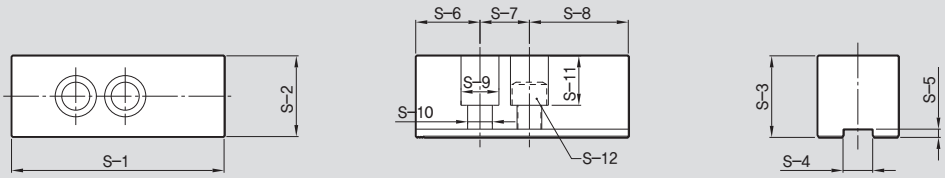

Fig. 2

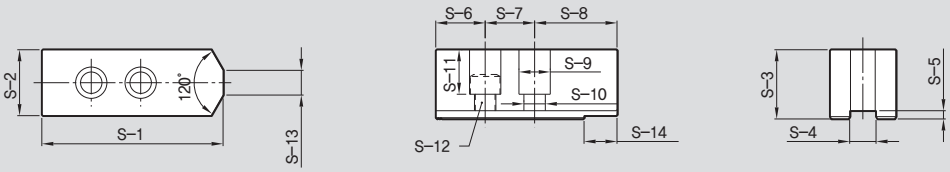

Fig. 3

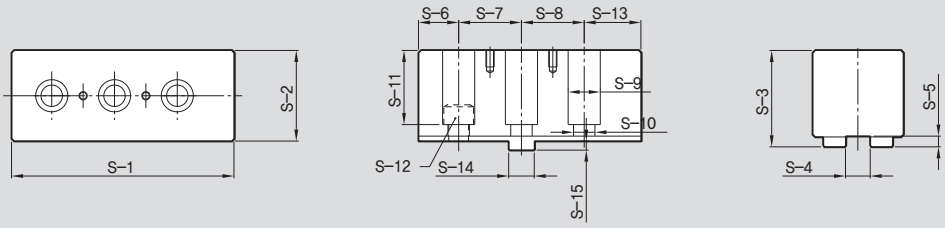

Fig. 4

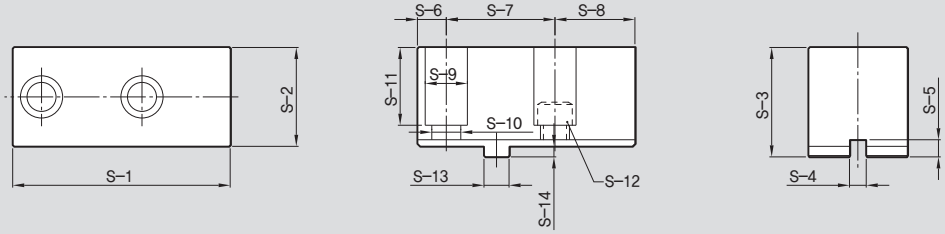

Fig. 5

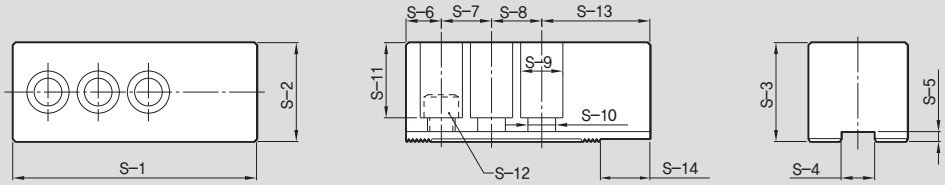

※ 产品尺寸见右表。
※ 对于专用卡爪，请单独询购。

尺寸

	SB04C1	SB05N1	SB05B1	SB06B1 (40/60/80/100/120)	SB08B1 (60/80/100/120)	SB10B1 (60/80/100/120)	SB12A1 (60/80/100/120)	SB12N1 (60/80/100/120)	SB15C1
Fig.	2	2	2	2	2	2	1	1	1
Serration Pitch	1.5x60˚	1.5x60˚	1.5x60˚	1.5x60˚	1.5x60˚	1.5x60˚	1.5x60˚	1.5x60˚	1.5x60˚
S-1	48	54	62	72	95	110	129	111	165
S-2	19	23	23	31	35	40	49	49	50
S-3	23	25	27	32 (40/60/80/100/120)	37.5 (60/80/100/120)	42 (60/80/100/120)	49.5 (60/80/100/120)	49.5 (60/80/100/120)	66
S-4	8	10	10	12	14	16	18	21	22
S-5	3	4	4	5	5	5	5	4	8
S-6	8	12	14	15	24	30	39	21	37
S-7	15	14	19	20	25	30	30	30	43
S-8	25	28	29	37	46	50	60	60	85
S-9	11	13.5	13.5	17	19	19	23	25	32
S-10	6.6	8.5	8.5	11	13	13	15	17	21
S-11	15	16.5	18	20	23	27	30	32.5	42
S-12	M6x16	M8x20	M8x20	M10x30	M12x35	M12x35	M14x45	M16x40	M20x60
S-13	6	5	12	5	12	15	-	-	-
S-14	-	-	14	15	20	20	-	-	-
S-15	-	-	-	-	-	-	-	-	-
Corresponding	HCH-04	HC-04, HS-05, MCA-04	HC-05	HS/HCH/HC-06, MH-206, UR-175	HCH/HC/HS-08, MH-208, UR-210	HCH/HC/HS-10, MH-210, UR-250	HC/HCH-12	HS-12, MH-212, UR-315	HCH-15, HCH-18

	SB15N1	SB15A2	SB18A2	SB32B2	SB32GB	SB32SB2	SB40GB	SB40SB2
Fig.	1	1	1	1	4	5	3	5
Serration Pitch	1.5x60˚	3.0x60˚	3.0x60˚	3.0x60˚	-	3.0x60˚	-	3.0x60˚
S-1	135	165	180	160	165	185	270	270
S-2	50	62	65	75	75	75	110	110
S-3	59	66	69	75	82	75	117	110
S-4	25.5	22	25	25.5	12.7	25.5	30	30
S-5	5	8	9	7	13	7.5	13	7.5
S-6	26	30	40	25	21.9	26.8	48.8	32.5
S-7	43	50	60	38	76.2	38.1	76.2	60
S-8	66	85	80	97	66.9	38.1	76.2	60
S-9	36	32	32	32	32	32	39	39
S-10	21	21	21	22	22	21	26	26
S-11	38	42	45	54	59	57	90	90
S-12	M20x55	M20x60	M20x60	M20	M20	M20	M24	M24
S-13	-	-	-	-	19.025	82	68.8	117.5
S-14	-	-	-	-	7	-	19.025	85
S-15	-	-	-	-	-	-	7	-
Corresponding	HC-15, HC-18	MH-218	HC/HCH-21, HC/HCH-24, MH-221,224	HCH-32 [Serration]	HC-32 [Groove]	HC-32 [Serration]	HC-40,50,55,63,70,80 [Groove]	HC-40,50,55,63,70,80 [Serration]

Hard Jaw 动力卡盘硬爪

应用
适用于 HC、HS、MH、HCH

Fig. 1

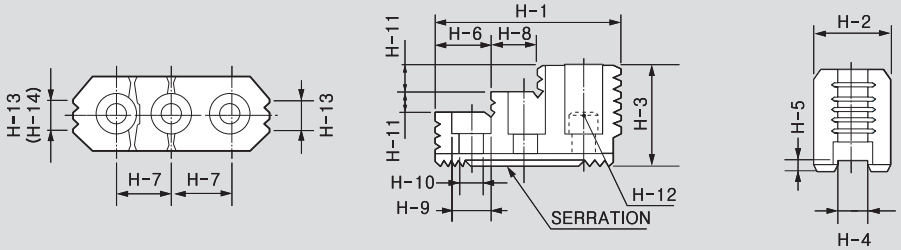

Fig. 2

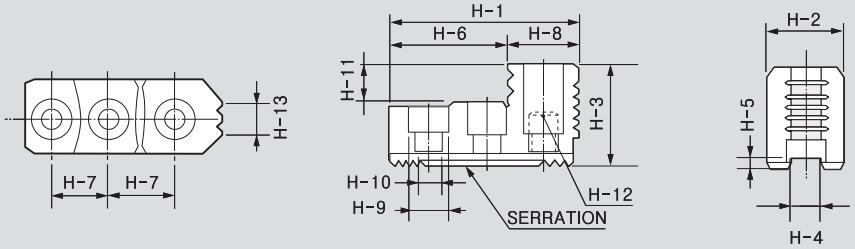

Fig. 3

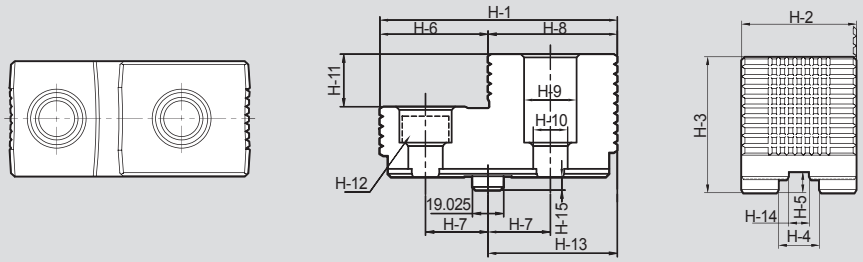

Fig. 4

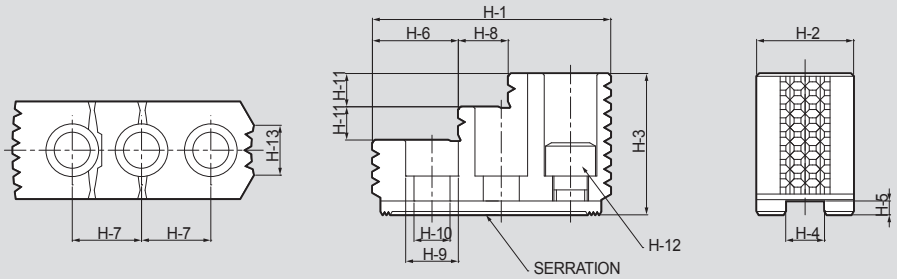

※ 产品尺寸见右表。

尺寸

	HB04N1	HB06A1	HB08A1	HB10A1	HB12B1	HB12N1	HB15A1	HB15A2
Fig.	2	4	1	1	2	2	1	1
Serration Pitch	1.5x60°	1.5x60°	1.5x60°	1.5x60°	1.5x60°	1.5x60°	1.5x60°	3.0x60°
H-1	53	67	86	99.5	97.5	103	149	149
H-2	23	31	35	40	50	50	62	62
H-3	27.5	41	51	54	55	52	86	86
H-4	10	12	14	16	18	21	22	22
H-5	4	5	5	5	5	4	9	9
H-6	30.5	18	31	43	64.5	62.5	63	63
H-7	14	20	25	30	30	30	43	50
H-8	22.5	17	18	17	33	40.5	34	34
H-9	13.5	17	19	19	22	25	32	32
H-10	8.5	11	13	13	15	17	21	21
H-11	10	9	12	13	20	17	20	20
H-12	M8	M10	M12	M12	M14	M16	M20	M20
H-13	6	10	12	15	18	30	40	40
H-14	-	-	12	15	-	-	40	40
H-15	-	-	-	-	-	-	-	-
Corresponding	HS-04, HS-05	"HC/HS-06 MH-206, UR-175"	HC/HCH/HS-08, MH-208, UR-210	HC/HCH/HS-10, MH-210, UR-250	HC/HCH-12	HS-12, MH-212 UR-315	HCH-15, HCH-18	MH-218

	HB15N1	HB18B2	HB32B2	HB32GB	HB32SB2	HB40GB	HB40SB2	-
Fig.	1	2	2	3	2	3	2	-
Serration Pitch	1.5x60°	3.0x60°	3.0x60°	-	3.0x60°	-	3.0x60°	-
H-1	149	159.5	150	150	168	223	223	-
H-2	62	80	70	70	70	80	80	-
H-3	86	90	75	83	75	124	117	-
H-4	25.5	25	25.5	25	25.5	30	30	-
H-5	5	9	7	13	7.5	15	8	-
H-6	69	104.5	66	66	89	133	133	-
H-7	43	50	76.2	38.1	38.1	38.1	114.3	-
H-8	27	55	79	79	79	90	90	-
H-9	32	32	32	32	32	39	39	-
H-10	21	21	21	21	21	26	26	-
H-11	20	40	32	32	32	55	55	-
H-12	M20	M20	M20	M20	M20	M24	M24	-
H-13	43	55	-	79	-	83	-	-
H-14	38	-	-	12.7	-	-	-	-
H-15	-	-	-	8	-	7	-	-
Corresponding	HC-15, HC-18	HC/HCH-21, HC/HCH-24, MH-221,224	HCH-32 [Serration]	HC-32 [Groove]	HC-32 [Serration]	HC-40[Groove] 50,55,63,70,80	HC-40[Serration] 50,55,63,70,80	-

T-NUT 动力卡盘 T 型螺母

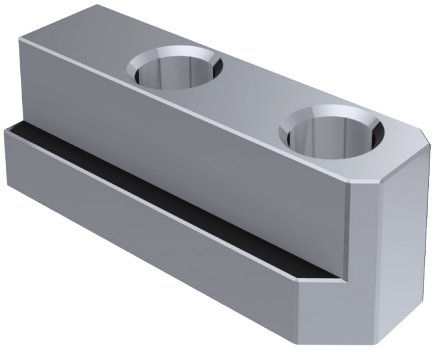

应用
适用于 HC、HS、MH、HCH

Fig. 1

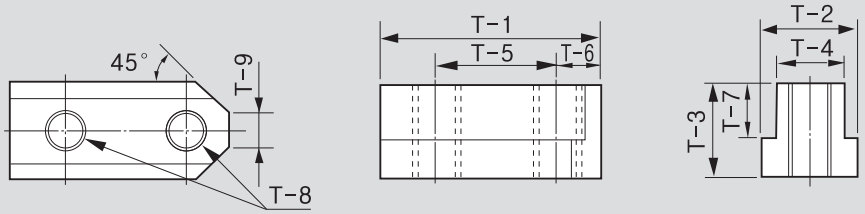

Fig. 2

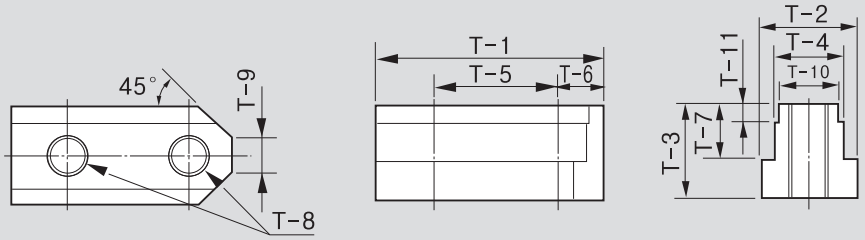

Fig. 3

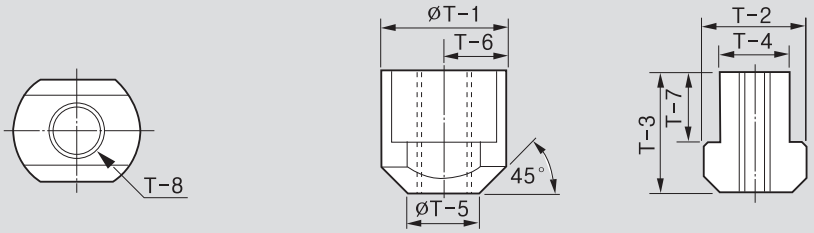

※ 产品尺寸见右表。

尺寸

	TN-HCH-04	TN-HS-04, TN-HS-05	TN-HC-04	TN-HC-05	TN-HS-06	TN-HCH, TN-HC-06	TN-HS-08	TN-HCH, TN-HC-08	TN-HS-10	TN-HCH, TN-HC-10
Fig.	1	1	1	1	1	1	1	1	1	1
T-1	24.5	26	28	32	36	36.5	46.5	48	51	55
T-2	11.5	15	15	15	17.5	17.5	20.5	20.5	22.5	22.5
T-3	13.5	15	18	18	18.5	22.5	20.5	25.5	21.5	25.5
T-4	8	10	10	10	12	12	14	14	16	16
T-5	15	14	14	19	20	20	25	25	30	30
T-6	4.5	6	7	6	8.25	7.5	10.5	11	11	11
T-7	9	9.5	12.5	12.5	11	15	12	16	13	16
T-8	M6	M8	M8	M8	M10	M10	M12	M12	M12	M12
T-9	5	5	5	6	8	6	12	8	11	8
T-10	-	-	-	-	-	-	-	-	-	-
T-11	-	-	-	-	-	-	-	-	-	-
Corresponding	HCH Type of 4” Chuck	HS Type of 4 “, 5” Chuck	HC Type of 4” Chuck	HC Type of 5” Chuck	HS/MH/UR Type of 6” Chuck	HCH/HC Type of 6” Chuck	HS/MH/UR Type of 8’ ’ Chuck	HCH/HC Type of 8" Chuck	HS/MH/UR Type of 10” Chuck	HCH/HC Type of 10” Chuck

	TN-HS-12	TN-HCH, TN-HC-12	TN-HCH-15, TN-HCH-18	TN-HC-15, TN-HC-18	TN-MH-218	TN-HCH-21, TN-HCH-24	TNX-HC-21, TNX-HC-24	TN-HCH-32	TN-HC-32	TN-HC-40
Fig.	1	1	2	1	2	3	3	3	3	3
T-1	55.5	55.5	80	80	80	100	46	35	37	42
T-2	29.5	26.5	33.5	35	33.5	37.5	37.5	35	37.5	42.5
T-3	27.75	33.5	45.5	39	45.5	45	45	39.5	47.5	49.5
T-4	21	18	24	25.5	24	25	25	25.5	25.5	30
T-5	30	30	43	43	50	60	26.5	25	-	-
T-6	12	11.5	17	17	17	20	23	-	-	-
T-7	16.25	20	29	20	29	26	26	20.5	28.5	30.5
T-8	M16	M14	M20	M20	M20	M20	M20	M20	M20	M24
T-9	13	12	11	11	16	11	-	-	-	-
T-10	-	-	22	-	-	22	-	-	-	.
T-11	-	-	7.5	-	-	7.5	-	-	-	.
Corresponding	HS/MH Type of 12” Chuck	HCH/HC Type of 12” Chuck	HCH Type of 15” , 18” Chuck	HC Type of 5", 18" Chuck	MH-218	HCH/HCHF-21,24(S), MH-221(S)	HC/HCF-21,24 HCH/HCHF-21,24(H), MH-221(H)	HCH-32 PAC-50205, 50230, 60275	HC-32	HC-40 PAC-63325, 80375, 85375, 100560

※ TNX-HC-21-24、TNX-HC-32：每个卡爪需要两个 T 型螺母。
※ TNX-HC-40：每个卡爪需要三个 T 型螺母。

对维护和安全操作至关重要，请确保订购。

- 最大极压保护
- 粘合性极优
- 减摩性能优良，可减少与摩擦相关的热量和磨损
- 耐水冲性和耐水喷性优异
- 减少维护和停机时间
- 降低工作温度
- 延长设备寿命

Adaptor Plates 动力卡盘法兰盘

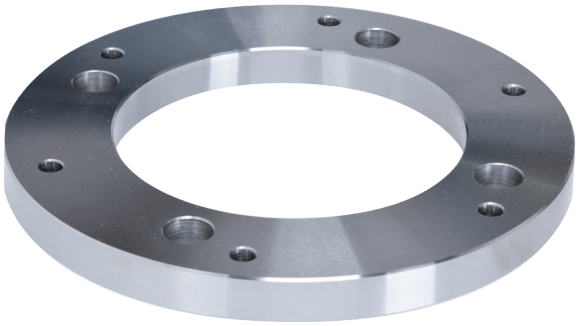

应用
适用于 HC、HS、MH、HCH

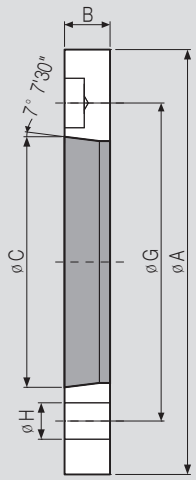

Fig. 1 : Direct Type

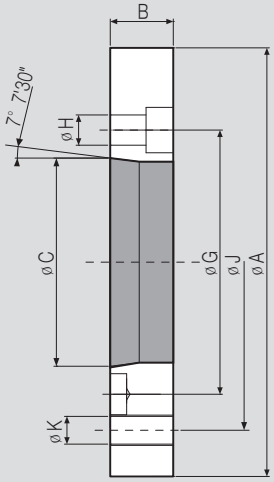

Fig. 2 : Indirect Type

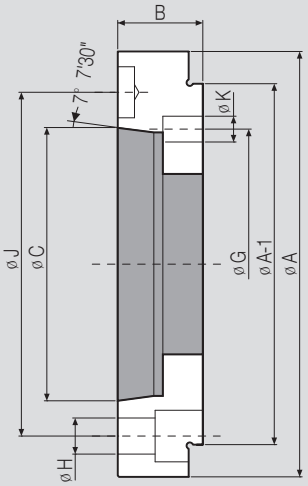

Fig. 3 : Plate Type

※ 产品尺寸见右表。

尺寸

	Fig.	Spindle Nose	A	B	C	G	H	Corresponding
AP06A05	1	A2-5	140	15	82.563	104.78	12	HS/HSL/HCH/HC/HCL-06, MH-206, UR-175
APT06A05	1	A2-5	140	15	82.563	104.78	12	HST/HCT/HCLT-06, MHT-206
AP08A06	1	A2-6	170	17	106.375	133.35	13.5	HS/HSL/HCH/HC/HCL-08, MH-208, UR-210
APT08A06	1	A2-6	170	17	106.375	133.35	13.5	HST/HCT/HCLT-08, MHT-208
APF08A06	1	A2-6	170	17	106.375	133.35	13.5	HSF/HCF/HCLF-08, MHF-208
AP10/12A08	1	A2-8	220	18	139.719	171.45	18	HS/HSL/HCH/HC/HCL-10,12, MH-210, UR-250
APT10/12A08	1	A2-8	220	18	139.719	171.45	17	HST/HCT/HCLT-10,12
APF10/12A08	1	A2-8	220	18	139.719	171.45	18	HSF-10,12, HCF/HCLF-12
AP212A08	1	A2-8	300	22	139.719	235	21	MH-212, UR-315
AP212A11	1	A2-11	300	22	196.87	235	21	MH-212
AP15A11	1	A2-11	300	22	196.87	235	21	HCH-15, HC-15,18
APT15A11	1	A2-11	300	22	196.87	235	21	HCHT-15
APF15A11	1	A2-11	300	22	196.87	235	21	HCHF-15, HCF-15,18
AP18A11	1	A2-11	380	22	196.87	235	21	HCH-18
APF18A11	1	A2-11	380	22	196.87	235	21	HCHF-18
AP21/24A15	1	A2-15	380	27	285.775	330.2	24	HCH/HC-21,24, MH-221,224

	Fig.	Spindle Nose	A	B	C	G	H	J	K	Corresponding
AP08A05	2	A2-5	170	25	82.563	104.78	12	133.35	M12	HS/ HST/ HSF/ HSL/ HCH/ HC/ HCT/ HCF/ HCL/ HCLT/ HCLF-08, MH/ MHT/ MHF-208
AP10/12A06	2	A2-6	220	25	106.375	133.35	13.5	171.45	M16	HS/ HST/ HSF/ HSL/ HCH/ HC/ HCT/ HCL/ HCLT-10,12, MH-210, HCF/ HCLF-12
AP15A08	2	A2-8	300	33	139.719	171.45	18	235	M20	HCH/ HCHT/ HCHF-15, HC/HCF-15,18
AP218A15	2	A2-15	380	60	285.775	330.2	24	300	M20	MH-218
AP21/24A11	2	A2-11	380	27	196.87	235	21	330.2	M22	HCH/ HC-21,24,MH-221,224
AP21/24A11	2	A2-11	380	42	196.87	235	22	330.2	M22	HCH/ HCHF/ HC/ HCF-21,24, MH-221,224
AP21/24A11	2	A2-11	380	42	196.87	235	22	330.2	M24	HC/HCF-32, HCH/HCHF/HC-21N,24N
AP21/24A15	2	A2-15	380	42	285.775	330.2	24	330.2	M22	HCH/ HC-21,24, MH-221,224
AP32A15	2	A2-15	380	42	285.775	330.2	26	330.2	M24	HC-32
AP32/40A11	2	A2-11	520	50	196.87	235	22	463.6	M24	HCH-32, HC-40, HC-50
AP32/40A15	2	A2-15	520	42	285.775	330.2	26	463.6	M24	HCH-32, HC-40, HC-50

	Fig.	Spindle Nose	A	A-1	B	C	G	H	J	K	Corresponding
AP06A06	3	A2-6	165	140	33	106.375	133.35	14	104.78	M10	HS/ HSL/ HCH/ HC/ HCL-06, MH-206
AP08A08	3	A2-8	210	170	30	139.719	171.45	18	133.35	M12	HS/ HST/ HSF/ HSL/ HCH/ HC/ HCT/ HCF/ HCL/ HCLT/ HCLF-08, MH/ MHT/ MHF-208

QJC-Jaw 快换爪卡盘卡爪

软顶爪

硬顶爪

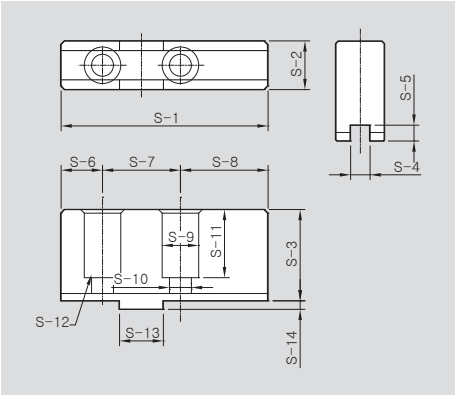

软顶爪尺寸

	QSB206	QSB208	QSB210	QSB215
S-1	85	105	125	145
S-2	20	22	30	35
S-3	37.5	40	50	50
S-4	8	10	12	12
S-5	6.5	8.5	8.5	8.5
S-6	17	25	25	31
S-7	32	40	40	54
S-8	36	40	60	60
S-9	15	15	20	20
S-10	9	9	14	14
S-11	28	31	39	34
S-12	M8x20	M8x20	M12x30	M12x40
S-13	18	20	20	26
S-14	3.5	5	5	5
Corresponding	QJC-206	QJC-208	QJC-210,QJC-212	QJC-215

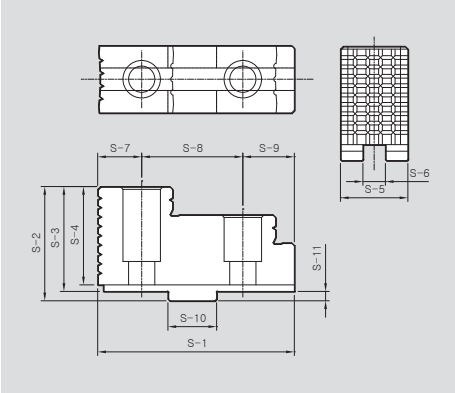

硬顶爪尺寸

	QHB206	QHB208	QHB210	QHB215
S-1	63	72	90	105
S-2	36	43	55	61
S-3	32.5	38	50	56
S-4	29.5	34.5	46.5	52.5
S-5	20	22	30	36
S-6	8	10	12	12
S-7	17	15	21	23.5
S-8	32	40	40	54
S-9	14	17	29	27.5
S-10	18	20	20	26
S-11	3.5	5	5	5
Corresponding	QJC-206	QJC-208	QJC-210,QJC-212	QJC-215

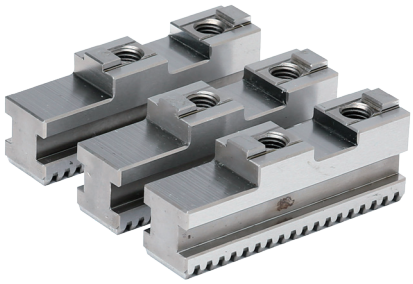

基爪

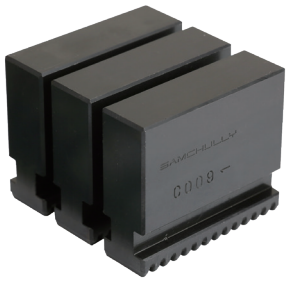

整体式软爪

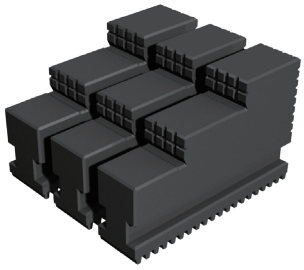

整体式硬爪

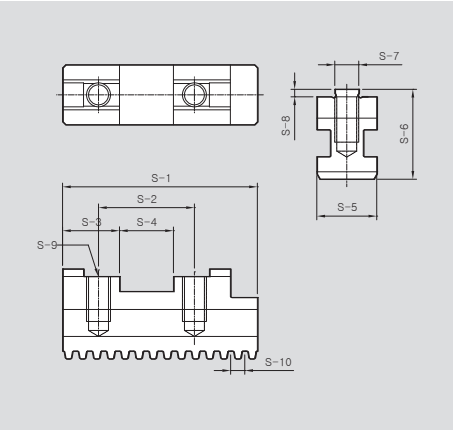

基爪尺寸

	QBJ206	QBJ208	QBJ210	QBJ212	QBJ215
S-1	65	85	104	115	125
S-2	32	40	40	40	54
S-3	19	23	26	26	30
S-4	18	20	20	20	26
S-5	20	22	26	32	32
S-6	30	32	40	45	45
S-7	8	10	12	12	12
S-8	2.5	2	3	3	3
S-9	M8	M8	M12	M12	M12
S-10	4.712	4.712	5.498	5.498	5.498
Corresponding	QJC-206	QJC-208	QJC-210	QJC-212	QJC-215

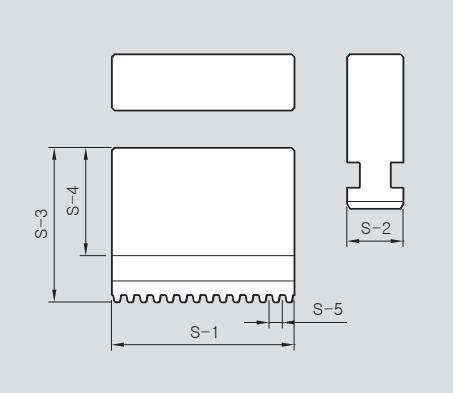

整体式软爪尺寸

	MQSB206	MQSB208	MQSB210	MQSB212	MQSB215
S-1	65	85	104	115	125
S-2	20	22	26	32	32
S-3	55	65	84	90	100
S-4	38.5	48	63	64	74
S-5	4.712	4.712	5.498	5.498	5.498
Corresponding	QJC-206	QJC-208	QJC-210	QJC-212	QJC-215

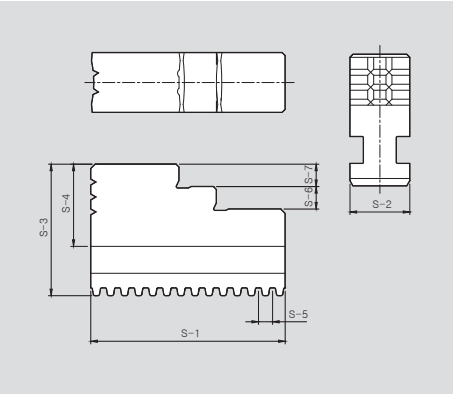

整体式硬爪尺寸

	MQHB206	MQHB208	MQHB210	MQHB212	MQHB215
S-1	65	85	104	115	125
S-2	20	22	26	32	32
S-3	55	65	84	90	100
S-4	38.5	48	63	64	74
S-5	4.712	4.712	5.498	5.498	5.498
S-6	7.5	10	14	14	45
S-7	7.5	10	14	14	15
Corresponding	QJC-206	QJC-208	QJC-210	QJC-212	QJC-215

PAC-Hard Jaw 大通孔一体式气动卡盘硬爪

PAC 卡盘 用硬爪

Fig. 1

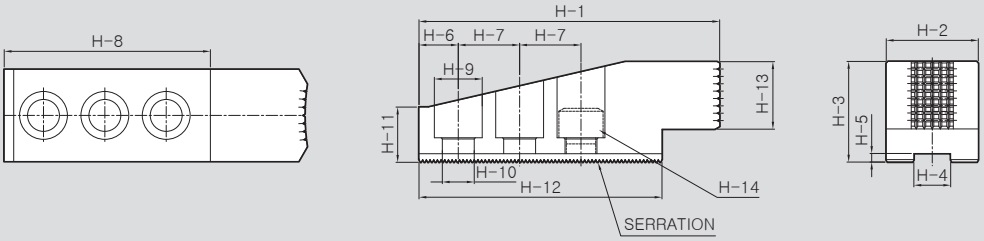

Fig. 2

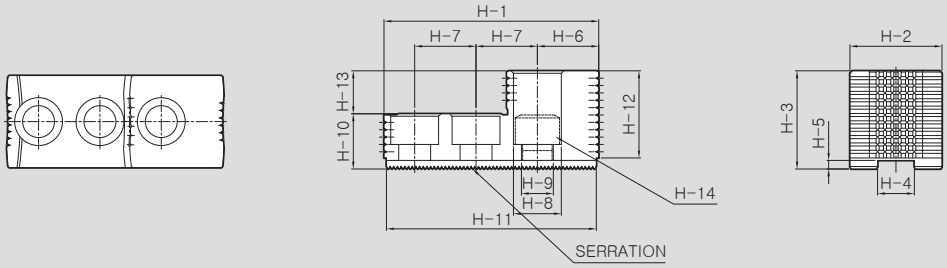

Fig. 3

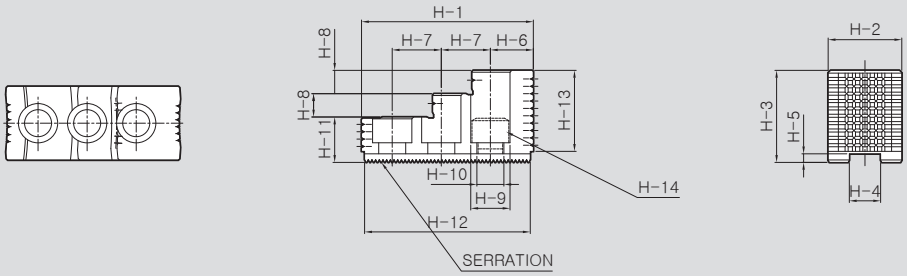

Accessories

尺寸

	HB-500	HD-500	HB-630	HD-630	HB-800	HD-800	HD-1000
Fig.	1	3	1	2	1	2	2
Serration Pitch	3.0x60˚ 3/32x90˚	3.0x60˚ 3/32x90˚	3.0x60˚ 3/32x90˚	3.0x60˚ 3/32x90˚	3.0x60˚ 3/32x90˚	3.0x60˚ 3/32x90˚	3.0x60˚ 3/32x90˚
H-1	195	140	245	175	320	220	250
H-2	55	60	75	75	75	75	75
H-3	73	75	82	80	82	80	105
H-4	25.5	25.5	30	30	30	30	30
H-5	7	7	7	7	7	7	8
H-6	23	35	32	50	35	50	90
H-7	38	40	50	50	60	62	60
H-8	125	19	168	39	255	39	39
H-9	32	32	39	26	39	26	26
H-10	22	22	26	45	26	45	62
H-11	45	37	45	171	45	213.8	212
H-12	165	135	198	71	255	71	90
H-13	43	66	55	35	55	35	43
H-14	M20	M20	M24	M24	M24	M24	M24
Corresponding	"PAC-47191, 50230, 60275"	"PAC-47191, 50230, 60275"	PAC-63325	PAC-63325	PAC-85375	PAC-85375	PAC-100560

PAC-Soft Jaw 大通孔一体式气动卡盘软爪

PAC 卡盘 用软爪

Fig. 1

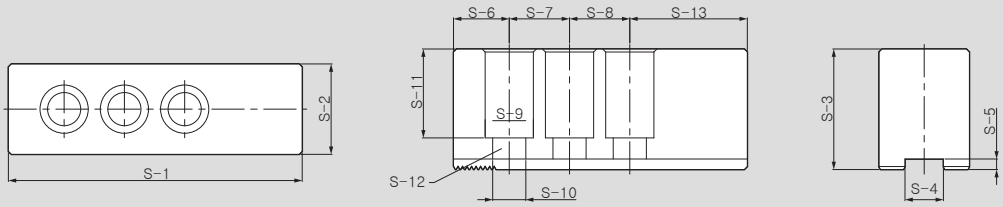

Fig. 2

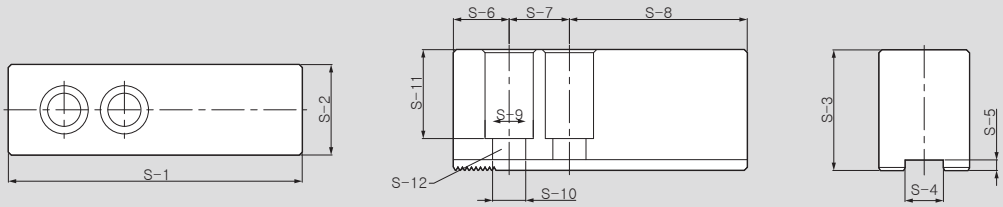

尺寸

	PSB-470	PSB-500	PSB-600	PSB-630	PSB-850
Fig.	1	1	1	2	2
Serration Pitch	3.0x60°, 3/32" x 90°"	3.0x60°, 3/32" x 90°"	3.0x60°, 3/32" x 90°"	3.0x60°, 3/32" x 90°"	3.0x60°, 3/32" x 90°
S-1	170	195	195	240	300
S-2	60	60	60	75	75
S-3	60	80	80	80	90
S-4	25.5	25.5	25.5	30	30
S-5	7	7	7	7	7.5
S-6	25	37	37	42	68
S-7	40	40	40	65	65
S-8	40	40	40	133	167
S-9	32	32	32	39	39
S-10	22	22	22	26	26
S-11	39	59	59	60	70
S-12	M20	M20	M20	M24	M24
S-13	65	78	78	-	-
Corresponding	PAC-47191	PAC-50230	PAC-60275	PAC-63325	PAC-85375, 100560

TC, FTC-Jaw 三爪手动卡盘卡爪

TC / FTC Soft Jaws 软爪

TC / FTC Hard Jaws 硬爪

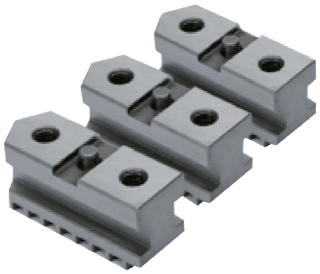

TC / FTC Base Jaws 基爪

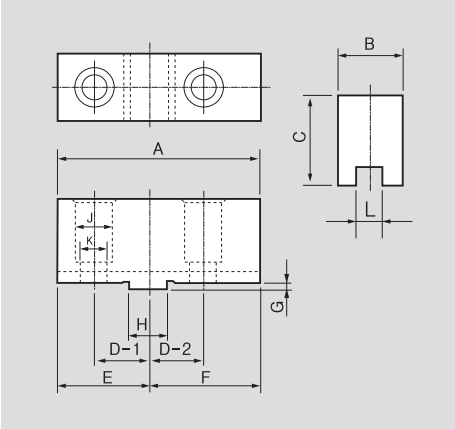

TC/FTC 软顶 爪尺寸

	TC-165	TC-190	TC-230	TC-273	TC-310	FTC-460	FTC-535	FTC-610
A	75	88	100	110	125	140	150	150
B	26	32	32	35	40	50	50	50
C	38	41	44	48.5	49.5	71.5	76.5	76.5
D-1	19.05	22.225	26.99	26.99	31.75	38.1	38.1	38.1
D-2	19.05	22.225	26.99	26.99	31.75	38.1	38.1	38.1
E	34	40	45	51	58	63.5	67.5	67.5
F	41	48	55	59	67	76.5	82.5	82.5
G	3	3	3	3	3	5.8	6	6
H	12.68	12.68	19.03	19.03	19.03	19.03	19.03	19.03
J	14	17	19	19	19	32	32	32
K	8.5	11	12.7	12.7	12.7	22	22	22
L	-	7.94	12.7	12.7	12.7	12.7	12.7	12.7
M	7	7	7	7	7	-	-	-

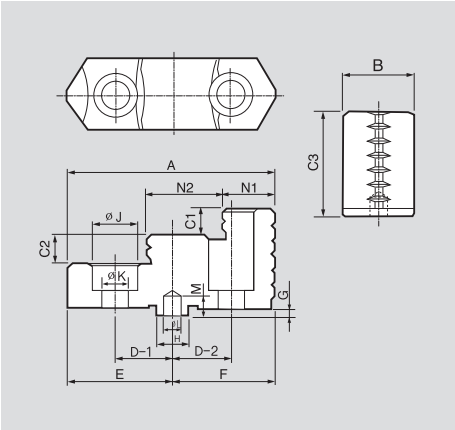

TC/FTC 硬爪 尺寸

	TC-165	TC-190	TC-230	TC-273	TC-310	FTC-460	FTC-535	FTC-610
A	67.3	80.5	90.5	103.5	115.5	130	130	130
B	26	28	32	35	40	50	50	50
C1	9	10	12	14	15	17	17	17
C2	9	10	12	14	15	17	17	17
C3	38	41	48	52	54	76.8	76.8	76.8
D1	19.05	22.225	26.99	26.99	31.75	38.1	38.1	38.1
D2	19.05	22.225	26.99	26.99	31.75	38.1	38.1	38.1
E	34.3	40.5	45.5	52	58	63.5	63.5	63.5
F	33	40	45	51.5	57.5	66.5	66.5	66.5
G	3	3	3	3	3	5.8	5.8	5.8
H	12.68	12.68	19.03	19.03	19.03	19.025	19.025	19.025
ΦJ	14	17	19	19	19	32	32	32
ΦK	8.5	11	13	13	13	22	22	22
ΦL	8.7	7.9	12.7	12.7	12.7	-	-	-
N1	18.5	21.5	23.5	31.5	30.5	52	52	52
N2	23.8	29	33	34	40	35	35	35

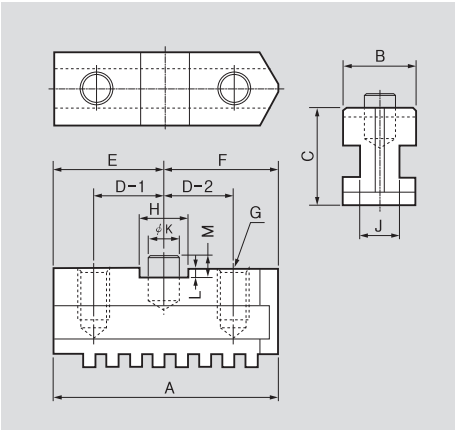

TC/FTC 基爪 尺寸

	TC-165	TC-190	TC-230	TC-273	TC-310	FTC-460	FTC-535	FTC-610
A	65	75	87	98	111	165	177	205
B	22	28	28	28	32	45	50	50
C	29	34	38	40	42.5	54	60	60
D-1	19.05	22.225	26.99	26.99	31.75	38.1	38.1	38.1
D-2	19.05	22.225	26.99	26.99	31.75	38.1	38.1	38.1
E	32	35.5	42.5	47	54	-	-	-
F	33	39.5	44.5	51	57	66.5	66.5	66.5
G	2-M8	2-M10	2-M12	2-M12	2-M12	4-M20	4-M20	5-M20
H	12.68	12.68	19.03	19.03	19.03	2-19.025	2-19.025	2-19.025
J	11.2	15	15	15	17.2	27	30	30
K	7.9	7.95	12.7	12.7	12.7	-	-	-
L	3.5	3.5	3.5	3.5	3.5	-	-	-
M	6.5	6.5	6.5	6.5	6.5	9.3	9.3	9.3

SC, IC-Jaw 三爪卡盘卡爪

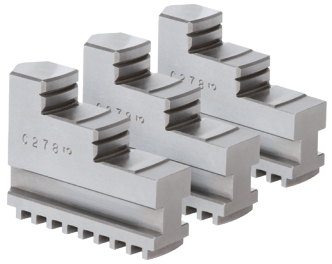

SC Jaws(Internal 内爪)

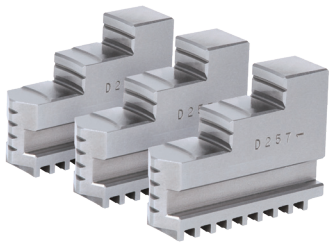

SC Jaws(External 外爪)

IC Jaws IC卡盘硬爪

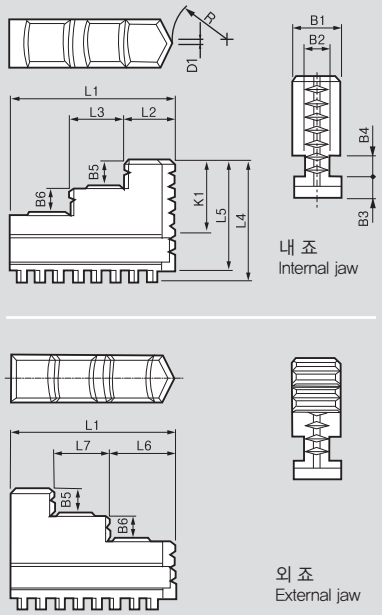

SC JAWS 尺寸

	SC-85	SC-110	SC-130	SC-165	SC-190	SC-230	SC-273	SC-310	SC-355	SC-405
L1	35	42	50	65	75	85	98	110	133	133
L2	11	13	15	20	23	26	30	35	44	44
L3	10	13	15	22	25	28	33	35	42	42
L4	29	34.5	40	46.5	55.5	64.5	69.5	82.5	101	101
L5	26.5	31	36	42	50.5	59.5	64	76	94.5	94.5
L6	16	19	21	27	30	33	38	43	53	53
L7	10	13	15	22	25	28	33	35	42	42
B1	11	14	16	19	22	24	28	30	35	35
B2	5.7	7.5	7.2	9.2	11.2	13.2	15	15	19	19
B3	4.7	6.2	7.7	8.2	9.7	11.2	11.2	13.4	14	14
B4	6.55	6.55	8.2	8.13	9.74	11.38	11.38	16.12	16.2	16.2
B5	6	7	8	10	12	14	15	16	21	21
B6	6	4.3	7.4	10	12	14	15	16	22	22
K1	17.75	21.05	23.4	25.07	30.06	35.04	40.02	45.08	62.98	62.98
R	7.5	11	15	20	25	30	37	43	43	43
D1	1	1.5	1.5	2	2	3	3	4	4	4

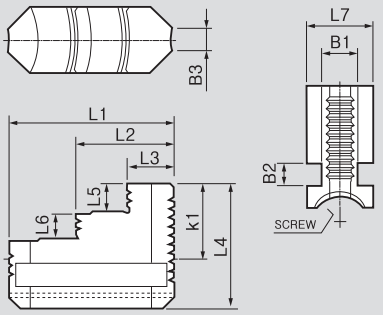

IC JAWS 尺寸

	IC-08	IC-10	IC-12	IC-14	IC-16	IC-18	IC-20	IC-24	IC-28	IC-32
L1	75	90	100	110	120	130	140	160	180	200
L2	44	54	60	67	73.5	80	85	99	100	120
L3	21	26	28	31	33.5	37	40	46	47	55
L4	55.5	61.5	70.5	75.5	84	89	106	116.4	111	138
L5	12	14	16	18	20	22	24	28.2	28	30
L6	12	14	16	18	20	22	24	28.2	29	30
L7	30	30	35	35	40	40	45	50	50	60
B1	16	16	19	19	22.5	22.5	27.5	31	30	40
B2	10.3	10.3	11.5	11.5w	11.5	11.5	16.4	16.4	15.3	20
B3	10	10	13.6	14.6	15	15	16	18	20	34
K1	30	35	40	45	50	55	60	70	70	89
Threads /inch	5/inch	5/inch	4/inch	4/inch	4/inch	4/inch	3.5/inch	3.5/inch	4/inch	6.0 mm

Accessories 三爪卡盘其他附件

IC Screw Bar 丝杆

IC Stopper 定位器

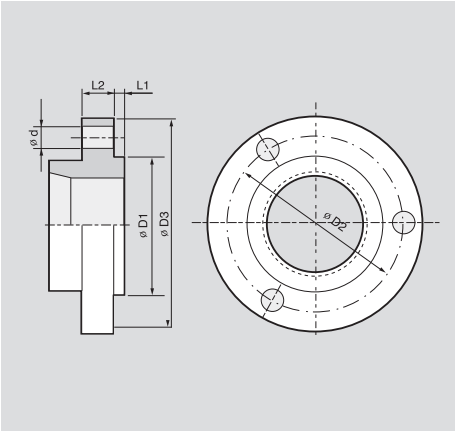

SC 法兰盘 尺寸

		SC-85	SC-110	SC-130	SC-165	SC-190	SC-230	SC-273	SC-310	SC-355
ΦD1	base length	60	80	100	130	155	190	230	260	300
	tollerance	-0.021	-0.021	-0.025	-0.028	-0.028	-0.033	-0.033	-0.036	-0.036
		-0.002	-0.002	-0.003	-0.003	-0.003	-0.004	-0.004	-0.004	-0.004
ΦD2	base length	73	95	115	147	172	210	250	285	328
	tollerance	±0.2	±0.2	±0.2	±0.2	±0.2	±0.2	±0.2	±0.3	±0.3
ΦD3		88	115	135	170	195	235	275	310	355
L1		3	4	4	4.5	4.5	5.5	5.5	6.5	6.5
L2		10	12	12	15	18	20	20	22	26
Φd		6.6	9	11	11	13	13	13	13	13

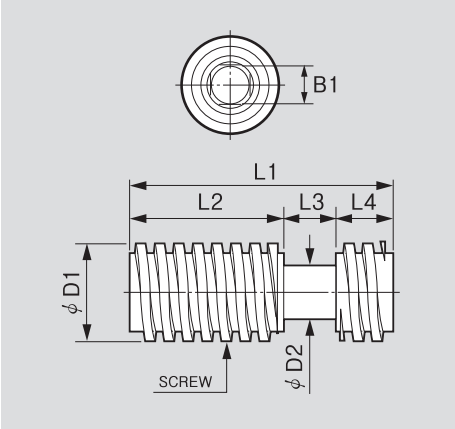

IC 丝杆尺 寸

	IC-08	IC-10	IC-12	IC-14	IC-16	IC-18	IC-20	IC-24	IC-28	IC-32
L1	70	91.5	111	130	149	169	189	233	299	330
L2	41	58	73	85.5	108.5	123.5	137	162	193	216
L3	14	14	16	16	18	18	20	20	18	24
L4	15	19.5	22	28.5	22.5	27.5	32	51	68	90
ΦD1	26	26	30	30	34	34	35	38	38	44
ΦD2	14	14	16	16	18	18	19	20	22	28
B1	10	10	12	12	14	14	14	14	14	19
Thread / inch	5/inch	5/inch	4/inch	4/inch	4/inch	4/inch	3.5/ inch	3.5/ inch	4/inch	6/inch

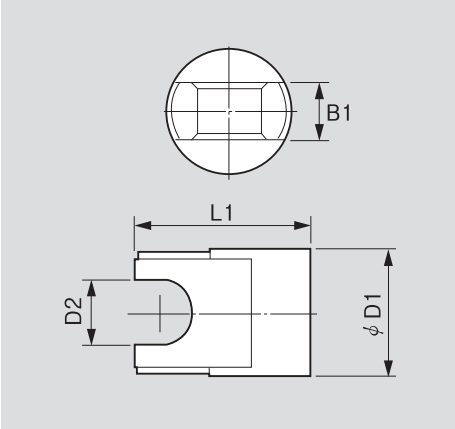

IC 定位器尺 寸

	IC-08	IC-10	IC-12	IC-14	IC-16	IC-18	IC-20	IC-24	IC-28	IC-32
L1	42	45	51	49	55	60	53	59	57.5	59
ΦD1	26	26	30	30	34	34	35	38	38	44
ΦD2	14.5	14.5	16.5	16.5	18.5	18.5	19.5	20.5	23	27.5
B1	14	14	16	16	18	18	20	20	18	24

Scroll Chuc k 手动卡盘手柄

S C卡盘安装 螺栓

IC卡 盘安装螺 栓

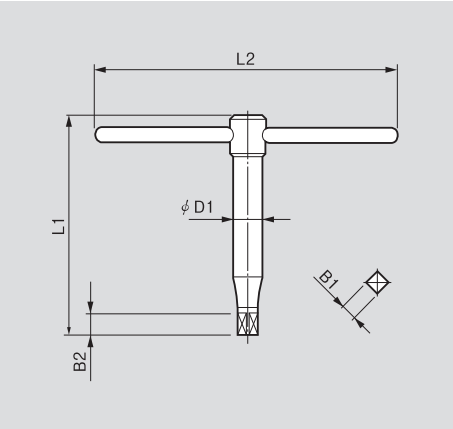

SC, FTC, SL, IC 扳手 尺寸

	SC-85	SC-110	SC-130	SC-165	SC-190	SC-230	SC-273	SC-310	SC-355	SC-405
L1	65	70	75	120	160	160	160	200	200	170
L2	110	140	170	210	240	290	330	390	390	450
B1	7	8	8	10	11	12	12	14	14	15
B2	10	11	11	13	14	15	15	18	18	20
ØD1	15	17	20	20	20	22	22	26	26	26

	FTC-460	FTC-535	FTC-610	SL-08	SL-10	SL-12
L1	205	230	230	200	240	280
L2	500	500	500	240	270	320
B1	17	6*-22	6*-22	11	12	14
B2	20	26	26	16	16	18
ØD1	25	30	30	20	22	26

	IC-08	IC-10	IC-12	IC-14	IC-16	IC-18	IC-20	IC-24	IC-28	IC-32
L1	130	150	170	170	220	220	220	230	300	300
L2	200	250	300	350	400	400	450	500	500	500
B1	10	10	12	12	14	14	14	14	14	19
B2	14	14	17	17	19	19	20	20	20	20
ØD1	15	18	19	19	22	22	22	25	28	35

※ 6* = Hexagon

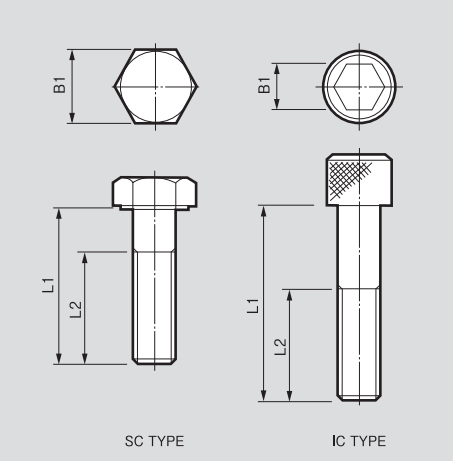

SC, FTC, IC 安装螺栓 尺寸

	SC-85	SC-110	SC-130	SC-165	SC-190	SC-230	SC-273	SC-310	SC-355
Bolt size	M6xP1.0	M8xP1.25	M8xP1.25	M10xP1.5	M10xP1.5	M12xP1.75	M12xP1.75	M12xP1.75	M12xP1.75
QTR	3	3	3	3	3	3	3	3	6
L1	22	25	25	32	36	40	40	45	50
L2	18	20	20	26	26	30	30	30	30
ØB1	10	13	13	17	17	19	19	19	19

	FTC-460	FTC-535	FTC-610
Bolt size	M16xP125	M20xP140	M20xP140
QTR	6	6	6
L1	125	140	140
L2	38	52	52
ØB1	24	30	30

	IC-08	IC-10	IC-12	IC-14	IC-16	IC-18	IC-20	IC-24	IC-28	IC-32
Bolt size	M12xP1.75	M12xP1.75	M12xP1.75	M12xP1.75	M16xP2.0	M16xP2.0	M16xP2.0	M20xP2.5	M20xP2.5	M20xP2.5
QTR	4	4	4	4	4	4	4	4	8	8
L1	60	85	100	100	110	110	120	135	120	130
L2	35	40	55	55	60	60	60	70	54	54
ØB1	10	10	10	10	14	14	14	17	17	17