机 床 装 备 专 业 制 造 商
www.kapan123.com

六欣精工

地址：广东省东莞市长安镇厦岗
福海路52号天工智谷10栋1楼
联系方式：13602326355

六欣精工

机 床 装 备 专 业 制 造 商

2025
www.kapan123.com

NHRR中心夹紧液压分度卡盘/90°

功能以及特点:
1.NHRR卡盘是以NHR卡盘为基础,进行重新设计与改进;
2.NHRR卡盘解决了一些((精密铸件,管接头等)由于已加工或未加工表面有一定精度要求的零件,使行中心夹紧的难题;
3.NHRR卡盘更换卡爪、连接方式与NHR一样方便.

KW三爪/KWT二爪强力浮动油压卡盘

强力浮动有2爪和3爪卡盘非常适用于铸造和锻造自动定心或自动补偿车削工艺,其功能与特点:
1.工件被卡紧并后拉，能卡住10°的锥体，爪是左右自由摆动5°，具有很强的卡紧力（如图所示）；
2.还有一种特殊的带中心不补偿的卡盘；
3.内径夹紧和外径夹紧轻松转换；
4.重复定位精度可达：0.03mm.

SPW/SPWT补偿爪后拉式卡盘

功能以及特点:
1.防铁屑和冷却液，使内部机构免污染；
2.卡盘体和内部零件表面都经过淬火处理，采用长效润滑，确保高精度和长的使用寿命；
3.离心力补偿;
4.适合高-低压夹紧。

BU三爪/BUT二爪后拉式卡盘

1.BU后拉式三爪卡盘与BUT后拉式二爪卡盘尺寸相同;
2.BU后拉式卡盘适用于加工垂直度与平行度有要求的工件,此类卡盘装夹范围较广;
3.在装不同工件时只需更换夹卡即可使用;
4.重复定位精度可达：0.02mm.

内藏式/组合式液压卡盘(非标定制)

功能以及特点:
1. 由各式液压卡盘与立式油缸组合连接，用于加工中心及钻铣加工（如组合式浮动卡盘，内藏式后拉式外夹/内撑卡盘，标准立式卡盘）
2. 多工位卡盘组合也可定制底座底板高效控制
3.卡盘体均经过表面淬火以及研磨处理，钢性与耐久性非常好；
4.定位精度可达±0.02mm.

KU/KUT/PU/PUT斜柱式油压卡盘

1.斜柱式后拉卡盘有中实2爪，3爪和中空2爪，3爪可供选择；
2.斜柱式后拉卡盘适用于加工端面定位、垂直度和平行度有要求的工件;在装不同工件时只需更换夹卡即可使用;
3.斜柱式后拉三爪卡盘与KUT中实斜柱式后拉二爪卡盘尺寸相同;
4.重复定位精度可达：0.025mm.

PUE斜柱式内撑油压卡盘

1.把工件向挡板方向拉紧同时夹紧，因此它具有把工件完全贴住基准面的功能；
2.特别适应于对基准面的垂直度和同心度加工精度要求效的工件;
3.重复定位精度可达：0.025mm.

BF三爪/BFT二爪指形式爪旋转卡盘

1.BF卡盘是后拉平面夹紧,可按照工件的厚度进行调整;
2.适用于内外径不能夹紧的薄壁工件;
3.卡盘有5",6",8",10",12",15",18"等大小规格并分有二爪和三爪可供选择.

MDS/MDL模片式卡盘

1.MPS膜片式卡盘是全密封的卡盘，有3爪，6爪可供选择；
2.它是以齿轮的外径P.C.D为基准进行夹紧,可以加工齿轮的内径及端面从而达到较好的同心度要求;
3.加工不同大小的齿轮时,只需更换支架与卡爪并可换工件了；
4.适合精加工切削、研磨、精密钻孔、珩磨及检验等；
5.有气缸内藏式与拉杆式。还可以根据客户的要求进行特殊的设计；
6.重复定位精度可达0.01mm.

BSA轴加工卡盘（带固定顶尖或弹性顶尖）

1.带固定顶尖端面驱动卡盘（要配双活塞油缸）的特点：
①以轴向中心孔定位；②固定顶尖能保证轴的同心度；③驱动销是通过双活塞油缸来驱动的，驱动销刺入工件的端面；④驱动销通过球面垫实现轴向补偿；⑤端面驱动的固定顶尖可通过调整嵌块来径向调整中心；⑥端面驱动夹紧松开的位置可通过接近开关控制。
2.带弹性顶尖端面驱动卡盘的特点：①以轴向中心孔定位；②工件被尾座的推力推向驱动销和弹性顶尖驱动驱动销刺入工件的端面，驱动销通过球面垫实现轴向补偿；；③通过特殊的内置锁紧机构来保持弹性顶尖和工件的轴向位置；④端面驱动的中心顶尖的同心度可通过调整嵌块来调整。

支持定制各式组合式卡盘

自动分度卡盘系列

NHZ 自动分度标准型动力卡盘/120°	NHU 自动分度高速型动力卡盘	NHR 自动分度标准型动力卡盘/90°	NHRR 中心夹紧液压分度卡盘/90°	NHRS 自动分度追加型动力卡盘/90°
NHRP 自动分度强力型动力卡盘/90°	NHRD 自动分度定心动力卡盘/90°	NHRL 自动分度动力卡盘/180°	CQKF 单向夹紧卡盘	NHL 径向自动分度动力卡盘/90°

特殊卡盘系列

KW KWT 强力浮动油压卡盘	BW 中空强力浮动油压卡盘	SPW SPWT 补偿式浮动卡盘	SKW 六爪强力浮动卡盘	STF 高精度六爪浮动油压卡盘
BU BUT 后拉式油压卡盘	FBU 五爪后拉式油压卡盘	SBU 六爪后拉式油压卡盘	BUE 后拉式内撑油压卡盘	KU KUT 中实斜柱式后拉卡盘
PU PUT 中空斜柱式后拉卡盘	KUL 差速器加工用斜柱卡盘	PUE 斜柱式内撑精密卡盘	SKU 六爪斜柱式外夹精密卡盘	SPUE 六爪斜柱式内撑精密卡盘
BF BFT 指形式爪旋转卡盘	BFF BFFT 指形式爪旋转卡盘	BFFH 2+2 四爪指形式爪旋转卡盘	D-BFF 3+3双动力卡盘	BSA 轴加工卡盘
BSB 轴加工卡盘	MDS 齿轮用三爪模片卡盘	MDL 齿轮用六爪模片卡盘	PF 斜柱式爪旋转卡盘	组合式卡盘
BN 中空高速三爪油压卡盘	BT 中空高速二爪油压卡盘	BH 中空高速四爪油压卡盘	BD 中空大通孔油压卡盘	BL BLT 中空大行程油压卡盘

动力卡盘

KN 中实高速三爪油压卡盘	KL 中实大行程三爪油压卡盘	KT KLT 中实高速二爪油压卡盘	KBL KBLT 超大行程 油压卡盘	KNT 中实三爪二爪共用卡盘
KV/A 立车用动力油压大型卡盘	KTT-A/B 2+2 四爪 双动力油压卡盘	KF 杠杆式补偿型油压卡盘		

立式卡盘系列

LN LT 中实内藏式气压卡盘	LB 中空内藏式气、油压卡盘	LBU 内藏式后拉气、油压卡盘	LU 内藏式斜柱气、油压卡盘	LUE 内藏式内撑气、油压卡盘
LY 立式油缸	KW-L 组合式浮动立式卡盘	BU-L 组合式后拉立式卡盘	BUE-L 组合式斜柱内撑立式卡盘	组合式定制底板 立式卡盘

高速旋转缸系列

BS 中空油压回转缸	BSS 中空短寸油压回转缸	K-Y 中实油压回转缸	B-R 带液压阀中实油压回转缸	B-RE 带信号中实油压回转缸
NW-R,ER 中实双活塞油压回转缸	B-RH (可注水或注汽）中实油压回转缸	KY-RE 双活塞(带信号)可注汽中实回转缸		

辅助件系列

KBO-A 主轴连接盘	M-U 油压软爪	B-U 后拉式卡盘油压软爪	K-W 浮动卡盘油压软爪	H-U 油压硬爪
T-KN/T-BN T型块	T-KW 浮动卡盘T型块	软爪修整器		

自动分度卡盘构造目录

CONSISTING ITEMS

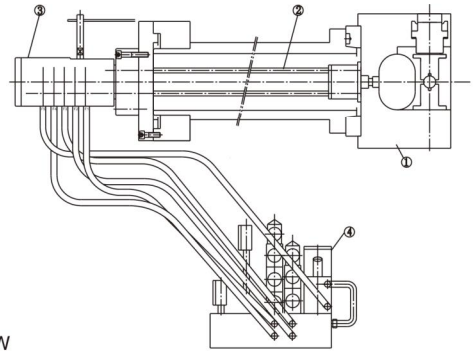

①自动分度卡盘	Auto Indexing Chuck
②油路管道组成	Pipe Bundle Assy
③旋转分配器	Rotary Distributer
④90°分度感应开关	90° Index Sensing S/W
⑤液压控制单元	Hyd.Unit Assy & Control Unit
–油泵，马达	Oil Pump,Motor
–蓄能器，过滤器	Accumulator,Filter
–压力表，阀体	Pressure gauge,Sol.Valve
–输出功率	Output:1.5kw
–最大压力	Max.Pressure:45kgf/cm²

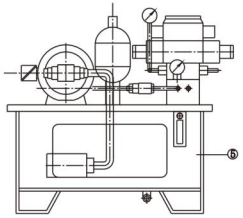

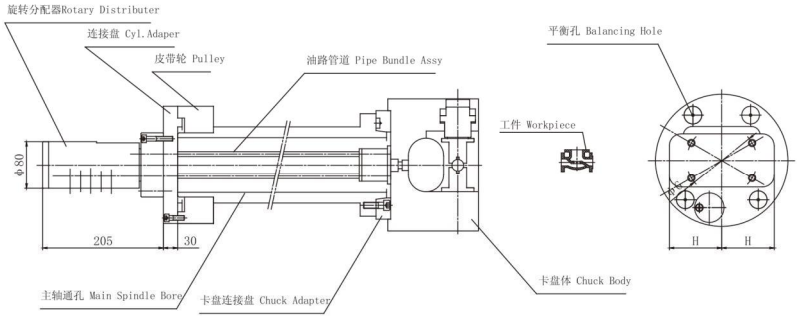

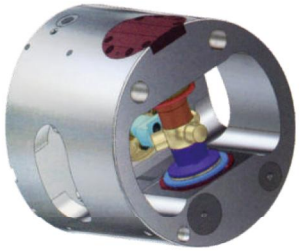

- **用途**
  全自动、高生产率的加工具有直角轴,45度60度或120度轴的零件高生产率、高转位精度的加工如阀体,十字轴或管接头(见以下图片)等工件
- **技术特点**
  1. 自动分度卡盘具备卡紧和分度等功能
  2. 卡紧和分度2个功能，全部由油压自动控制
  3. 卡盘具有45°或60°自动增量分度,分别45°,90°,135°,180°和60°,120°,180°自动分度
  4. 油压控制能保持长时间的分度和卡紧位置
  5. 这类卡盘用于各种数控车床,并且生产能力提高5–10倍
- **非常可靠**
  连续自动的过程控制，加工非常安全

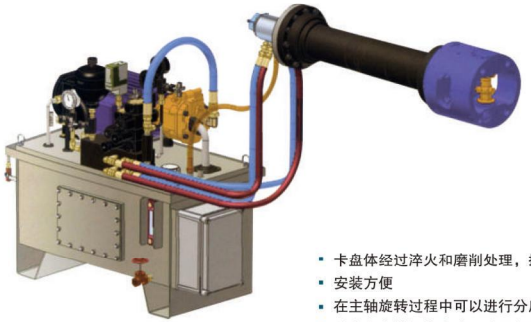

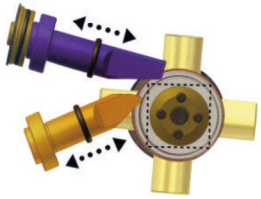

- 卡盘体经过淬火和磨削处理，抗变形设计，保证了刚性和精度
- 安装方便
- 在主轴旋转过程中可以进行分度操作，这使多个工作轴之间的转换更快速
- 分度和夹持机构由液压油不间断的润滑，并采用强壮的滚子轴承系统支撑
- 由于具有离心力补偿系统，所以可以到达非常高的极限转速，从而提高了生产率
- 非常简单的液压系统，只有4根管子；2根用于分度机构，2根用于夹持活塞
- 内部机构被完全密封，以防止冷却液，铁屑和粉尘的污染
- 通过机床C.N.C.系统或分离的电气接口，连续自动地控制工作的位置和工作参数

NHZ 自动三等分分度动力卡盘/120°

120° INDEX TYPE AUTO INDEXING CHUCK

1.一次装卡能加工2个以上工位;

2.主轴回转时可作自动分度,可作6X60°或3X120°分度;

3.零件的卡紧与分度的联动是由卡盘内的油活塞连坳来实现.

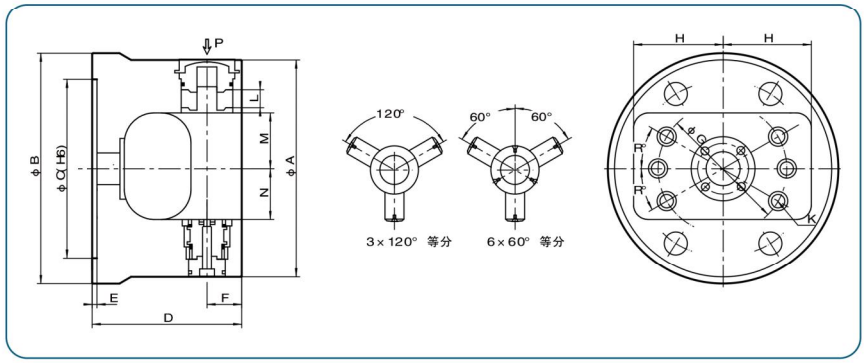

DIMENSIONS 尺寸 / 型号 TYPE	ØA (mm)	B (mm)	ØC^{H6} (mm)	D (mm)	E (mm)	F (mm)	ØG (mm)	H (mm)	J (mm)	K (mm)	L (mm)	M (mm)	N (mm)
NHZ-185	185	198	150$^{+0.025}$	150	5	32	104.8	74	35	4-M10	12	40.5	37.5
NHZ-210	210	210	170$^{+0.025}$	155	5	33	104.8	90	—	4-M10	15	58	40
NHZ-230	230	248	170$^{+0.025}$	173	5	35	104.8	90	35	6-M10	15	58	40
NHZ-280	280	295	170$^{+0.025}$	200	6	50	133.4	110	55	6-M16	20.5	67	56
NHZ-300	300	295	170$^{+0.025}$	211	11	56.5	133.4	82.5	60	6-M16	25	65	56

DIMENSIONS 尺寸 / 型号 TYPE	R° (mm)	P Clamping force (kgf)	惯性 GD^2 (kgf.m^2)	最高速度 Max.speed (r.p.m)	主轴孔 Main spindle bore (mm)	重量 Weigt (kg)
NHZ-185	30	800	1.0	2500	Over 45	19.5
NHZ-210	30	1000	1.2	2400	Over 45	35
NHZ-230	30	1270	1.3	2400	Over 45	35
NHZ-280	40	2170	3.6	2000	Over 45	65
NHZ-300	40	3500	4.2	1800	Over 55	83

NHU 自动分度高速型动力卡盘

HIGH SPEED AUTO INDEXING CHUCK

1.因卡的外径小，适用于小的数控车床;

2.在工作中也无夹力损失，较小的油压也能得到较大夹力;

3.主轴回转时可作自动分度,可作8X45°、4X90°或2X180°分度;

4.适用于加工十字轴销等工件，批量产品高效加工。

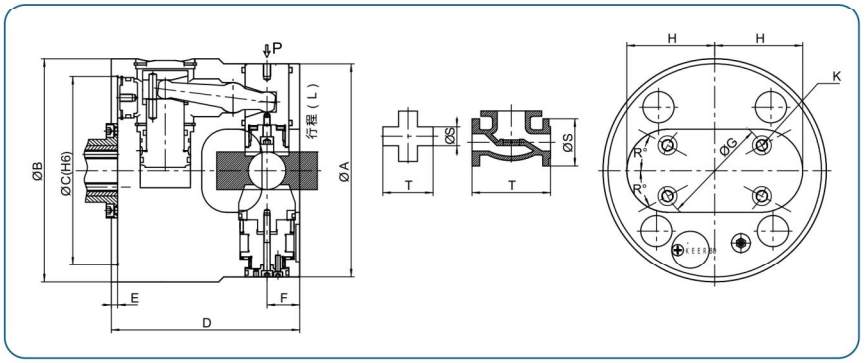

DIMENSIONS 尺寸 / 型号 TYPE	ØA (mm)	B (mm)	ØC^{H6} (mm)	D (mm)	E (mm)	F (mm)	ØG (mm)	H (mm)	J (mm)	K (mm)	L (mm)	M (mm)	N (mm)
NHU-168	168	178	150$^{+0.02}$	150	20	5	125	49	—	4-M12	10.5	52	26
NHU-180	180	190	150$^{+0.02}$	150	20	5	125	49	—	4-M12	12	52	26
NHU-228	228	235	185$^{+0.025}$	190	25	5	133.4	85	85	4-M12	14	76	38.5

DIMENSIONS 尺寸 / 型号 TYPE	Ø S Max. (mm)	T Max. (mm)	P Clamping force (kgf)	惯性 GD^2 (kgf.m^2)	最高速度 Max.speed (r.p.m)	主轴孔 Main spindle bore (mm)	重量 Weigt (kg)
NHU-168	30	80	750	0.33	3000	Over 45	19
NHU-180	30	80	750	0.33	2800	Over 45	25
NHU-235	50	90	1250	1.5	2300	Over 45	44

NHR 自动分度标准型动力卡盘/90°

90° INDEX TYPE AUTO INDEXING CHUCK

1.一次装夹能加工多个工位;
2.可获得高精度高质量的产品;
3.主轴回转时可作自动分度,可作8X45°、4X90°或2X180°分度;
4.为十字轴、阀体和管接头等工件的加工提供了便捷.

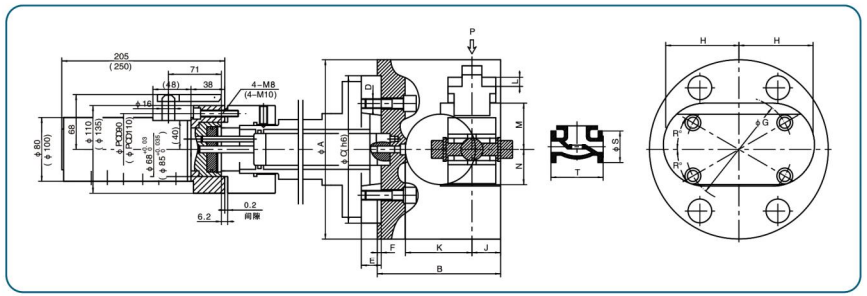

DIMENSIONS 尺寸 / 型号 TYPE	ϕA (mm)	B (mm)	ϕC^{H6} (mm)	D (mm)	E (mm)	F (mm)	ϕG (mm)	H (mm)	J (mm)	K (mm)	L (mm)	M (mm)	N (mm)
NHR –168	168	125	140$^{+0.025}$	4–M10	15	5	104.8	67.5	28	69	11	36.5	35
NHR –200	200	140	150$^{+0.025}$	4–M12	25	5	104.8	83	30	76	13	48	44
NHR –225	225	155	185$^{+0.029}$	4–M12	25	5	133.4	95	36	84	14	55	45
NHR –250	250	190	210$^{+0.029}$	4–M12	25	5	133.4	106	40	113	20	54	46
NHR –280	280	210	210$^{+0.029}$	4–M16	25	5	171.4	125	48	125	20.5	67	57
NHR –320	320	226	235$^{+0.029}$	4–M16	30	5	171.4	135	50	136	25	85	70
NHR –360	360	240	290$^{+0.032}$	4–M20	30	5	235	150	50	148	23	103	89.5
NHR –400	400	259	290$^{+0.032}$	4–M20	30	5	235	166	60	161	30	114	100
NHR –460	460	279	290$^{+0.032}$	4–M20	30	5	235	196	60	180	30	144	128
NHR –500	500	308	380$^{+0.032}$	4–M20 , M24	30	7	235,330.2	205	68	200	35	157	133
NHR –580	580	353	380$^{+0.032}$	4–M24	30	7	330.2	245	68	232	40	192	172
NHR –650	650	430	380$^{+0.032}$	4–M24	35	10	330.2	260	90	280	45	214	186
NHR –780	780	470	380$^{+0.032}$	4–M24	40	16	330.2	325	95	325	45	245	225
NHR –890	890	540	520$^{+0.044}$	8–M26	45	16	463.6	385	95	385	55	320	300
NHR –1050	1050	655	520$^{+0.044}$	8–M26	45	20	463.6	450	130	460	65	365	315
NHR –1250	1250	780	520$^{+0.044}$	8–M26	45	20	463.6	540	145	560	86	405	340

NHR 自动分度标准型动力卡盘/90°

90° INDEX TYPE AUTO INDEXING CHUCK

1.一次装夹能加工多个工位;
2.可获得高精度高质量的产品;
3.主轴回转时可作自动分度,可作8X45°、4X90°或2X180°分度;
4.为十字轴、阀体和管接头等工件的加工提供了便捷.

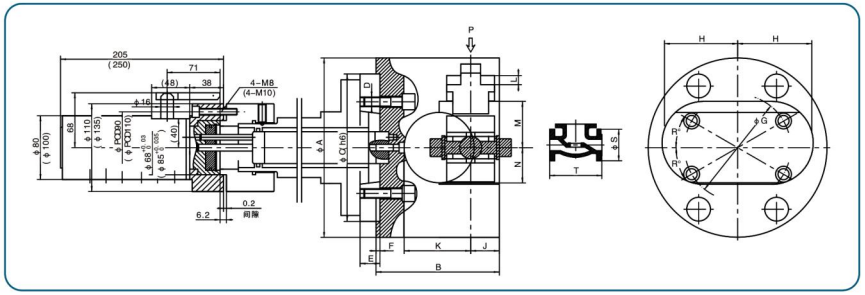

DIMENSIONS 尺寸 / 型号 TYPE	R°	ϕS Max. (mm)	T Max. (mm)	P Clamping force (kgf)	惯性 GD^2 (kgf.m^2)	最高速度 Max.speed (r.p.m)	主轴孔 Main spindle bore	重量 Weigt (kg)
NHR –168	30	45	60	800	0.6	2500	over 45	12.5
NHR –200	30	58	80	1000	0.7	2200	over 45	20
NHR –225	30	60	100	1270	0.9	2200	over 45	29
NHR –250	30	65	160	1730	1.7	2000	over 45	44
NHR –280	30	80	220	2550	2.8	1800	over 45	57
NHR –320	30	100	230	2550	5	1200	over 55	73
NHR –360	30	135	240	2550	8	1200	over 55	105
NHR –400	30	170	260	3530	15	1000	over 55	145
NHR –460	30	220	290	3530	20	1000	over 55	155
NHR –500	30	220	310	4670	25.4	800	over 55	230
NHR –580	30	260	350	4670	30	800	over 55	305
NHR –650	30	300	380	5090	36	500	over 55	460
NHR –780	30,60	380	480	6400	38	400	over 55	656
NHR –890	30,60	420	500	6400	38	400	over 55	830
NHR –1050	30,60	500	600	6400	38	400	over 55	1540
NHR –1250	30,60	540	800	6400	38	400	over 55	2200

NHRR 中心夹紧液压分度卡盘/90°

CENTER CLAMPING TYPE AUTO INDEXING CHUCK

1.NHRR卡盘是以NHR卡盘为基础,进行重新设计与改进;

2.NHRR卡盘解决了一些((精密铸件,管接头等)由于已加工或未加工表面有一定精度要求的零件,使行中心夹紧的难题;

3.NHRR卡盘更换卡爪、连接方式与NHR一样方便.

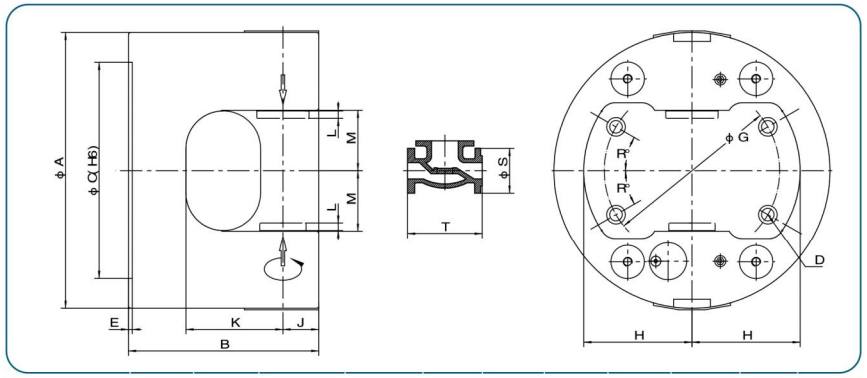

DIMENSIONS 尺寸 / 型号 TYPE	φA (mm)	B (mm)	φC^{H6} (mm)	D (mm)	E (mm)	φG (mm)	H (mm)	J (mm)	K (mm)	Lmax. (mm)	M (mm)
NHRR-200	200	163	170$^{+0.025}$	4-M12	5	104.8	41.5	28	73	5	31
NHRR-225	225	176	170$^{+0.025}$	4-M12	5	133.4	47.5	35	80	6	41
NHRR-260	260	195	170$^{+0.025}$	4-M12	5	133.4	53	40	79	8	47
NHRR-280	280	230	210$^{+0.029}$	4-M16	5	171.4	60	43	100	8	52
NHRR-320	320	245	210$^{+0.029}$	4-M16	5	171.4	75	43	114	10	66
NHRR-370	370	255	290$^{+0.032}$	4-M20	5	235	75	48	130	10	81

DIMENSIONS 尺寸 / 型号 TYPE	R° (mm)	φS Max. (mm)	T Max. (mm)	P Clamping face (kgf)	惯性 GD^2 (kgf.m^2)	最高速度 Max.speed (r.p.m)	主轴孔 Main spindle bore (mm)	重量 Weigt (kg)
NHRR-200	30	40	70	1270	0.7	2000	Over 45	26
NHRR-225	30	60	80	1730	0.9	1800	Over 45	34
NHRR-260	30	70	90	1730	1.7	1600	Over 45	51
NHRR-280	30	80	100	2270	2.8	1500	Over 45	70
NHRR-320	30	100	130	3140	5	1200	Over 55	90
NHRR-370	30	130	130	3140	8	1200	Over 55	120

NHRS 自动分度追加型动力卡盘/90°

ADDITIONAL ANGLE TYPE AUTO INDEXING CHUCK

1.NHRS卡盘可以4×90°分度同时还增设了3°,4°,5°等追加分度;

2.零件一次装夹后,可加工4个面以上.

3.NHRS卡盘更换卡爪、连接方式与NHR一样方便.

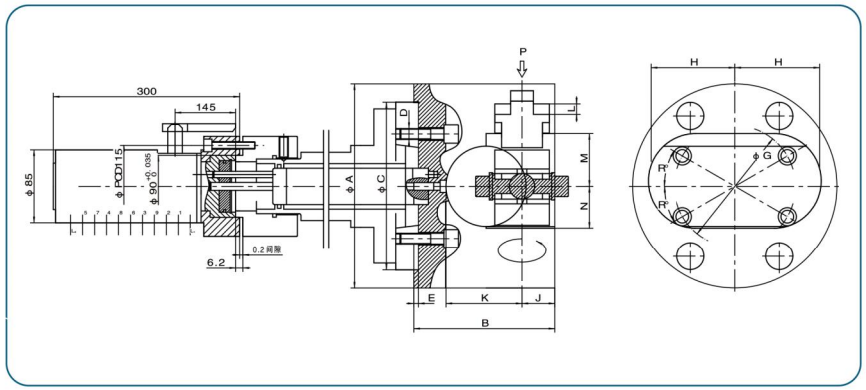

DIMENSIONS 尺寸 / 型号 TYPE	φA (mm)	B (mm)	φC^{H6} (mm)	D (mm)	E (mm)	φG (mm)	H (mm)	J (mm)	K (mm)	Lmax. (mm)	M (mm)	N (mm)
NHRS-360	360	240	290$^{+0.032}$	4-M20	5	235	150	65	125	28	96	80

DIMENSIONS 尺寸 / 型号 TYPE	R° (mm)	工件 最大直径 (mm)	工件 最大长度 (mm)	P Clamping force (kgf)	惯性 GD^2 (kgf.m^2)	最高速度 Max.speed (r.p.m)	主轴孔 Main spindle bore (mm)	重量 Weigt (kg)
NHRS-360	30	135	220	2550	8	1200	Over55	105

NHRP 自动分度强力型动力卡盘/90°

HIGH CLAMP TYPE AUTO INDEXING CHUCK

1.NHRP卡盘适用于加工平面部位和长轴类的工件;

2.NHRP卡盘装有强弱调整开关，可根据需要调整夹持力.

3.NHRP卡盘更换卡爪、连接方式与NHR一样方便.

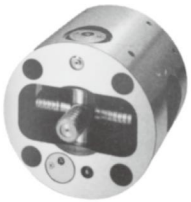

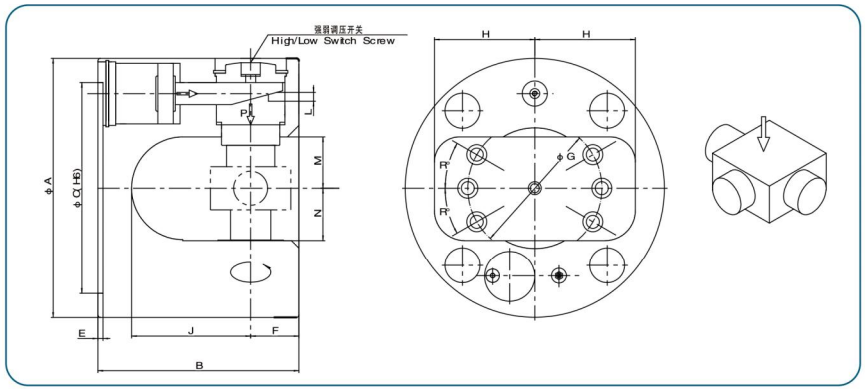

DIMENSIONS 尺寸 / 型号 TYPE	ϕA (mm)	B (mm)	ϕC^{H6} (mm)	E (mm)	F (mm)	ϕG (mm)	H (mm)	J (mm)	K (mm)	Lmax. (mm)	M (mm)	N (mm)
NHRS-260	260	200	$210^{+0.032}$	5	45	133.4	100	118	6-M12	28	52	51

DIMENSIONS 尺寸 / 型号 TYPE	R° (mm)	工件最大直径 (mm)	工件最大长度 (mm)	P Clamping force (kgf)	惯性 GD^2 (kgf.m^2)	最高速度 Max.speed (r.p.m)	主轴孔 Main spindle bore (mm)	重量 Weigt (kg)
NHRS-260	30	135	220	3500 1900	2.5	1200	Over45	55

NHRD 自动分度定心动力卡盘/90°

THRUST LOAD TYPE AUTO INDEXING CHUCK

1.NHRD卡盘基于NHR卡盘扩展了中心定位工能，确保工件进行钻孔加工时位置精确度;

2.NHRD卡盘分度为8×45°，4×90°；

3.NHRD卡盘更换卡爪、连接方式与NHR一样方便.

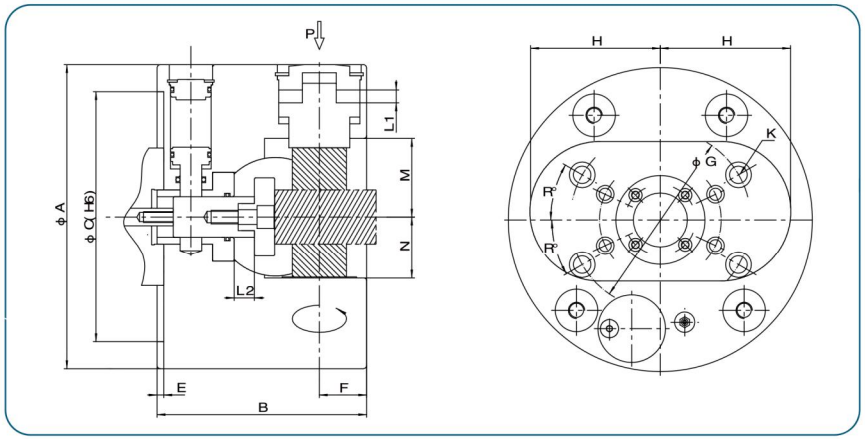

DIMENSIONS 尺寸 / 型号 TYPE	ϕA (mm)	B (mm)	ϕC^{H6} (mm)	E (mm)	F (mm)	ϕG (mm)	H (mm)	K (mm)	L1 (mm)
NHRD-225	225	155	$185^{+0.025}$	5	35	133.4	96	4-M12	14.5

DIMENSIONS 尺寸 / 型号 TYPE	L2 (mm)	M (mm)	N (mm)	R°	P Clamping force (kgf)	惯性 GD^2 (kgf.m^2)	最高速度 Max.speed (r.p.m)	主轴孔 Main spindle bore (mm)	重量 Weigt (kg)
NHRD-225	15	48	45.5	30	1270	0.9	2200	Over 45	29

NHRL 自动分度动力卡盘/180°

180°INDEX TYPE AUTO INDEXING CHUCK

1.NHRL卡盘可以2×180°分度;

2.零件一次装夹后,可加工2个面.

3.NHRL卡盘更换卡爪、连接方式与NHR一样方便.

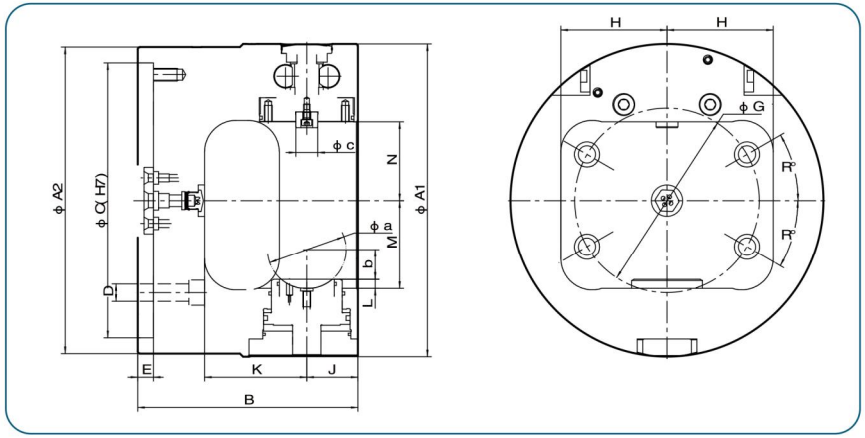

DIMENSIONS 尺寸 / 型号 TYPE	ϕ A1 (mm)	ϕ A2 (mm)	B (mm)	ϕ C^{H6} (mm)	D (mm)	E (mm)	ϕ G (mm)	H (mm)	J (mm)
NHRL-400	398	390	280	$350^{+0.025}$	4-M20	20	235	135	65

DIMENSIONS 尺寸 / 型号 TYPE	K (mm)	L (mm)	M (mm)	N (mm)	R°	a (mm)	b (mm)	c (mm)
NHRL-400	130	4~16	112	100	30	100	38	28

DIMENSIONS 尺寸 / 型号 TYPE	R° (mm)	工件最大直径 Maximum Diameter (mm)	工件最大长度 Maximum length (mm)	P Clamping face (kgf)	惯性 GD^2 ($kgf.m^2$)	最高速度 Max.speed (r.p.m)	主轴孔 Main (mm)	重量 Weigt (kg)
NHRL-400	30	170	190	4000	16	1400	Over 55	152

CQKF 单边夹紧卡盘

SINGLE-SIDED CLAMPING CHUCK

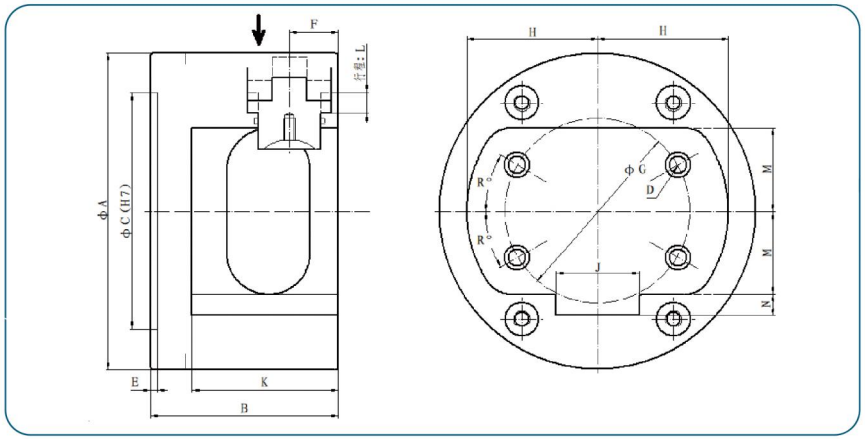

DIMENSIONS 尺寸 / 型号 TYPE	ϕ A (mm)	B (mm)	ϕ C^{H6} (mm)	E (mm)	F (mm)	ϕ G (mm)	H (mm)	J (mm)	K (mm)
CQKF-225	225	135	170	5	38	133.4	94	60	105
CQKF-275	275	210	220	5	45	171.4	112.5	60	130
CQKF-304	304	155	220	5	45	171.4	124	60	115

DIMENSIONS 尺寸 / 型号 TYPE	L (mm)	M (mm)	N (mm)	R°	P Clamping force (kgf)	惯性 GD^2 ($kgf.m^2$)	最高速度 Max.speed (r.p.m)	主轴孔 Main spindle bore (mm)	重量 Weigt (kg)
CQKF-225	15	60	15	30	1270	0.9	2200	Over 45	29
CQKF-275	15	82	15	30	1150	0.9	1800	Over 45	43
CQKF-304	20	82	15	30	1000	0.9	1500	Over 45	60

NHL 径向自动分度动力卡盘/90°

AUTO INDEXING CHUCK (RIDIAL ANGLE)

1.NHL卡盘具有偏心定位工件载体功能,用于90°分度后再加工
2.NLZ卡盘具有偏心定位工件载体功能,用于120°分度后再加工

NHRF 自动分度动力卡盘/90°

AUTO INDEXING CHUCK (SIGNAL INDUCTION)

1.NHRF卡盘带有双重感应信号装制,
2.NHRF卡盘可以8×45°,4×90°分度;
3.NHRF卡盘更换卡爪、连接方式与NHR一样方便.

MEA/MEB 展刀搪沟头

SINGLE-SLIDE FACING HEAD

1.MEA/B展刀搪沟头机构是以齿条与齿轮或单斜楔式的传动来进给的,
2.进给速度与行程的调整非常容易;
3.卡盘体均经过表面淬火以及研磨处理,钢性与耐久性非常好;
4.定位精度可达±0.03mm.

※根据实际加工的需求可以设计制作特殊规格的卡盘

请对我们提出您的加工要求，欢迎提供贵司工件定制

强力浮动卡盘非常适用于铸造和锻造**后的带有锥度的异形件、拔模毛坯件的**自动定心或自动补偿车削工艺,其功能与特点:

- 工件被卡紧并后拉,能卡住10°的**异形**锥体,爪**可**自由摆动5°,具有很强的卡紧力（如图所示）;
- 卡盘**规格尺寸齐全,广泛运用于各类工件粗加工;**
- 内径夹紧和外径夹紧轻松转换;
- 重复定位精度可达：0.02mm.
- **六爪**浮动卡盘非常适用于**易变形、高精度的薄壁件加工;**
- **补偿式**浮动卡盘适用于**加工需中心孔定位的轴类件;**

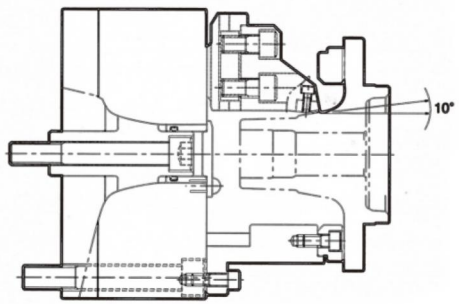

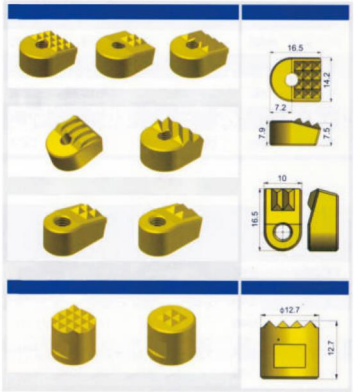

KW 三爪强力浮动油压卡盘

3 JAW SWING LOCK CHUCK

强力浮动卡盘非常适用于铸造和锻造自动定心或自动补偿车削工艺,其功能与特点:

- 工件被卡紧并后拉,爪左右自由摆动5°,能卡住10°的锥体,具有很强的卡紧力;
- 内径夹紧和外径夹紧轻松转换;
- 重复定位精度可达: 0.02mm.

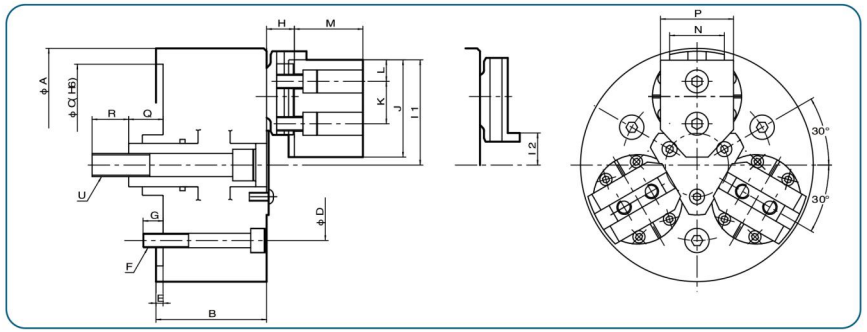

DIMENSIONS 尺寸 / 型号 TYPE	ϕA (mm)	B (mm)	ϕC (mm)	D (mm)	E (mm)	F (mm)	H (mm)	I1 (mm)	I2 (mm)
KW –06	162	77	140	104.8	5	3–M10	14.3	73	22.2
KW –08	200	88	170	133.4	5	3–M12	19.3	89	25
KW –10	254	105	220	171.4	5	3–M16	24.5	112.8	30.2
KW –12	300	105	220	171.4	5	3–M16	24.5	133.3	50.7
KW –15	381	120	300	235	6	3–M20	29	171.15	69.85
KW –18	457	126.5	380	260	6	3–M24	29	209.65	108.35
KW –21	533	126.5	380	330.2	6	3–M24	29	248	146.7

DIMENSIONS 尺寸 / 型号 TYPE	J (mm)	K (mm)	L (mm)	M (mm)	N (mm)	P (mm)	Q (mm)	R (mm)	U (mm)
KW –06	68	29.4	15	44	38.1	50	17.6 ~ 29	30	M16
KW –08	81	34	15	54	44.45	55	20 ~ 34	30	M18
KW –10	100	44.5	19	64	57	70	23.5 ~ 41	35	M22
KW –12	110	44.5	19	64	57	70	20 ~ 37.5	38	M22
KW –15	140	54	24	74	66.7	80	29.6 ~ 52	40	M24
KW –18	140	54	24	74	66.7	80	16.4 ~ 38.7	41	M30
KW –21	170	54	24	74	66.7	80	16.4 ~ 38.7	41	M30

DIMENSIONS 尺寸 / 型号 TYPE	夹持范围 Gripping Range 外径(mm)	夹持范围 Gripping Range 内径(mm)	柱塞行程 Plunger Stroke (mm)	爪行程(直径) Jaw Stroke (DIA.mm)	最高回转速 Max.Speed (min^{-1})	最大拉力 Max.Pull Force (KN)	最大静夹持力 Max.Gripping Force (KN)	搭配油缸型号 Matching Cylinder	重量 Weight (kg)
KW –06	ϕ12.7 ~ ϕ120	ϕ70 ~ ϕ152	11.4	7.9	4000	23	70	B–R1225	14.8
KW –08	ϕ16 ~ ϕ152	ϕ76 ~ ϕ203	14.2	9.5	3500	32	96	B–R1225	23.7
KW –10	ϕ50 ~ ϕ203	ϕ85 ~ ϕ235	17.5	12.7	3200	40	123	B–R1530	39.5
KW –12	ϕ63 ~ ϕ241	ϕ127 ~ ϕ305	17.5	12.7	2500	40	123	B–R1530	58.5
KW –15	ϕ78 ~ ϕ310	ϕ170 ~ ϕ380	22.4	15.8	1800	54	165	B–R2035	95.2
KW –18	ϕ90 ~ ϕ390	ϕ245 ~ ϕ455	22.4	15.8	1500	55	166	B–R2035	145
KW –21	ϕ165 ~ ϕ470	ϕ320 ~ ϕ530	22.4	15.8	1000	56	167	B–R2035	180

KWT 二爪强力浮动油压卡盘

2 JAW SWING LOCK CHUCK

KWT强力浮动卡盘连接方式同KW.

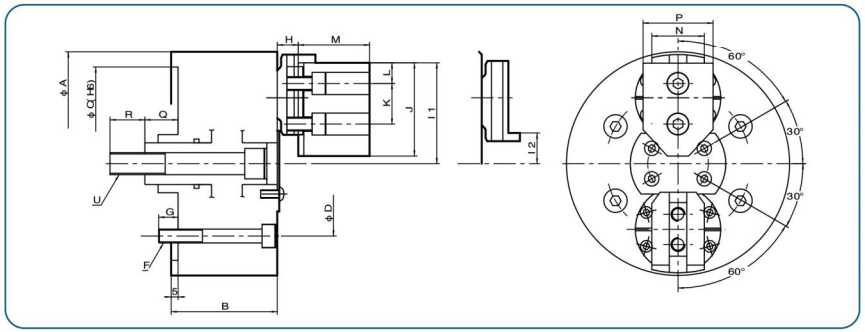

DIMENSIONS 尺寸 / 型号 TYPE	ϕA (mm)	B (mm)	ϕC (mm)	D (mm)	E (mm)	F (mm)	H (mm)	I1 (mm)	I2 (mm)
KWT –06	162	77	140	104.8	5	4–M10	14.3	73	22.2
KWT –08	200	88	170	133.4	5	4–M12	19.3	89	25
KWT –10	254	105	220	171.4	5	4–M16	24.5	112.8	30.2
KWT –12	300	105	220	171.4	5	4–M16	24.5	133.3	50.7

DIMENSIONS 尺寸 / 型号 TYPE	J (mm)	K (mm)	L (mm)	M (mm)	N (mm)	P (mm)	Q (mm)	R (mm)	U (mm)
KWT –06	68	29.4	15	44	38.1	50	17.6 ~ 29	30	M16
KWT –08	81	34	15	54	44.45	55	20 ~ 34	30	M18
KWT –10	100	44.5	19	64	57	70	23.5 ~ 41	35	M22
KWT –12	110	44.5	19	64	57	70	20 ~ 37.5	38	M22

DIMENSIONS 尺寸 / 型号 TYPE	夹持范围 Gripping Range 外径(mm)	夹持范围 Gripping Range 内径(mm)	柱塞行程 Plunger Stroke (mm)	爪行程(直径) Jaw Stroke (DIA.mm)	最高回转速 Max.Speed (min^{-1})	最大拉力 Max.Pull Force (KN)	最大静夹持力 Max.Gripping Force (KN)	搭配油缸型号 Matching Cylinder	重量 Weight (kg)
KWT –06	ϕ12.7 ~ ϕ120	ϕ70 ~ ϕ152	11.4	7.9	4000	23	70	B–R1225	14.8
KWT –08	ϕ16 ~ ϕ152	ϕ76 ~ ϕ203	14.2	9.5	3500	32	96	B_R1225	23.7
KWT –10	ϕ50 ~ ϕ203	ϕ85 ~ ϕ235	17.5	12.7	3200	40	123	B–R1530	39.5
KWT –12	ϕ63 ~ ϕ241	ϕ127 ~ ϕ305	17.5	12.7	2500	40	123	B–R1530	58.5

自动分度卡盘系列
特殊卡盘系列
动力卡盘系列
内藏式卡盘
高速旋转缸系列

BW 中空强力浮动油压卡盘

HOLLOW SWING LOCK CHUCK

卡盘的中心有通孔,性能同KW卡盘相似

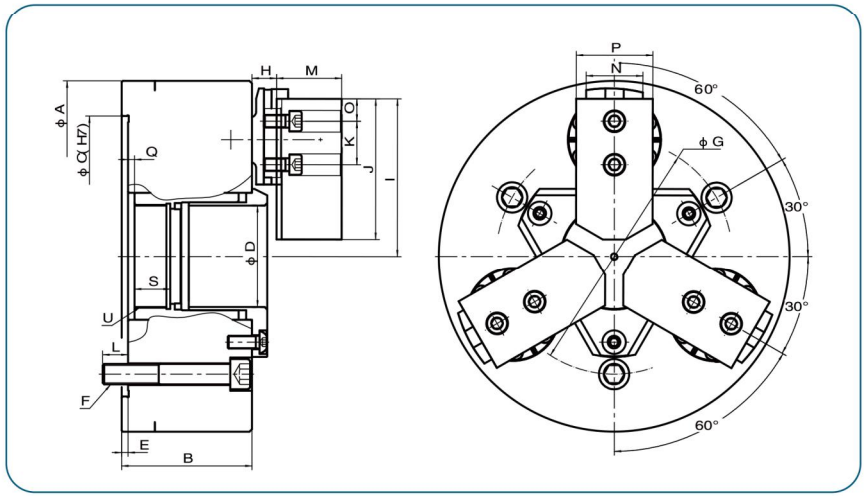

DIMENSIONS 尺寸 / 型号 TYPE	φA (mm)	B (mm)	φC(H6) (mm)	φD (mm)	E (mm)	F (mm)	G (mm)	H (mm)	I (mm)
BW254	254	101.5	220	55	5	3-M16	171.4	19.3	111
BW275	275	102	220	80	5	3-M16	185	19.3	123.5

DIMENSIONS 尺寸 / 型号 TYPE	J (mm)	K (mm)	L (mm)	M (mm)	N (mm)	0 (mm)	P (mm)	Q (mm)	S (mm)	U (mm)
BW254	110	34	20	51	44.45	17.5	60	-5 ~ 9.5	28	M60 × 2P
BW275	110	34	20	51	44.45	17.5	60	-4.5 ~ 10	28	M82 × 2P

DIMENSIONS 尺寸 / 型号 TYPE	夹持范围 Gripping Range 外径(mm)	内径(mm)	柱塞行程 Plunger Stroke (mm)	爪行程(直径) Jaw Stroke (DIA.mm)	最高回转速 Max.Speed (min^{-1})	最大拉力 Max.Pull Force (KN)	最大静夹持力 Max.Gripping Force (KN)	搭配油缸型号 Matching Cylinder	重量 Weight (kg)
BW254	φ50 ~ φ203	φ85 ~ φ235	14.5	10	3000	40	123	BS1552	35
BW275	φ63 ~ φ220	φ127 ~ φ270	14.5	10	2500	40	123	BS1552	41

SPW 补偿式浮动卡盘

COMPSATION TYPE SWING LOCK 3 JAW CHUCK

- 防铁屑和冷却液，使内部机构免污染;
- 卡盘体和内部零件表面都经过淬火处理，采用长效润滑，确保高精度和长的使用寿命;
- 离心力补偿;

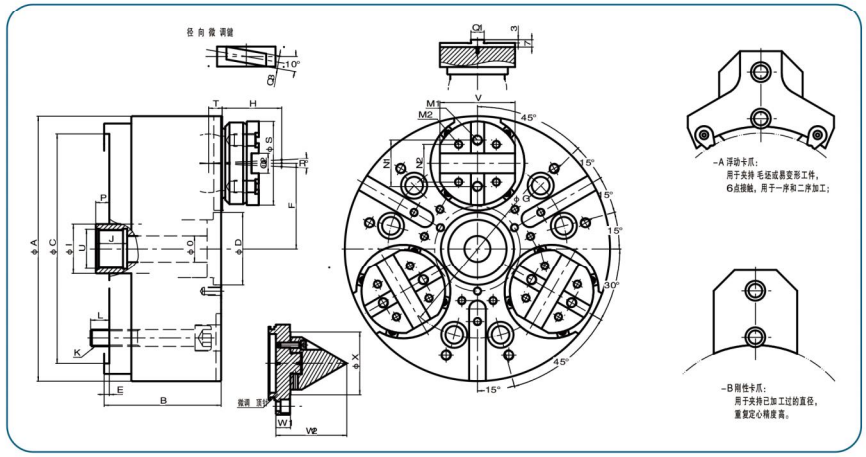

DIMENSIONS 尺寸 / 型号 TYPE	A (mm)	B (mm)	C(G7) (mm)	D(H8) (mm)	E (mm)	F (mm)	G (mm)	H (mm)	I (mm)	J (mm)	K (mm)
SPW-08	212	105	170	34	5	64	133.4	60	38	25	6-M12
SPW-10	254	112	220	70	5	82	171.4	70	48	30	6-M16
SPW-12	315	112	220	75	5	107	171.4	70	48	30	6-M16
SPW-15	390	132	300	85	5	130	235	80	75	30	6-M20

DIMENSIONS 尺寸 / 型号 TYPE	L (mm)	M1 (mm)	M2 (mm)	N1 (mm)	N2 (mm)	O (mm)	P (mm)	Q1(h8) (mm)	Q2(H7) (mm)	Q3(h7) (mm)	R^0 (mm)
SPW-08	17	M12	M10	38	32	18	7.5 ~ 32.5	12.68	12.68	9	5.2
SPW-10	18	M12	M10	44.4	36	25	0.5 ~ 25.5	12.68	19.03	12	5.4
SPW-12	18	M12	M10	44.4	36	25	12.5 ~ 37.5	12.68	19.03	12	5.4
SPW-15	26	M16	M12	63.5	48	52	10 ~ 40	12.68	19.03	12	4.7

SPW 补偿式浮动卡盘

COMPSATION TYPE SWING LOCK 3 JAW CHUCK

- 防铁屑和冷却液，使内部机构免污染；
- 卡盘体和内部零件表面都经过淬火处理，采用长效润滑，确保高精度和长的使用寿命；
- 离心力补偿；

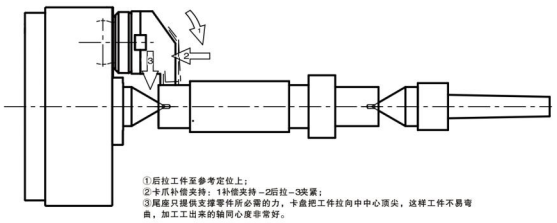

DIMENSIONS 尺寸 / 型号 TYPE	S (mm)	T (mm)	U (mm)	V (mm)	W1 (mm)	W2 (mm)	X (mm)
SPW-08	75	10	M32x1.5	65	14	67	46
SPW-10	80	12	M38x1.5	72	16	68	60
SPW-12	80	12	M38x1.5	72	18	72	60
SPW-15	105	12	M60x1.5	100	18	95	116

DIMENSIONS 尺寸 / 型号 TYPE	卡爪的角行程 Jaw stroke R^0	斜嵌轴向行程 Plunger Stroke (mm)	最大推拉力 Max.Pull Force (KN)	最大夹持力(H) Max.Gripping Force (Abstand H) (KN)	最高回转速 Max.Speed (min^{-1})	重量 Weight (kg)
SPW-08	5.2^0	25	25	60	3500	27
SPW-10	5.4^0	25	40	96	2800	41
SPW-12	5.4^0	25	40	96	2500	66
SPW-15	4.7^0	30	50	120	1800	115

SPWT 补偿式浮动二爪卡盘

COMPSATION TYPE SWING LOCK 2 JAW CHUCK

- SPWT的特点与SPW相同

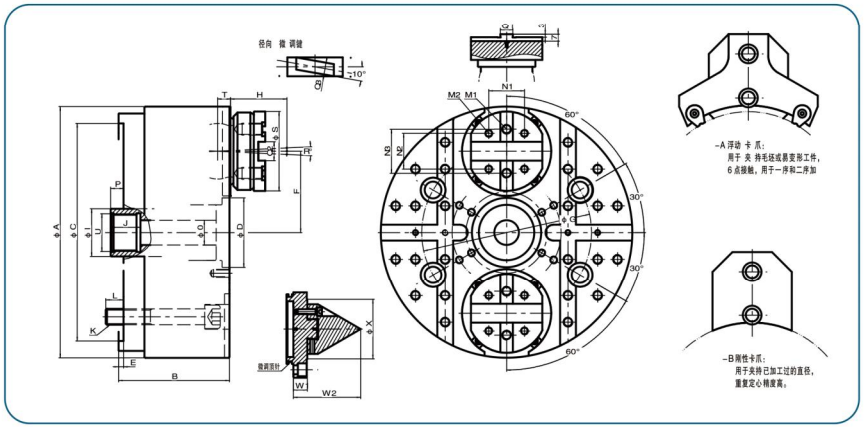

DIMENSIONS 尺寸 / 型号 TYPE	A (mm)	B (mm)	C(G7) (mm)	D(H8) (mm)	E (mm)	F (mm)	G (mm)	H (mm)	I (mm)	J (mm)	K (mm)	L (mm)
SPWT -08	212	105	170	34	5	64	133.4	60	38	25	6-M12	17
SPWT -10	254	112	220	70	5	82	171.4	70	48	30	6-M16	18
SPWT -12	315	112	220	75	5	107	171.4	70	48	30	6-M16	18

DIMENSIONS 尺寸 / 型号 TYPE	M1 (mm)	M2 (mm)	N1 (mm)	N2 (mm)	O (mm)	P (mm)	Q1(h8) (mm)	Q2(H7) (mm)	Q3(h7) (mm)	R^0 (mm)
SPWT -08	M12	M10	38	32	18	7.5 ~ 32.5	12.68	12.68	9	5.2
SPWT -10	M12	M10	44.4	36	25	0.5 ~ 25.5	12.68	19.03	12	5.4
SPWT -12	M12	M10	44.4	36	25	12.5 ~ 37.5	12.68	19.03	12	5.4

DIMENSIONS 尺寸 / 型号 TYPE	S (mm)	T (mm)	U (mm)	V (mm)	W1 (mm)	W2 (mm)	X (mm)	卡爪的角行程 Jaw stroke R^0	斜嵌轴向行程 Plunger Stroke (mm)	最大推拉力 Max.Pull Force (KN)	最大夹持力(H) Max.Gripping Force (Abstand H) (KN)	最高回转速 Max.Speed (min^{-1})	重量 Weight (kg)
SPWT -08	75	10	M32x1.5	65	11	62	35	5.2^0	25	17	40	4000	27
SPWT -10	80	12	M38x1.5	72	14	67	46	5.4^0	25	27	66	3500	38
SPWT -12	80	12	M38x1.5	72	16	68	60	5.4^0	25	27	66	2600	66

SKW 六爪强力浮动油压卡盘

6 JAW SWING LOCK CHUCK

强力浮动六爪卡盘功能与特点:

- 用于夹持薄壁类工件以及易变形材料工件;
- 通过2+2+2均衡式夹紧系统，可实现低径向变形;
- 夹紧力稳定，使用寿命长，保证工件质量稳定性;
- 卡盘结合特制爪，可实现12个接触点夹持，最大程度保证圆度;

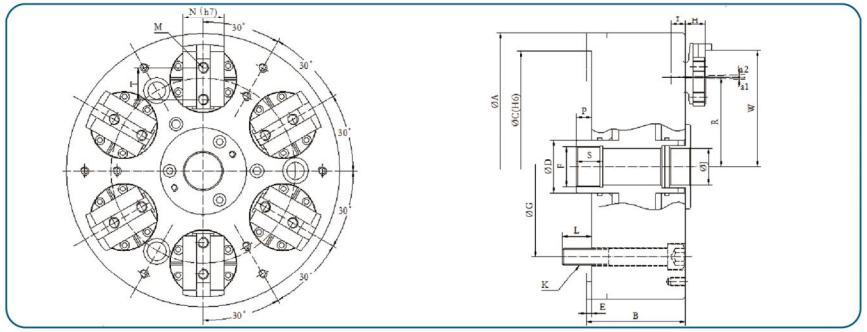

DIMENSIONS 尺寸 / 型号 TYPE	ϕA (mm)	B (mm)	ϕC (mm)	D (mm)	E (mm)	F (mm)	ϕG (mm)	H (mm)	I (mm)
SKW –10	254	94.5	220	50	5	M38x1.5	171.4	19.2	13.5
SKW –12	300	105	220	65	5	M50x1.5	171.4	23.3	16.5
SKW –15	381	116.5	300	75	5	M60x 2	235	29.5	19

DIMENSIONS 尺寸 / 型号 TYPE	J (mm)	K (mm)	L (mm)	M (mm)	N(h7) (mm)	P (mm)	R (mm)	S (mm)	T (mm)
SKW –10	35	M16	22	M10	38.1	8.5~20	85	25	29.4
SKW –12	42	M16	23	M10	44.5	13.5~18.5	103	25	34
SKW –15	50	M20	25	M16	57	0~18	130	25	44.5

DIMENSIONS 尺寸 / 型号 TYPE	W (mm)	夹持范围 Gripping Range (mm)	柱塞行程 Plunger Stroke (mm)	爪行程角α 夹紧角	爪行程角α 松开角	最高回转速 Max.Speed (min^{-1})	最大拉力 Max.Pull Force (KN)	最大静夹持力 Max.Gripping Force (KN)	搭配油缸型号 Matching Cylinder	重量 Weight (kg)
SKW –10	110.5	ϕ92~ϕ254	11.5	1.7°	2.3°	3000	46	140	B–R1225	32
SKW –12	135	ϕ115~ϕ300	15	2°	2.4°	2500	64	170	B–R1225	51
SKW –15	171.3	ϕ160~ϕ381	18	1.7°	2.6°	1800	80	240	B–R1225	88

STF 高精度六爪浮动油压卡盘

6 JAW SWING LOCK CHUCK

高精度六爪浮动卡盘功能应用:

- 用于夹持薄壁类工件以及易变形材料工件;
- 离心力补偿，高转速下夹紧力损失小;
- 夹紧力稳定，使用寿命长，保证工件质量稳定性;
- 使用于中小批量精密零部件加工，卡盘夹持后拉保证工件贴紧定位端面;

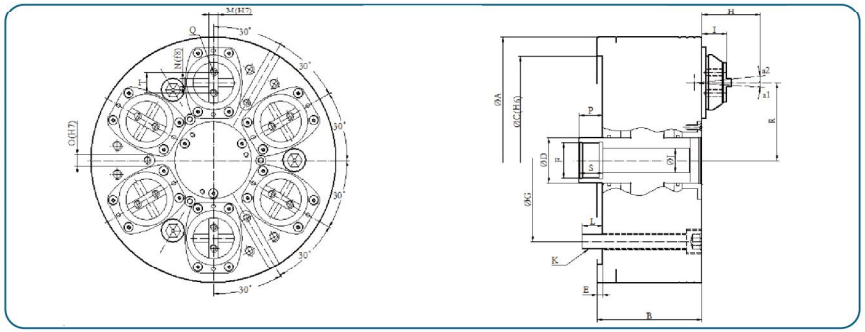

DIMENSIONS 尺寸 / 型号 TYPE	ϕA (mm)	B (mm)	ϕC (mm)	D (mm)	E (mm)	F (mm)	ϕG (mm)	H (mm)	I (mm)
STF260	260	111	220	48	6	M38x1.5	171.4	50	26

DIMENSIONS 尺寸 / 型号 TYPE	J (mm)	K (mm)	L (mm)	M(h7) (mm)	N(f8) (mm)	P (mm)	Q (mm)	R (mm)	S (mm)
STF260	25	M16	22	10	8	14.5~35.5	M8	82	25

DIMENSIONS 尺寸 / 型号 TYPE	T (mm)	夹持范围 Gripping Range (mm)	柱塞行程 Plunger Stroke (mm)	爪行程角α 夹紧角	爪行程角α 松开角	最高回转速 Max.Speed (min^{-1})	最大拉力 Max.Pull Force (KN)	最大静夹持力 Max.Gripping Force (KN)	搭配油缸型号 Matching Cylinder	重量 Weight (kg)
STF260	22	ϕ85~ϕ260	21	3.6°	5.8°	3800	20	44	B–R1225	38

BU 后拉式油压卡盘

PULL BACK 3 JAW POWER CHUCK

- BU后拉式三爪卡盘与BUT后拉式二爪卡盘尺寸相同;
- BU后拉式卡盘适用于加工垂直度与平行度有要求的工件,此类卡盘装夹范围较广;
- 在装不同工件时只需更换夹卡即可使用;
- 重复定位精度可达：0.02mm.

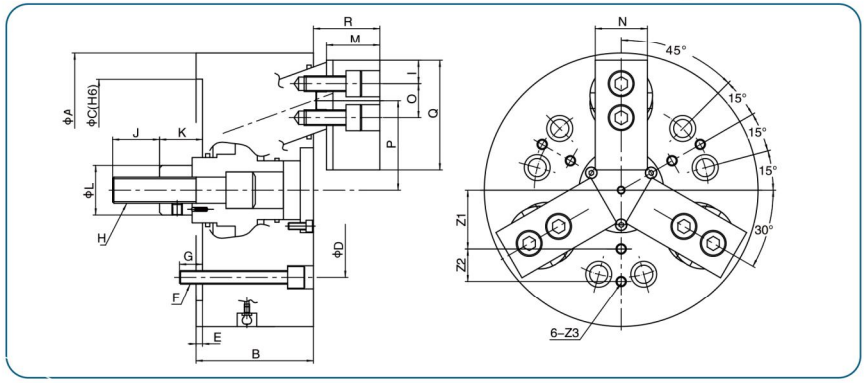

DIMENSIONS 尺寸 / 型号 TYPE	A (mm)	B (mm)	C(G7) (mm)	D (mm)	E (mm)	F (mm)	G (mm)	H (mm)	I (mm)	J (mm)	K (mm)
BU-04	110	60	60	80	5	3-M8	14	M10×1.5P	17	18	12~20
BU-05	130	70	80	100	5	3-M8	14	M12×1.75P	24	24	17~25
BU-06	165	85	140	104.8	5	6-M10	16	M16×2P	24	36	24~34
BU-08	210	95	170	133.4	5	6-M12	18	M20×2.5P	28	36	28~38
BU-10	254	110	220	171.4	5	6-M16	22	M24×3P	24	46	32~47
BU-12	304	125	220	171.4	5	6-M16	22	M24×3P	24	46	32~47
BU-15	381	130	300	235	6	6-M20	30	M30×3.5P	24	43	51~71
BU-18	450	130	380	330.2	6	6-M24	32	M30×3.5P	34	43	51~71
BU-21	530	130	380	330.2	6	6-M24	32	M36×4P	30	53	52~72
BU-24	610	130	380	330.2	6	6-M24	32	M36×4P	30	53	52~72

DIMENSIONS 尺寸 / 型号 TYPE	L (mm)	M (mm)	N (mm)	O (mm)	P (mm)	Q (mm)	R (mm)	Z1 (mm)	Z2 (mm)	Z3 (mm)
BU-04	26	19.5	25	—	36.6~39.5	50	25.5~33.5	25	—	3-M6
BU-05	28	24.5	30	—	44.3~47.2	56	28~36	30	—	3-M6
BU-06	32	30	35	—	54.8~58.4	70	35~45	35	20	6-M6
BU-08	38	41	40	26	67.2~70.8	84	46~56	45	25	6-M8
BU-10	50	46	50	32	79.6~85	100	50~65	55	30	6-M8
BU-12	50	51	60	36	96.55~102	120	55~70	70	35	6-M10
BU-15	50	51	60	36	131.75~139	150	57~77	95	50	6-M12
BU-18	50	51	70	36	169.7~177	150	57~77	100	60	6-M12
BU-21	58	62	80	42	206.4~213.6	150	68~88	90	160,230	6-M12
BU-24	58	62	80	42	206.4~213.6	180	68~88	90	180,270	6-M12

BUT 后拉式油压二爪卡盘

PULL BACK 2 JAW POWER CHUCK

- BUT的特点与BU相同

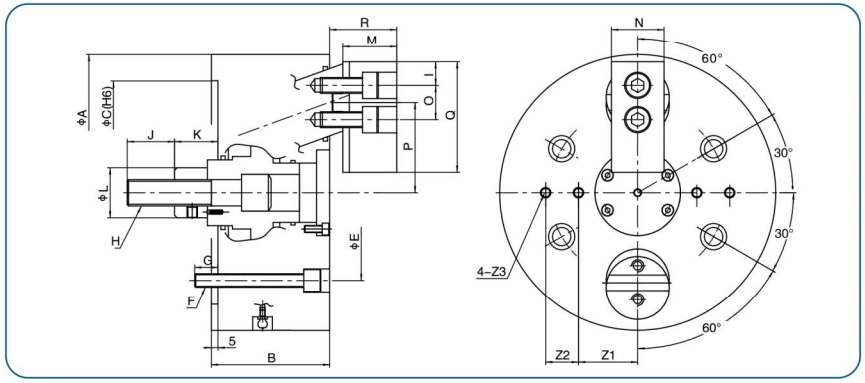

DIMENSIONS 尺寸 / 型号 TYPE	柱塞行程 Plunger Stroke (mm)	爪行程(直径) Jaw Stroke (DIA.mm)	最高回转速 Max.Speed (min^{-1})	最大拉力 Max.Pull Force (kgf)	最大静夹持力 Max.Gripping Force (kgf)	搭配油缸型号 Matching Cylinder	夹持范围 Gripping Range (mm)	最高使用压力 Max.Pressure (Mpa)	重量 Weight (kg)
BU-04	8	5.8	3500	600	1350	K-Y0615	15~90	2.2	4.5
BU-05	8	5.8	3500	1000	2000	K-Y0815	15~130	2.2	7.5
BU-06	10	7.2	3500	1500	2500	K-Y1020	30~160	2.2	15
BU-08	10	7.2	3000	2500	4500	K-Y1225	40~210	2.5	26
BU-10	15	10.8	2500	3500	6000	K-Y1225	50~254	3.3	45.5
BU-12	15	10.8	2000	4500	7500	K-Y1530	74~304	3	70
BU-15	20	14.5	1800	5500	9000	B-R2035	95~380	2.5	105
BU-18	20	14.5	1200	6500	12000	B-R2035	160~450	2.5	150
BU-21	20	14.5	1000	6500	12000	B-R2035	230~530	2.5	208
BU-24	20	14.5	800	6500	12000	B-R2035	250~610	2.5	268

自动分度卡盘系列
特殊卡盘系列
动力卡盘系列
内藏式卡盘
高速旋转缸系列

FBU 后拉式五爪油压卡盘

PULL BACK 5 JAW POWER CHUCK

- 适用于薄壁多边形不规则工件;
- 适用于加工垂直度与平行度有要求的工件;
- 在装不同工件时只需更换夹卡即可使用;
- 重复定位精度可达：0.02mm.

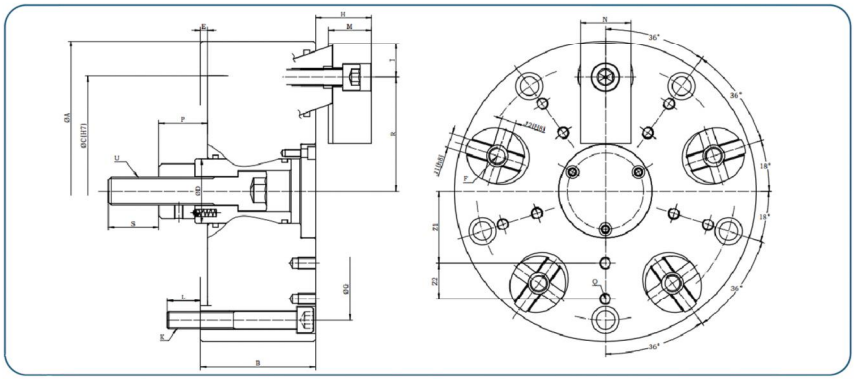

DIMENSIONS 尺寸 / 型号 TYPE	A (mm)	B (mm)	C(G7) (mm)	D (mm)	E (mm)	F (mm)	G (mm)	H (mm)	I (mm)	J_1 (mm)	J_2 (mm)	K (mm)
FBU-08	210	80	170	45	5	M12	133.4	M20×2.5P	24	10	10	M12
FBU-10	254	95	220	52	5	M12	171.4	M24×3P	18	16	12	M16

DIMENSIONS 尺寸 / 型号 TYPE	L (mm)	M (mm)	N (mm)	P (mm)	Q (mm)	R (mm)	S (mm)	U (mm)	Z1 (mm)	Z2 (mm)
FBU-08	23	30	35	29~39	M8	77.3~80.9	35	M20×2.5P	50	25
FBU-10	22	41	40	34~44	M8	90.2~93.8	45	M24×3P	55	30

DIMENSIONS 尺寸 / 型号 TYPE	柱塞行程 Plunger Stroke (mm)	爪行程(直径) Jaw Stroke (DIA.mm)	最高回转速 Max.Speed (min^{-1})	最大拉力 Max.Pull Force (kgf)	最大静夹持力 Max.Gripping Force (kgf)	搭配油缸型号 Matching Cylinder	夹持范围 Gripping Range (mm)	最高使用压力 Max.Pressure (Mpa)	重量 Weight (kg)
FBU-08	10	7.2	3000	2500	4500	K-Y1225	70～210	2	23
FBU-10	10	7.2	2500	3500	6000	K-Y1225	90～254	3	39

SBU 后拉式六爪油压卡盘

PULL BACK 6 JAW POWER CHUCK

- 适用于薄壁多边形不规则工件;
- 适用于加工垂直度与平行度有要求的工件;
- 在装不同工件时只需更换夹卡即可使用;
- 重复定位精度可达：0.02mm.

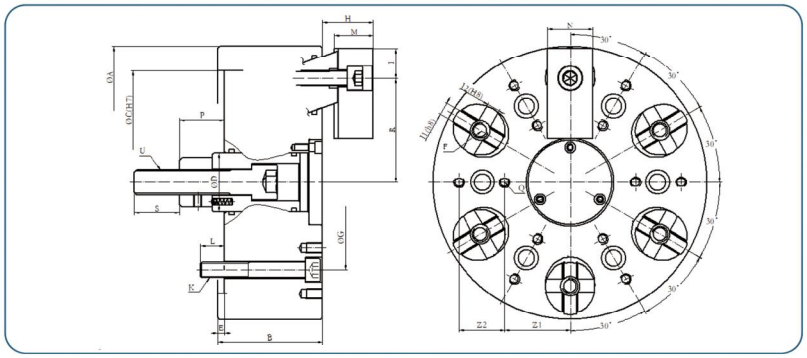

DIMENSIONS 尺寸 / 型号 TYPE	A (mm)	B (mm)	C(G7) (mm)	D (mm)	E (mm)	F (mm)	G (mm)	H (mm)	I (mm)	J_1 (mm)	J_2 (mm)	K (mm)
SBU-08	210	80	170	45	5	M12	133.4	M20×2.5P	24	10	10	M12
SBU-10	254	95	220	52	5	M12	171.4	M24×3P	18	16	12	M16

DIMENSIONS 尺寸 / 型号 TYPE	L (mm)	M (mm)	N (mm)	P (mm)	Q (mm)	R (mm)	S (mm)	U (mm)	Z1 (mm)	Z2 (mm)
SBU-08	23	30	35	29~39	M8	77.3~80.9	35	M20×2.5P	50	35
SBU-10	22	41	40	34~44	M8	90.2~93.8	45	M24×3P	55	-

DIMENSIONS 尺寸 / 型号 TYPE	柱塞行程 Plunger Stroke (mm)	爪行程(直径) Jaw Stroke (DIA.mm)	最高回转速 Max.Speed (min^{-1})	最大拉力 Max.Pull Force (kgf)	最大静夹持力 Max.Gripping Force (kgf)	搭配油缸型号 Matching Cylinder	夹持范围 Gripping Range (mm)	最高使用压力 Max.Pressure (Mpa)	重量 Weight (kg)
SBU-08	10	7.2	3000	2500	4500	K-Y1225	70～210	2	20
SBU-10	10	7.2	2500	3500	6000	K-Y1225	90～254	3	39

自动分度卡盘系列
特殊卡盘系列
动力卡盘系列
内藏式卡盘
高速旋转缸系列

BUE 后拉式内撑油压卡盘

INSIDE DRAW DOWN POWER CHUCK

- 此卡盘具有内撑工件内孔并后拉贴紧端面的特点;
- 重视垂直度和平行度时使用,卡紧范围大;
- 只更换顶部软爪能加工多种工件;
- 重复定位精度可达：0.02mm.

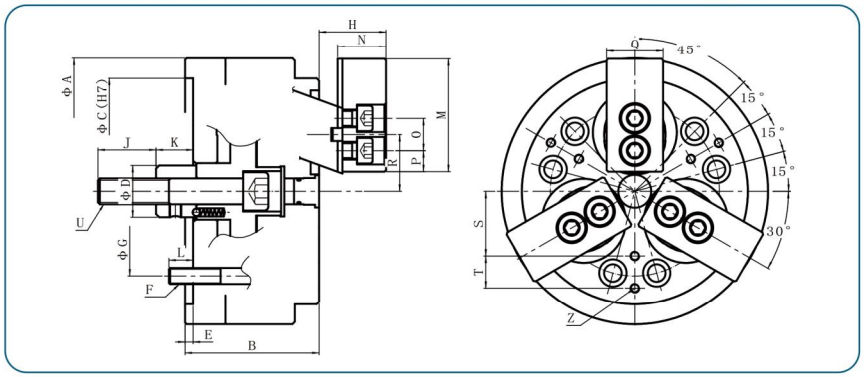

DIMENSIONS 尺寸 / 型号 TYPE	A (mm)	B (mm)	C(G7) (mm)	D (mm)	E (mm)	F (mm)	G (mm)	H (mm)	J (mm)	K (mm)	L (mm)
BUE-05	135	75	110	28	5	3-M10	82.6	28～36	26	14～22	15
BUE-06	165	80	140	32	5	6-M10	104.8	34～42	36	23～31	15
BUE-08	210	95	170	38	5	6-M12	133.4	45～55	36	25～35	15
BUE-10	254	110	220	50	5	6-M16	171.4	50～65	46	32～47	22
BUE-12	304	125	220	50	5	6-M16	171.4	55～70	46	32～47	22
BUE-15	381	139	300	90	5	6-M20	235	56～76	50	35～55	30
BUE-18	450	140	300	90	5	6-M20	235	56～76	50	35～55	27

DIMENSIONS 尺寸 / 型号 TYPE	M (mm)	N (mm)	O (mm)	P (mm)	Q (mm)	R (mm)	S (mm)	T (mm)	U (mm)	Z (mm)
BUE-05	56	24.5	–	20	30	24.6～27.5	25	–	M12×1.75	3-M6
BUE-06	70	30	20	13	35	35～37.9	40	20	M16×2	6-M6
BUE-08	84	41	26	18	40	43～46.6	50	25	M20×2.5	6-M8
BUE-10	100	46	32	22	50	28～36	50	30	M24×3	6-M8
BUE-12	120	51	36	24	60	28～36	70	40	M24×3	6-M10
BUE-15	150	46	36	34	70	94～101.3	90	45	M30×3.5	6-M12
BUE-18	150	51	36	34	70	124.3～131.6	100	60	M30×3.5	6-M12

DIMENSIONS 尺寸 / 型号 TYPE	柱塞行程 Plunger Stroke (mm)	爪行程(直径) Jaw Stroke (DIA.mm)	最高回转速 Max.Speed (min^{-1})	最大拉力 Max.Pull Force (KN)	最大静夹持力 Max.Gripping Force (KN)	搭配油缸型号 Matching Cylinder	夹持范围 Gripping Range (mm)	最高使用压力 Max.Pressure (Mpa)	重量 Weight (kg)
BUE-05	8	5.8	5000	11.7	22.5	B-R0715	20～110	2.2	8
BUE-06	8	5.8	5000	14.7	24.5	B-R1020	40～140	3.4	13
BUE-08	10	7.2	4500	24.5	44.1	B-R1225	48～180	3.5	26
BUE-10	15	10.8	4000	34.3	58.8	B-R1225	65～220	3.1	43.5
BUE-12	15	10.8	3500	44.1	73.5	B-R1530	80～270	3.1	68
BUE-15	20	14.6	2000	53.9	88.2	B-R2035	100～380	2.5	115
BUE-18	20	14.6	2000	53.9	88.2	B-R2035	100～450	2.5	146

KU 中实斜柱式后拉卡盘

OUTSIDE PIN ARBOR 3 JAW POWER CHUCK

- 斜柱式后拉卡盘有中实2爪，3爪和中空2爪，3爪可供选择;
- 斜柱式后拉卡盘适用于加工端面定位、垂直度和平行度有要求的工件;在装不同工件时只需更换夹卡即可使用;
- 重复定位精度可达：0.025mm.

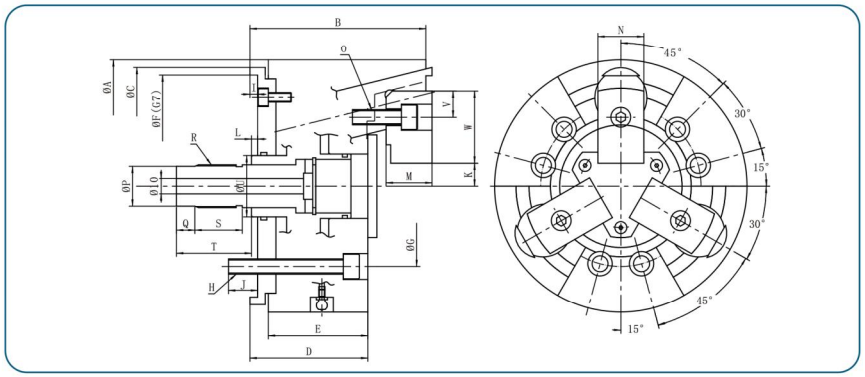

DIMENSIONS 尺寸 / 型号 TYPE	A (mm)	B (mm)	C (mm)	D (mm)	E (mm)	F(G7) (mm)	G (mm)	H (mm)	I (mm)	K (mm)
KU-03	75	54.5	—	42	34	69	54	3-M6	3.5	1.5～2.5
KU-04	110	72.5	100	55	43	85	70.6	3-M10	4	9.25～10.75
KU-05	135	84.5	135	63	51	110	82.6	3-M10	4	11.75～13.25
KU-06	165	115	155	77	65	140	104.8	6-M10	5	13.75～16.25
KU-08	210	135	180	90	70	170	133.4	6-M12	5	13.75～16.25
KU-10	254	150	230	100	82	220	171.4	6-M16	5	18.75～21.25
KU-12	304	155	240	100	82	220	171.4	6-M16	5	43.75～46.25

DIMENSIONS 尺寸 / 型号 TYPE	L (mm)	M (mm)	N (mm)	O (mm)	P (mm)	Q (mm)	R (mm)	S (mm)	T (mm)	V (mm)	W (mm)
KU-03	17.5～21.5	12	15	3-M6	8	10	M10×1.5	19	—	7	26
KU-04	13～19	17	20	3-M6	18	12	M20×1.5	24	—	9.5	32
KU-05	17～23	20	24	3-M8	23	12	M25×1.5	30	—	13	41.5
KU-06	1～11	30	30	3-M10	26	12	M28×1.5	31	49	17	47
KU-08	1～11	35	35	3-M12	32	15	M35×1.5	30	51	20.5	62
KU-10	2～12	40	40	3-M14	35	15	M38×1.5	30	51	23	72
KU-12	2～12	45	40	3-M14	42	15	M45×1.5	30	51	23	72

DIMENSIONS 尺寸 / 型号 TYPE	柱塞行程 Plunger Stroke (mm)	爪行程(直径) Jaw Stroke (DIA.mm)	最高回转速 Max.Speed (min^{-1})	最大拉力 Max.Pull Force (KN)	最大静夹持力 Max.Gripping Force (KN)	搭配油缸型号 Matching Cylinder	夹持范围 Gripping Range (mm)	最高使用压力 Max.Pressure (Mpa)	重量 Weight (kg)
KU-03	4	2	10000	5.8	16.7	K-Y0615	4～32	2.06	1.5
KU-04	6	3	7800	10	28.4	K-Y0815	10～60	2.06	4
KU-05	6	3	7800	14	39.2	K-Y0815	15～84	2.5	6.6
KU-06	10	5	6500	17.7	57.9	K-Y1020	25～100	2.55	14.2
KU-08	10	5	5500	25	79.4	K-Y1225	25～130	2.5	24
KU-10	10	5	4200	35	99.5	K-Y1225	35～160	3.35	42.2
KU-12	10	5	3200	35	99.5	K-Y1225	85～210	3.35	60.5

KUT 中实斜柱式后拉二爪卡盘

OUTSIDE PIN ARBOR 2 JAW POWER CHUCK

- KUT的特点与KU相同

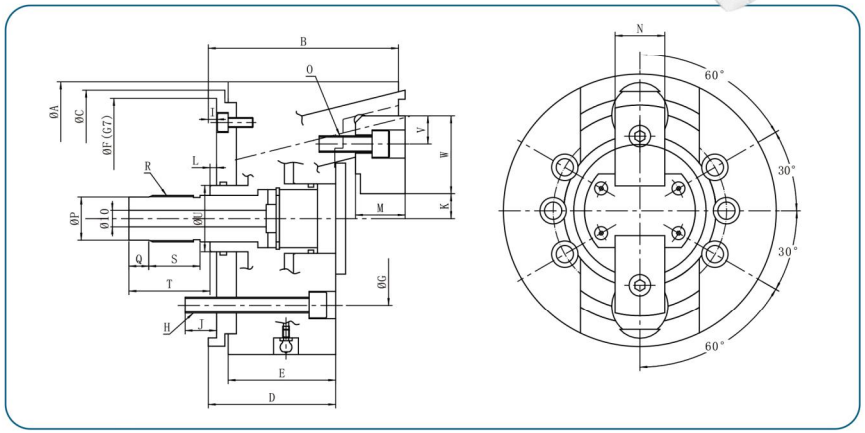

DIMENSIONS 尺寸 / 型号 TYPE	A (mm)	B (mm)	C (mm)	D (mm)	E (mm)	F(G7) (mm)	G (mm)	H (mm)	I (mm)	J (mm)	K (mm)
KUT-06	165	115	155	77	65	140	104.8	6-M10	5	14	13.75～16.25
KUT-08	210	135	180	90	70	170	133.4	6-M12	5	15	13.75～16.25
KUT-10	254	150	230	100	82	220	171.4	6-M16	5	23	18.75～21.25

DIMENSIONS 尺寸 / 型号 TYPE	L (mm)	M (mm)	N (mm)	O (mm)	P (mm)	Q (mm)	R (mm)	S (mm)	T (mm)	V (mm)	W (mm)
KUT-06	1～11	30	30	3-M10	26	12	M28×1.5	31	49	17	47
KUT-08	1～11	35	35	3-M12	32	15	M35×1.5	30	51	20.5	62
KUT-10	2～12	40	40	3-M14	35	15	M38×1.5	30	51	23	72

DIMENSIONS 尺寸 / 型号 TYPE	柱塞行程 Plunger Stroke (mm)	爪行程(直径) Jaw Stroke (DIA.mm)	最高回转速 Max.Speed (min^{-1})	最大拉力 Max.Pull Force (kgf)	最大静夹持力 Max.Gripping Force (kgf)	搭配油缸型号 Matching Cylinder	夹持范围 Gripping Range (mm)	最高使用压力 Max.Pressure (Mpa)	重量 Weight (kg)
KUT-06	10	5	6500	1300	4000	K-Y1020	25～100	2.55	13
KUT-08	10	5	5500	1700	5500	K-Y1225	25～130	2.5	20
KUT-10	10	5	4200	2400	7000	K-Y1225	35～160	3.35	35

PU 中空斜柱式油压卡盘

HOLLOW OUTSIDE PIN ARBOR 3 JAW POWER CHUCK

- 斜柱式后拉卡盘有中实2爪，3爪和中空2爪，3爪可供选择；
- 斜柱式后拉卡盘适用于加工端面定位、垂直度和平行度有要求的工件;在装不同工件时只需更换夹卡即可使用;
- 重复定位精度可达：0.025mm.

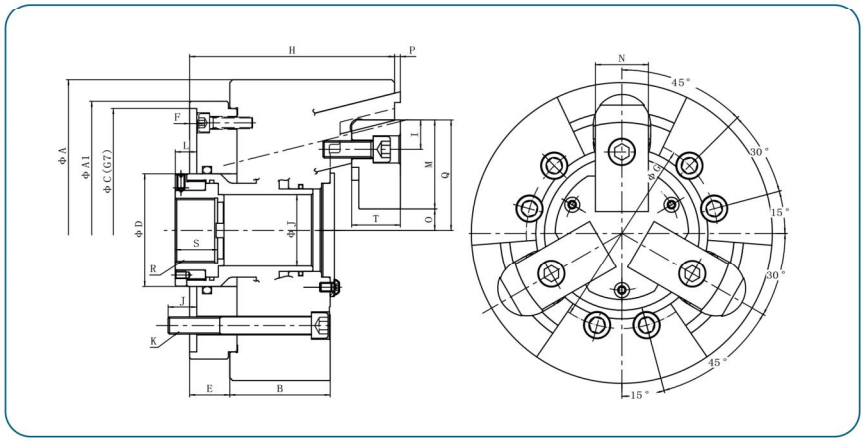

DIMENSIONS 尺寸 / 型号 TYPE	A (mm)	A1 (mm)	B (mm)	C(G7) (mm)	D (mm)	E (mm)	F (mm)	G (mm)	H (mm)	I (mm)	J (mm)
PU-206	165	155	65	140	58	20.5	5	104.8	123.5	17	39
PU-208	210	180	70	170	79	28	5	133.4	143	20.5	50
PU-210	254	230	82	220	102	26	5	171.4	158	23	72
PU-212	304	240	82	220	134	26	5	171.4	163	23	100

DIMENSIONS 尺寸 / 型号 TYPE	K (mm)	L (mm)	M (mm)	N (mm)	O (mm)	P (mm)	Q (mm)	R (mm)	S (mm)	T (mm)
PU-206	10	10～20	47	30	13.75～16.25	-1～9	62	M33×1.5	30	30
PU-208	M12	10～20	62	35	13.75～16.25	-1～9	77	M45×2	29.5	34
PU-210	M16	14～24	72	40	18.75～21.25	-1～9	92	M62×2	35.5	39
PU-212	M16	9～19	72	40	43.75～46.25	-1～9	117	M92×2	35.5	44

DIMENSIONS 尺寸 / 型号 TYPE	柱塞行程 Plunger Stroke (mm)	爪行程(直径) Jaw Stroke (DIA.mm)	最高回转速 Max.Speed (min^{-1})	最大拉力 Max.Pull Force (KN)	最大静夹持力 Max.Gripping Force (KN)	搭配油缸型号 Matching Cylinder	夹持范围 Gripping Range (mm)	最高使用压力 Max.Pressure (Mpa)	重量 Weight (kg)
PU-206	10	5	6500	17.7	57.9	K-Y1020	25～100	2.5	14.5
PU-208	10	5	5500	24.5	79.4	K-Y1225	25～130	2.4	25.5
PU-210	10	5	4000	34.5	99	K-Y1225	35～160	3.3	43.5
PU-212	10	5	3100	34.5	99	K-Y1225	85～210	3.3	60.5

自动分度卡盘系列
特殊卡盘系列
动力卡盘系列
内藏式卡盘
高速旋转缸系列

PUT 中空斜柱式二爪油压卡盘

HOLLOW OUTSIDE PIN ARBOR 2 JAW POWER CHUCK

- PUT的特点与PU相同

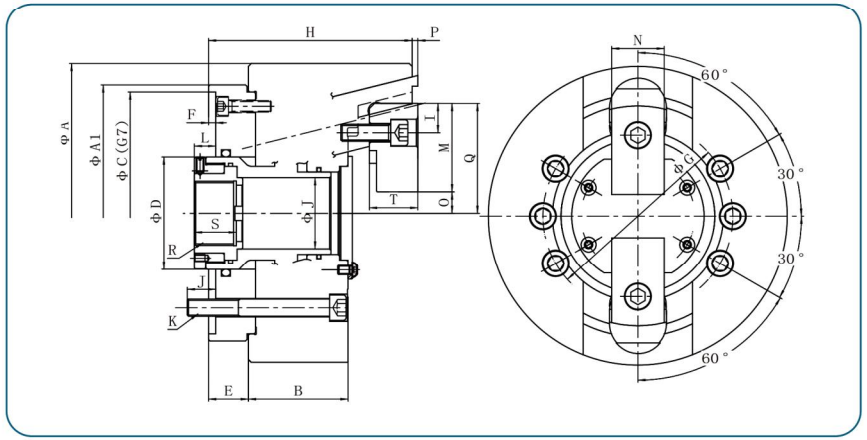

DIMENSIONS 尺寸 / 型号 TYPE	A (mm)	A1 (mm)	B (mm)	C(G7) (mm)	D (mm)	E (mm)	F (mm)	G (mm)	H (mm)	I (mm)	J (mm)
PUT-206	165	155	65	140	58	20.5	5	104.8	123.5	17	39
PUT-208	210	180	70	170	79	28	5	133.4	143	20.5	50
PUT-210	254	230	82	220	102	26	5	171.4	158	23	72

DIMENSIONS 尺寸 / 型号 TYPE	K (mm)	L (mm)	M (mm)	N (mm)	O (mm)	P (mm)	Q (mm)	R (mm)	S (mm)	T (mm)
PUT-206	10	10～20	47	30	13.75～16.25	-1～9	62	M33×1.5	30	30
PUT-208	M12	10～20	62	35	13.75～16.25	-1～9	77	M45×2	29.5	34
PUT-210	M16	14～24	72	40	18.75～21.25	-1～9	92	M62×2	35.5	39

DIMENSIONS 尺寸 / 型号 TYPE	柱塞行程 Plunger Stroke (mm)	爪行程(直径) Jaw Stroke (DIA.mm)	最高回转速 Max.Speed (min^{-1})	最大拉力 Max.Pull Force kgf	最大静夹持力 Max.Gripping Force kgf	搭配油缸型号 Matching Cylinder	夹持范围 Gripping Range (mm)	最高使用压力 Max.Pressure (Mpa)	重量 Weight (kg)
PUT-206	10	5	6500	1300	4000	K-Y1020	25～100	2.5	12
PUT-208	10	5	5500	1700	5500	K-Y1225	25～130	2.4	23
PUT-210	10	5	4000	2400	6500	K Y1225	35～160	3.3	41

KUL 差速器加工用斜柱卡盘

PIN ARBOR POWER CHUCK FOR DIFFERENTIAL MECHANISM

- 大中心孔全包裹工件，以减少加工过程中的跳动；
- 支撑靠壁减少工件变形，便于加工圆度高的柱形工件；
- 最适合加工差速器外壳及凸轮轴工件；
- 大排屑口防止切屑堆积；
- 重复定位精度可达：0.02mm.

NEW

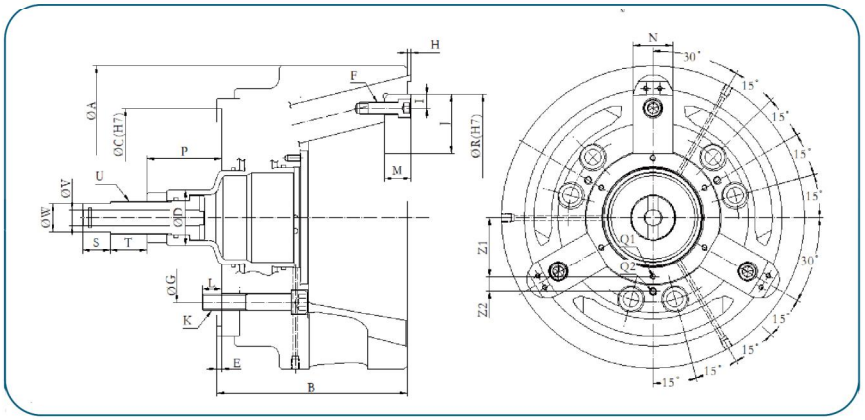

DIMENSIONS 尺寸 / 型号 TYPE	A (mm)	B (mm)	C (mm)	D (mm)	E (mm)	F (mm)	G (mm)	H (mm)	I (mm)	J (mm)	K (mm)
KUL-12	306	192	220	56	5	M12	171.4	-1～9	14	59	M16

DIMENSIONS 尺寸 / 型号 TYPE	L (mm)	M (mm)	N (mm)	N (mm)	P (mm)	Q_1 (mm)	Q_2 (mm)	R (mm)	S (mm)	U (mm)	V (mm)	W (mm)
KUL-12	19	27	40	24	70~80	M6	M8	248	28	M33×1.5	16	28

DIMENSIONS 尺寸 / 型号 TYPE	柱塞行程 Plunger Stroke (mm)	爪行程(直径) Jaw Stroke (DIA.mm)	最高回转速 Max.Speed (min^{-1})	最大拉力 Max.Pull Force (KN)	最大静夹持力 Max.Gripping Force (KN)	搭配油缸型号 Matching Cylinder	夹持范围 Gripping Range (mm)	最高使用压力 Max.Pressure (Mpa)	重量 Weight (kg)
KUL-12	10	5	3000	24	60	B-RE1225	135～192	3	50.5

PUE 斜柱式内撑精密卡盘

INSIDE PIN ARBOR POWER CHUCK

- 把工件向挡板方向拉紧同时夹紧，因此它具有把工件完全贴住基准面的功能；
- 特别适应于对基准面的垂直度和同心度加工精度要求效的工件；
- 重复定位精度可达：0.025mm.

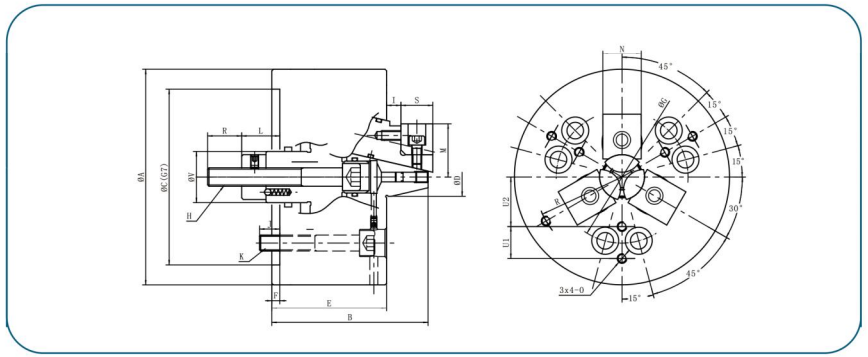

DIMENSIONS 尺寸 / 型号 TYPE	A (mm)	B (mm)	C(G7) (mm)	D (mm)	E (mm)	F (mm)	G (mm)	H (mm)	I (mm)	J (mm)	K (mm)
PUE-05	135	98	110	24	72	5	82.6	M16	3～9	15	M10
PUE-06	165	115	140	40	83	5	104.8	M18	7～17	15	M10
PUE-08	215	139	170	50	94	5	133.4	M20	1.5～11.5	18	M12
PUE-10	165	144	220	60	94	5	171.4	M24		18	M16

DIMENSIONS 尺寸 / 型号 TYPE	L (mm)	M (mm)	N (mm)	O (mm)	Q (mm)	R (mm)	S (mm)	T (mm)	U1 (mm)	U2 (mm)	V (mm)
PUE-05	12～18	33～34.4	24	M6	M6	33	20	30	20	31	25
PUE-06	28～38	44.5～46.9	31	M6	M6	35	23	30	33	37	40
PUE-08	28～38	78.75～81.05	36	M8	—	36	25	—	25	50	50
PUE-10	35～45		41	M8	M6	35	26	30			

DIMENSIONS 尺寸 / 型号 TYPE	柱塞行程 Plunger Stroke (mm)	爪行程(直径) Jaw Stroke (DIA.mm)	最高回转速 Max.Speed (min^{-1})	最大拉力 Max.Pull Force (KN)	最大静夹持力 Max.Gripping Force (KN)	搭配油缸型号 Matching Cylinder	夹持范围 Gripping Range (mm)	最高使用压力 Max.Pressure (Mpa)	重量 Weight (kg)
PUE-05	6	2.8	6500	13	38.5	B-R0715	65～80	1.9	7.5
PUE-06	10	4.6	5500	18	54	B-R1020	70～105	2.5	14
PUE-08	10	4.8	3500	25	59.6	B-R1225	75～155	2.5	30
PUE-10	10	4.8	3000	35	80	B-R1225	60～190	2.5	36

SKU 六爪斜柱式外夹精密卡盘

OUTSIDE PIN ARBOR 6 JAW POWER CHUCK

- 应用于薄壁工件的高精度夹持加工；
- 在夹持过程中后拉工件贴紧端面定位座，离心力补偿；
- 开放卡盘体便于铁屑清理，中心通孔用于水汽排空；
- 重复定位精度可达：0.02mm.

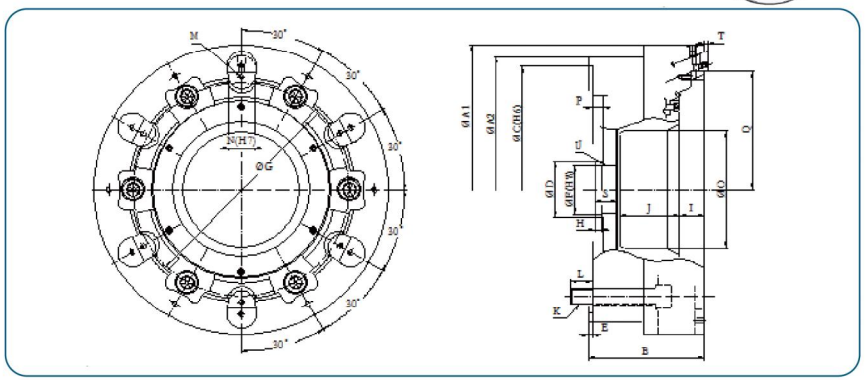

DIMENSIONS 尺寸 / 型号 TYPE	A_1 (mm)	A_2 (mm)	B (mm)	C (mm)	E (mm)	F(G7) (mm)	G (mm)	H (mm)	I (mm)	J (mm)	K (mm)
SKU450	450	410	177	380	86	76	330.2	10	38	90	M24

DIMENSIONS 尺寸 / 型号 TYPE	L (mm)	M (mm)	N (mm)	O (mm)	P (mm)	Q (mm)	S (mm)	T (mm)	U (mm)
SKU450	24	M8	40	180	1～16	176～182	33.5	0～15	M75x2

DIMENSIONS 尺寸 / 型号 TYPE	柱塞行程 Plunger Stroke (mm)	爪行程(直径) Jaw Stroke (DIA.mm)	最高回转速 Max.Speed (min^{-1})	最大拉力 Max.Pull Force (KN)	最大静夹持力 Max.Gripping Force (KN)	搭配油缸型号 Matching Cylinder	夹持范围 Gripping Range (mm)	最高使用压力 Max.Pressure (Mpa)	重量 Weight (kg)
SKU450	15	12	2000	58	108	B-R1225	210～335	2.5	122

SPUE 六爪斜柱式内撑精密卡盘

INSIDE PIN ARBOR 6 JAW POWER CHUCK

NEW

- 应用于薄壁工件的高精度内撑内孔加工；
- 在夹持过程中后拉工件贴紧端面定位座，离心力补偿；
- 重复定位精度可达：0.02mm.

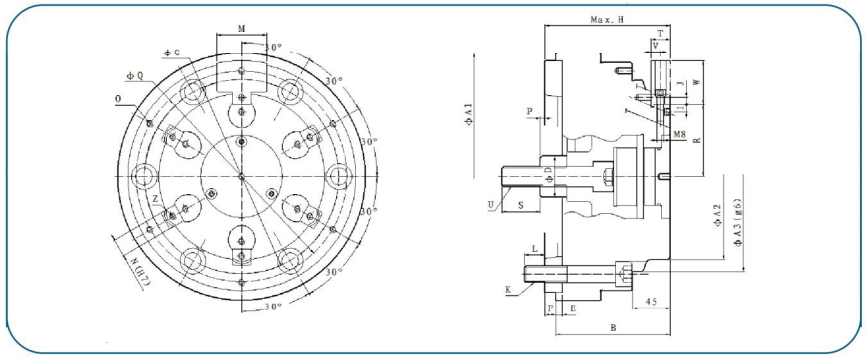

DIMENSIONS 尺寸 / 型号 TYPE	A_1 (mm)	A_2 (mm)	A_3 (mm)	B (mm)	D (mm)	E (mm)	F (mm)	G (mm)	H (mm)	I (mm)	J (mm)
SPUE250	250	146	180	138	170	8	39	171.4	154.5	9	8.5
SPUE300	300	200	232	138	170	8	39	235	156.5	9	8.5

DIMENSIONS 尺寸 / 型号 TYPE	K (mm)	L (mm)	M (mm)	N (mm)	O (mm)	P (mm)	Q (mm)	S (mm)	T (mm)	U (mm)	V (mm)
SPUE250	M16	23	60	22	M8	2～13	100	46	23	M20	11.5
SPUE300	M20	24	60	22	M8	0～11	255	46	23	M24	11.5

DIMENSIONS 尺寸 / 型号 TYPE	W (mm)	柱塞行程 Plunger Stroke (mm)	爪行程(直径) Jaw Stroke (DIA.mm)	最高回转速 Max.Speed (min^{-1})	最大拉力 Max.Pull Force (KN)	最大静夹持力 Max.Gripping Force (KN)	搭配油缸型号 Matching Cylinder	夹持范围 Gripping Range (mm)	重量 Weight (kg)
SPUE250	53	11	8.8	2500	45	80	B-R1225	154～242	34
SPUE300	53	11	8.8	2000	54	95	B-R1225	210～280	48

BF 指形式爪旋转卡盘

FINGER POWER CHUCK

- BF卡盘是后拉平面夹紧,可按照工件的厚度进行调整;
- 适用于内外径不能夹紧的薄壁工件.

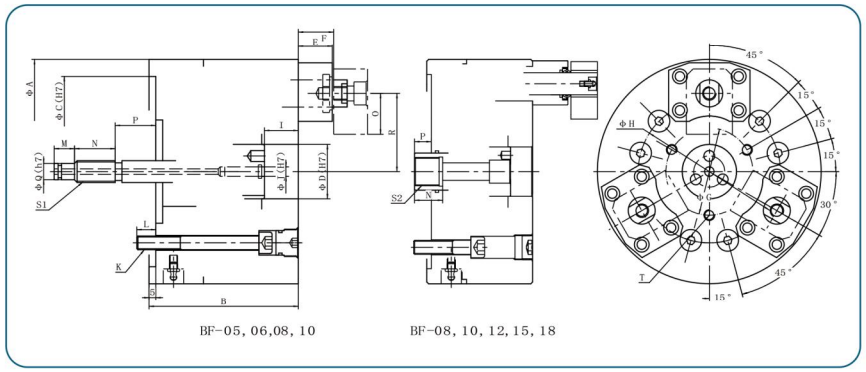

DIMENSIONS 尺寸 / 型号 TYPE	A (mm)	B (mm)	C (mm)	D (mm)	E (mm)	F (mm)	ΦG (mm)	ΦH (mm)	I (mm)	J (mm)
BF-05	135	110	110	37	25	28～48	50	82.6	5～25	8
BF-06	165	110	140	40	25	28～48	64	104.8	5～25	8
BF-08	210	120	170	56	40	43～68	104	133.4	5～25	16
BF-10	254	120	220	56	40	43～68	140	171.4	5～25	16
BF-12	304	120	220	56	40	43～68	190	171.4	6～26	—
BF-15	381	120	300	70	45	50～84	200	235	6～40	—
BF-18	457	130	300	70	45	50～84	260	235	6～40	—

DIMENSIONS 尺寸 / 型号 TYPE	K (mm)	L (mm)	M (mm)	N (mm)	0 (mm)	P1 (mm)	P2 (mm)	Q (mm)	R (mm)	S1 (mm)
BF-05	3-M10	14	15	30	30	50～70	—	9	42.5	M12x1.75P
BF-06	6-M10	14	15	30	30	50～70	—	12	57.5	M16x2.0P
BF-08	6-M12	18	15	30	40	50～70	0～20	16	77.5	M20x2.5P
BF-10	6-M16	18	15	30	40	50～70	0～20	16	99.5	M20x2.5P
BF-12	6-M16	18	15	30	40	—	0～20	—	124.5	—
BF-15	6-M20	22	15	35	50	—	0～34	—	155	—
BF-18	6-M20	22	15	35	50	—	0～34	—	192	—

DIMENSIONS 尺寸 / 型号 TYPE	S2 (mm)	T (mm)	爪上下行程 Jaw Stroke (DIA.mm)	最大拉力 Max.Pull Force kgf (KN)	最高使用压力 Max.Pressure kgf/cm^2(Mpa)	最高回转速 Max.Speed (min^{-1})	搭配油缸型号 Matching Cylinder	重量 Weight (kg)
BF-05	—	3-M6	20	5	0.9	4000	B-RH1020	12
BF-06	—	3-M8	20	9	1.4	3600	B-RH1020	13
BF-08	M32x1.5	3-M8	20	18	2.5	2900	B-RH1020	24
BF-10	M32x1.5	3-M8	20	18	2.5	2400	B-RH1020	37
BF-12	M32x1.5	6-M8	20	18	2.5	2100	B-RH1020	49
BF-15	M45x2	6-M10	34	35	3	1800	B-RH1225	75
BF-18	M45x2	6-M10	34	35	3	1500	B-RH1225	106

BFF 指形式爪旋转卡盘

FINGER POWER CHUCK

- BF卡盘是后拉平面夹紧,可按照工件的厚度进行调整;
- 适用于内外径不能夹紧的薄壁工件;
- 结合齿模定位，特别适用于齿轮的一次性加工;
- 二爪、四爪指压卡盘同时供应.

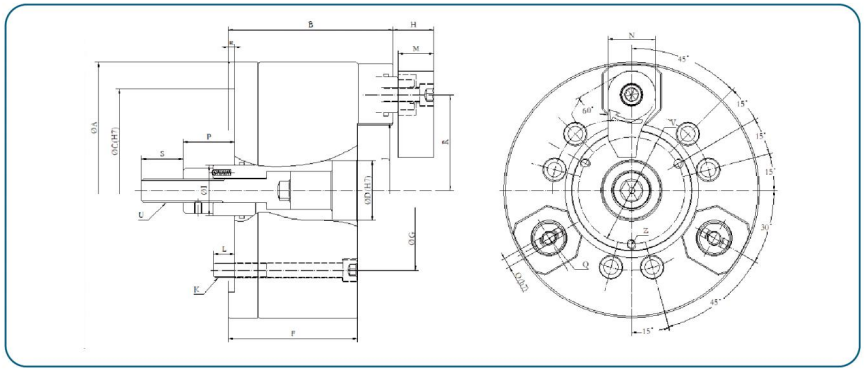

DIMENSIONS 尺寸 / 型号 TYPE	A (mm)	B (mm)	C (mm)	D (mm)	E (mm)	F (mm)	ΦG (mm)	ΦH (mm)	I (mm)	J (mm)
BFF-06	165	127	140	40	5	102	104.8	34~40	35	82
BFF-08	210	138	170	50	5	108	133.4	34~40	42	112
BFF-10	256	145	220	55	5	115	171.4	40~48	52	151
BFF-12	304	145	220	55	5	115	171.4	40~48	52	201
BFF-15	381	160	300	70	5	129	235	47~57	60	270

DIMENSIONS 尺寸 / 型号 TYPE	K (mm)	L (mm)	M (mm)	N (mm)	O (mm)	P (mm)	Q (mm)	R (mm)	S (mm)	U (mm)	ΦV (mm)	Z (mm)
BFF-06	6-M10	14	30	32	8	26~40	M10	80	35	M16	64	M8
BFF-08	6-M12	18	30	40	8	27~43	M12	100	35	M20	90	M8
BFF-10	6-M16	18	35	45	8	37~55	M14	124.5	40	M24	130	M8
BFF-12	6-M16	18	35	50	8	37~55	M14	160	40	M24	150	M10
BFF-15	6-M20	18	35	50	10	36~56	M14	80	45	M30	220	M12

DIMENSIONS 尺寸 / 型号 TYPE	柱塞行程 (mm)	指压行程 (回转/下压) (mm)	夹爪径向旋转角度	最大拉力 Max.Pull Force kgf (KN)	最高使用压力 Max.Pressure kgf/cm^2(Mpa)	最高回转速 Max.Speed (min^{-1})	搭配油缸型号 Matching Cylinder	重量 Weight (kg)
BFF-06	14	0/6	60°	9	1.7	4000	B-RH1020	16
BFF-08	16	0/6	60°	12	2	3000	B-RH1020	28
BFF-10	18	0/8	60°	18	2.5	3000	B-RH1020	42
BFF-12	18	0/8	60°	18	2.5	2000	B-RH1020	60
BFF-15	20	0/10	60°	35	2.5	1800	B-RH1225	100

D-BFF 3+3双动力指压卡盘

FINGER 3+3 JAW POWER CHUCK

- 双动力指压卡盘通过油缸带动3只指形爪旋转下压，再通过弹簧驱动三爪径向夹紧;
- 适用于薄壁工件的中心定位.

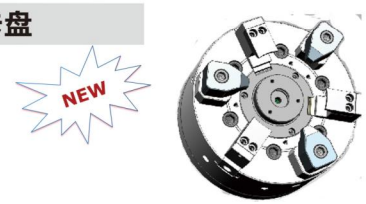

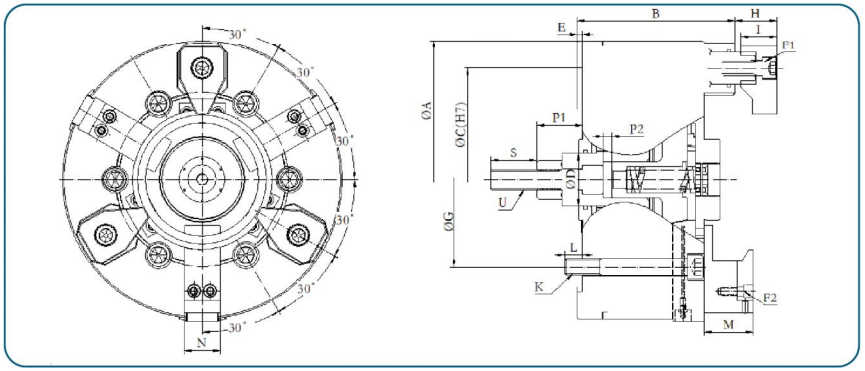

DIMENSIONS 尺寸 / 型号 TYPE	A (mm)	B (mm)	C (mm)	D (mm)	E (mm)	F_1 (mm)	F_2 (mm)	ΦG (mm)	H (mm)	I (mm)	K (mm)	L (mm)
D-BFF275	275	155	220	52	5	M14	M8	171.4	37~45	35	6-M16	17

DIMENSIONS 尺寸 / 型号 TYPE	M (mm)	N (mm)	P1 (mm)	P2 (mm)	S (mm)	U (mm)	柱塞行程 (自定心) (mm)	卡爪直径行程 (mm)	最大定心力 (弹簧驱动) (mm)	柱塞行程 (导向拉杆行程) (mm)
D-BFF275	48	30	31~49	0~16	45	M20	16	6.4	15	18

DIMENSIONS 尺寸 / 型号 TYPE	指压行程 (回转/下压) (mm)	夹爪径向旋转角度 (mm)	最大静夹持力 Max.Gripping Force (KN)	最大拉力 Max.Pull Force kgf (KN)	最高使用压力 Max.Pressure kgf/cm^2(Mpa)	最高回转速 Max.Speed (min^{-1})	搭配油缸型号 Matching Cylinder	重量 Weight (kg)
D-BFF275	0/8	60°	44	18	2.5	2500	B-RH1020	64

BFFH 2+2四爪指形式爪旋转卡盘

FINGER 2+2 JAW POWER CHUCK

- BFFH特点与BFF相同;
- 有12寸以上的规格可以定制;
- 适用于薄壁工件的中心定位以及大型扁方工件的端面加工.

自动分度卡盘系列
特殊卡盘系列
动力卡盘系列
内藏式卡盘
高速旋转缸系列

BSA 轴加工卡盘(爪伸缩)

AXIS MACHINING CHUCK (CLAW EXTENSION)

NEW

- 爪伸缩型轴加工卡盘,有固定顶尖或弹性顶尖可供选择;
  固定顶尖型需配双活塞油缸,弹性顶尖型需配长行程油缸
- 一次装夹完成轴件加工,补偿量有±1mm;
- 粗车时采用浮动爪夹持,精车时卡爪缩回,利用端面驱动完成后续加工;

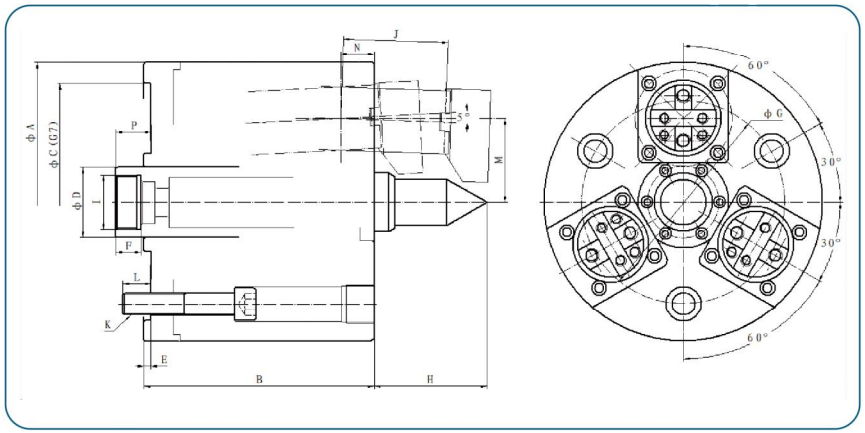

DIMENSIONS 尺寸 / 型号 TYPE	A (mm)	B (mm)	C (mm)	D (mm)	E (mm)	F (mm)	G (mm)	H (mm)	I (mm)	J (mm)	K (mm)
BSA-06	168	160	140	40	5	25	104.8	60	M32×1.5	15~50	M12
BSA-08	200	165	170	50	5	18	146	80	M38×1.5	24~74	M16
BSA-10	260	215	220	61	5	18	146	90	M50×1.5	25~83	M16
BSA-12	320	275	235	75	5	18	146	105	M56×2	33~98	M20

DIMENSIONS 尺寸 / 型号 TYPE	L (mm)	M (mm)	N (mm)	P (mm)	卡爪角行程	卡爪径向行程 (mm)	最大拉力 Max.Pull Force (KN)	最大静夹持力 Max.Gripping Force (KN)	搭配油缸型号 Matching Cylinder	重量 Weight (kg)
BSA-06	15	50	21	0.5~48	5°	6.8	30	40	B-RE1060	22
BSA-08	20	60	24	25~82.5	5°	9	40	40	B-RE1060	30.5
BSA-10	25	80	25	27~93.5	5°	10	60	65	B-RE1260	54
BSA-12	28	102.5	33	15.4~93	5°	11.5	80	100	B-RE1260	98

BSB 轴加工卡盘(盘伸缩)

AXIS MACHINING CHUCK (CHUCK EXTENSION)

NEW

- 盘伸缩型轴加工卡盘的应用：一次装夹完成轴的加工;
- 补偿量有±1mm;
- 粗车时采用浮动爪夹持,精车时卡盘缩回,利用端面驱动完成后续加工;

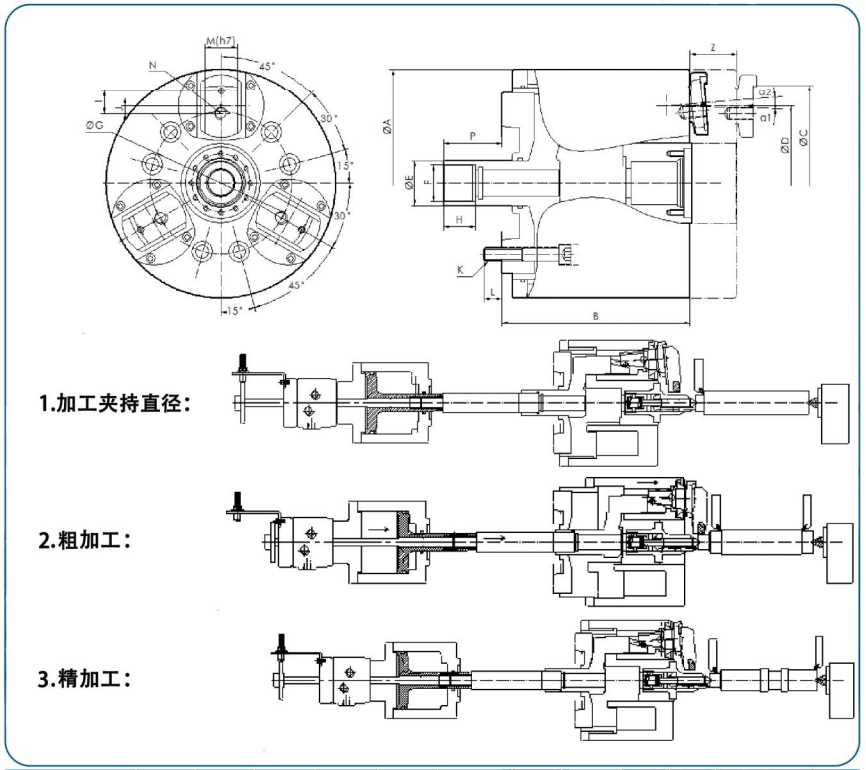

DIMENSIONS 尺寸 / 型号 TYPE	A (mm)	B (mm)	C (mm)	D (mm)	E (mm)	F (mm)	G (mm)	H (mm)	I (mm)	J (mm)	K (mm)	L (mm)	M (mm)
BSB-08	215	176	184	145	42	M34×1.5	133.4	30	22	7.5	M12	17	30
BSB-10	256	213	226	171	54	M40×1.5	171.4	45	29.5	9.5	M16	26	36
BSB-12	325	251	286	220	70	M45×1.5	235	50	27	13.5	M20	28	44
BSB-18	460	309	410	335	110	M85×2	330.2	50	47	17	M24	34	52

DIMENSIONS 尺寸 / 型号 TYPE	N (mm)	P (mm)	卡爪轴向行程 (mm)	柱塞行程 Plunger Stroke (mm)	卡爪角行程 夹紧/松开	最高速度 Max.speed (r.p.m)	最大拉力 Max.Pull Force (KN)	最大静夹持力 Max.Gripping Force (KN)	搭配油缸型号 Matching Cylinder	重量 Weight (kg)
BSB-08	M12	-4~55	44	15	1.5°/4.5°	4000	34.3	58.8	B-RE1060	39
BSB-10	M16	0~70	53	17	1.3°/4.5°	3000	50	100	B-RE1280	70
BSB-12	M20	60~140	58	22	1.3°/4.7°	2500	70	140	B-RE1280	128
BSB-18	M24	56.5~154	65	32.5	2°/5°	1800	90	180	B-RE1798	310

KBG 锥齿轮加工卡盘

BEVEL GEAR MACHINING CHUCK

- 是一种用于加工斜齿轮或差速器齿轮的卡盘;
- 以中心为基准，加工内径、外径及端面;
- 保证齿轮内外径同轴度.

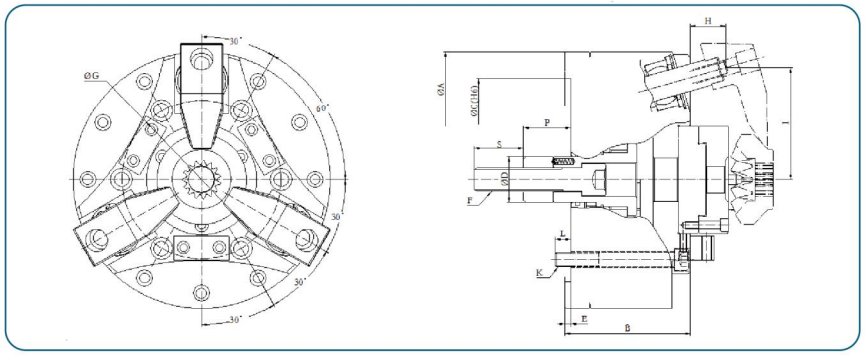

DIMENSIONS 尺寸 / 型号 TYPE	A (mm)	B (mm)	C (mm)	D (mm)	E (mm)	F (mm)	G (mm)	H (mm)	I (mm)	K (mm)
KBG-08	215	105	170	38	5	M20×2.5	133.4	26.9~37.5	89.6~102.6	45

DIMENSIONS 尺寸 / 型号 TYPE	L (mm)	P (mm)	S (mm)	柱塞行程 Plunger Stroke (mm)	爪行程(直径) Jaw Stroke (DIA.mm)	爪行程(上下) Jaw Stroke (DIA.mm)	最高速度 Max.speed (r.p.m)	最大拉力 Max.Pull Force kgf (KN)	最大静夹持力 Max.Gripping Force kgf(KN)	搭配油缸型号 Matching Cylinder	重量 Weight (kg)
KBG-08	16	29~49	12	20	26	7.9	2200	15	26	B-R1225	25

更多特殊非标卡盘定制请向我司咨询洽谈

BN 中空高速三爪油压卡盘

HOLLOW HIGH SPEED 3 JAW POWER CHUCK

- 是一种中心通孔卡盘, 适用棒类工件的装夹;
- 重复定位精度可达：0.02mm.

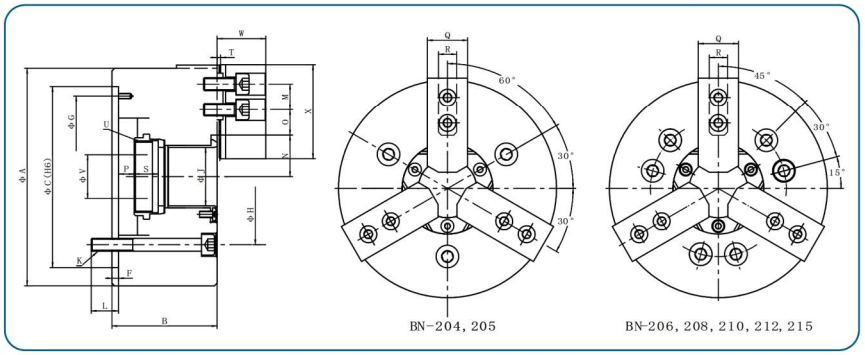

DIMENSIONS 尺寸 / 型号 TYPE	A (mm)	B (mm)	C(H6) (mm)	F (mm)	G (mm)	H (mm)	J (mm)	K (mm)	L (mm)	M (mm)	N (mm)
BN-204	110	59	85	4	76	70.6	26	3-M10	15	14	20.3~23
BN-205	135	60	110	4	96	82.6	33	3-M10	15	14	23.8~26.5
BN-206	165	81	140	5	116	104.8	45	6-M10	16	20	29.25~32
BN-208	210	91	170	5	150	133.4	52	6-M12	18	25	35~38.7
BN-210	254	100	220	5	190	171.4	75	6-M16	19	30	46.6~51
BN-212	304	110	220	6	190	171.4	91	6-M16	25	30	56~61.3
BN-215	381	133	300	6	260	235	100	6-M20	28	43	77.4~82.7

DIMENSIONS 尺寸 / 型号 TYPE	O (mm)	P (mm)	Q (mm)	R (mm)	S (mm)	T (mm)	U (mm)	V (mm)	W (mm)	X (mm)
BN-204	6.75~11.25	-6.5~3.5	23	10	14.5	2	M32×1.5P	12	23	53
BN-205	6~19	-9~1	25	10	19	2	M40×1.5P	12	31	62
BN-206	7~24	-1~11	31	12	19	2	M55×2P	20	37	73
BN-208	10~30	-1.5~14.5	35	14	20	2	M60×2P	30	39	95
BN-210	12~34	-10.5~8.5	40	16	25	2	M85×2P	40	43	110
BN-212	12~46	-15~8	50	21	28	2	M100×2P	50	51	130
BN-215	13~46	-15~8	62	22	42	5	M130×2P	50	66	165

DIMENSIONS 尺寸 / 型号 TYPE	通孔直径 Thru-Hole Diameter(mm)	柱塞行程 Plunger Stroke (mm)	爪行程(直径) Jaw Stroke (DIA.mm)	最高回转速 Max.Speed (min^{-1})	最大拉力 Max.Pull Force kgf (KN)	最大静夹持力 Max.Gripping Force kgf(KN)	搭配油缸型号 Matching Cylinder	最高使用压力 Max.Pressure kgf/cm^2(Mpa)	夹持范围 Gripping Range (mm)	重量 Weight (kg)
BN-204	26	10	5.4	7200	14	28.5	BS1036	2.8	8~110	4
BN-205	33	10	5.4	6300	17	35	BS1036	2.6	10~135	6
BN-206	45	12	5.5	5400	21	56	BS1246	2.6	13~165	12.5
BN-208	52	16	7.4	4300	33	82	BS1552	2.5	16~210	22
BN-210	75	19	8.8	3800	42	108	BS1875	2.5	25~254	33.6
BN-212	91	23	10.6	3000	55	140	BS2091	2.5	25~304	55.3
BN-215	117.5	23	10.6	2500	72	190	BS2511	2.5	42~381	107

BT 中空高速二爪油压卡盘

HOLLOW HIGH SPEED 2 JAW POWER CHUCK

- 是一种中心通孔卡盘，适用于加工方形和异型长条材料的零件.

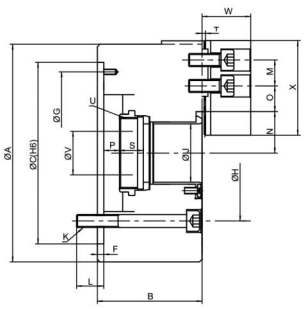

BT-204,205

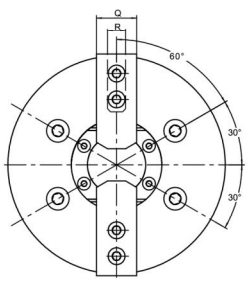

BT-206,208,210,212

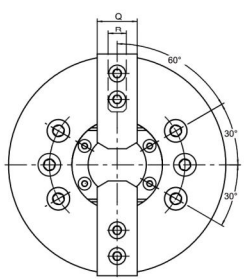

DIMENSIONS 尺寸 / 型号 TYPE	A (mm)	B (mm)	C(H6) (mm)	F (mm)	G (mm)	H (mm)	J (mm)	K (mm)	L (mm)	M (mm)	N (mm)
BT-204	110	59	85	4	76	70.6	26	3-M10	15	14	20.3～23
BT-205	135	60	110	4	96	82.6	33	4-M10×1.5P	15	14	23.8～26.5
BT-206	165	81	140	5	116	104.8	45	6-M10×1.5P	16	20	29.25～32
BT-208	210	91	170	5	150	133.4	52	6-M12×1.75P	18	25	35～38.7
BT-210	254	100	220	5	190	171.4	75	6-M16×2P	19	30	46.6～51
BT-212	304	110	220	6	190	171.4	91	6-M16×2P	25	30	56～61.3

DIMENSIONS 尺寸 / 型号 TYPE	O (mm)	P (mm)	Q (mm)	R (mm)	S (mm)	T (mm)	U (mm)	V (mm)	W (mm)	X (mm)
BT-204	6.75～11.25	-6.5～3.5	23	10	18	1	M32×1.5P	12	24	53
BT-205	6～19	-9～1	25	10	19	2	M40×1.5P	12	31	62
BT-206	7～24	-1～11	31	12	19	2	M55×2P	20	37	73
BT-208	10～30	1.5～14.5	35	14	20	2	M60×2P	30	38	95
BT-210	12～34	-10.5～8.5	40	16	25	2	M85×2P	40	43	110
BT-212	12～46	-15～8	50	21	28	2	M100×2P	50	51	130

DIMENSIONS 尺寸 / 型号 TYPE	通孔直径 Thru-Hole Diameter(mm)	柱塞行程 Plunger Stroke (mm)	爪行程(直径) Jaw Stroke (DIA.mm)	最高回转速 Max.Speed (min^{-1})	最大拉力 Max.Pull Force (KN)	最大静夹持力 Max.Gripping Force (KN)	搭配油缸型号 Matching Cylinder	最高使用压力 Max.Pressure (Mpa)	夹持范围 Gripping Range (mm)	重量 Weight (kg)
BT-204	26	10	5.4	8000	9.3	19	BS1036	1.8	8～110	3.8
BT-205	33	10	5.4	7000	11	23	BS1036	1.8	10～135	6.5
BT-206	45	12	5.5	6000	14	37	BS1246	1.8	13～165	13
BT-208	52	16	7.4	4800	22	56	BS1552	1.8	16～210	22.5
BT-210	75	19	8.8	4200	27	73	BS1875	1.8	25～254	35.5
BT-212	91	23	10.6	3300	36	95	BS2091	1.8	25～304	52

BH 中空高速四爪油压卡盘

HOLLOW HIGH SPEED 4 JAW POWER CHUCK

- 是一种中心通孔卡盘，适用于加工方形和异型长条材料的零件.

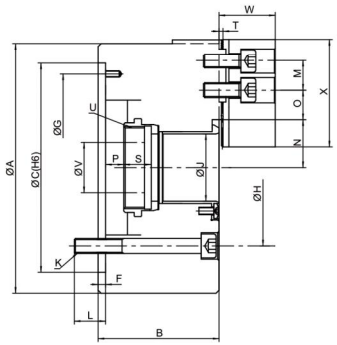

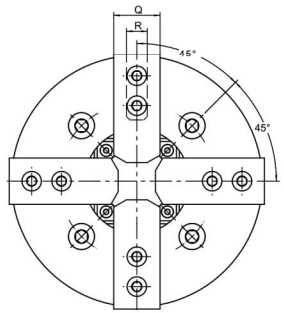

DIMENSIONS 尺寸 / 型号 TYPE	A (mm)	B (mm)	C(H6) (mm)	F (mm)	G (mm)	H (mm)	J (mm)	K (mm)	L (mm)	M (mm)	N (mm)
BH-206	165	81	140	5	116	104.8	45	4-M10×1.5P	16	20	29.25～32
BH-208	210	91	170	5	150	133.4	52	4-M12×1.75P	18	25	35～38.7
BH-210	254	100	220	5	190	171.4	75	4-M16×2P	19	30	46.6～51
BH-212	304	110	220	6	190	171.4	91	4-M16×2P	25	30	56～61.3

DIMENSIONS 尺寸 / 型号 TYPE	O (mm)	P (mm)	Q (mm)	R (mm)	S (mm)	T (mm)	U (mm)	V (mm)	W (mm)	X (mm)
BH-206	7～24	-1～11	31	12	19	2	M55×2P	20	37	73
BH-208	10～30	-1.5～14.5	35	14	20	2	M60×2P	30	38	95
BH-210	12～34	-10.5～8.5	40	16	25	2	M85×2P	40	43	110
BH-212	12～46	-15～8	50	21	28	2	M100×2P	50	51	130

DIMENSIONS 尺寸 / 型号 TYPE	通孔直径 Thru-Hole Diameter(mm)	柱塞行程 Plunger Stroke (mm)	爪行程(直径) Jaw Stroke (DIA.mm)	最高回转速 Max.Speed (min^{-1})	最大拉力 Max.Pull Force (KN)	最大静夹持力 Max.Gripping Force (KN)	搭配油缸型号 Matching Cylinder	最高使用压力 Max.Pressure (Mpa)	夹持范围 Gripping Range (mm)	重量 Weight (kg)
BH-206	45	12	5.5	4500	16	41	BS1246	2.1	22～165	14.2
BH-208	52	16	7.4	3600	24	59	BS1552	1.9	25～210	24.5
BH-210	75	19	8.8	3200	31	78	BS1875	2.0	26～254	38
BH-212	91	23	10.6	2500	40	102	BS2091	2.0	35～304	60.5

BD 中空大通孔油压卡盘

HOLLOW LARGE THROUGH HOLE POWER CHUCK

- 中心通孔比较大，
- 适用棒类工件的装夹;

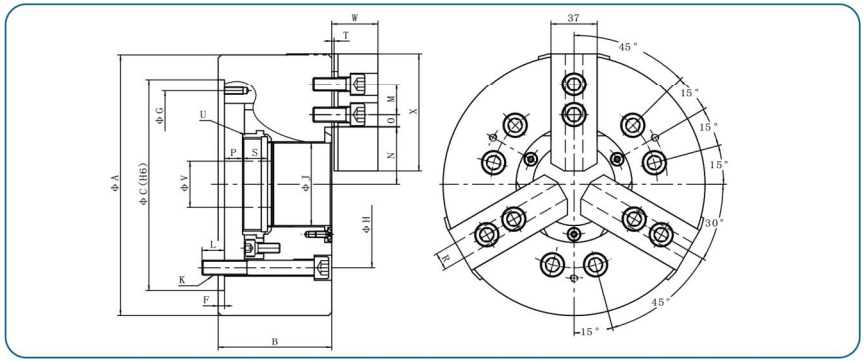

DIMENSIONS 尺寸 / 型号 TYPE	A (mm)	B (mm)	C(H6) (mm)	F (mm)	G (mm)	H (mm)	J (mm)	K (mm)	L (mm)	M (mm)	N (mm)
BD-206	168	81	140	5	116	104.8	45	6-M10	16	20	29.25～32
BD-208	210	91	170	5	150	133.4	52	6-M12	18	25	35～38.7
BD-210	254	100	220	5	190	171.4	75	6-M16	19	30	46.6～51
BD-212	304	110	220	6	190	171.4	91	6-M16	25	30	56～61.3
BD-215	381	133	300	6	260	235	117.5	6-M20	28	43	77.4～82.7
BD-218	450	133	380	6	320.2	235	117.5	6-M20	30	43	76.7～82
BD-221	530	140	380	6	330.2	330.2	140	6-M22	31	60	93.2～98.5
BD-224	610	149	380	6	330.2	330.2	165	6-M22	32	60	102.7～108

DIMENSIONS 尺寸 / 型号 TYPE	O (mm)	P (mm)	Q (mm)	R (mm)	S (mm)	T (mm)	U (mm)	V (mm)	W (mm)	X (mm)
BD-206	7～24	-1～11	31	12	19	2	M55×2P	20	37	73
BD-208	10～30	-1.5～14.5	35	14	20	2	M60×2P	30	38	95
BD-210	12～34	-10.5～8.5	40	16	25	2	M85×2P	40	43	110
BD-212	12～46	-15～8	50	21	28	2	M100×2P	50	51	130
BD-215	13～46	-15～8	62	22	39	5	M130×2P	60	66	165
BD-218	18.25～78.25	-12～11	62	22	33	5	M130×2P	60	66	165
BD-221	21.5～87.5	-12～11	65	25	33	5	M155×3P	80	66	180
BD-224	21.5～117.5	-3～20	65	25	35	5	M175×3P	80	74	180

DIMENSIONS 尺寸 / 型号 TYPE	通孔直径 Thru-Hole Diameter(mm)	柱塞行程 Plunger Stroke (mm)	爪行程(直径) Jaw Stroke (DIA.mm)	最高回转速 Max.Speed (min^{-1})	最大拉力 Max.Pull Force kgf (KN)	最大静夹持力 Max.Gripping Force kgf(KN)	搭配油缸型号 Matching Cylinder	最高使用压力 Max.Pressure kgf/cm^2(Mpa)	夹持范围 Gripping Range (mm)	重量 Weight (kg)
BD-206	53	12	5.5	6000	20	58.5	BS1246	2.7	19～170	11.8
BD-208	66	16	7.4	5000	32	99	BS1552	2.6	23～210	23
BD-210	81	19	8.8	4500	48.8	126	BS1875	2.5	41～254	32
BD-212	106	23	10.6	3500	59	153	BS2091	2.4	47～315	52
BD-215	117.5	23	10.6	2200	71	178	BS2511	2.4	30～381	120
BD-218	117.5	23	10.6	1800	71	178	BS2511	2.2	35～450	164
BD-221	140	23	10.6	1500	89	232	BS2511	2.9	90～530	235
BD-224	165	23	10.6	1200	89	232	BS2511	2.9	110～610	293

BL 中空大行程三爪油压卡盘

HOLLOW LONG STROKE 3 JAW POWER CHUCK

- 卡盘的中心有通孔,爪的大行程大.
- 夹持范围较大;
- 适用棒类工件的装夹;
- BL爪的行程较大，是普通型的3倍

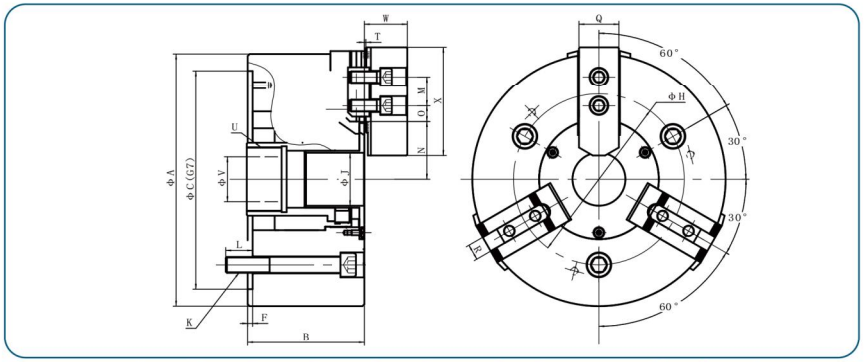

DIMENSIONS 尺寸 / 型号 TYPE	A (mm)	B (mm)	C(H6) (mm)	F (mm)	G (mm)	H (mm)	J (mm)	K (mm)	L (mm)	M (mm)	N (mm)
BL-206	165	87	140	5	116	104.8	28	3-M10	16	20	29.25～39.25
BL-208	215	100	170	5	150	133.4	45	3-M12	21	25	40.5～53
BL-210	254	117	220	5	190	171.4	53	3-M16	27	30	47.5～62.5
BL-212	304	138	220	5	190	171.4	63	3-M16	23	30	57～74.5

DIMENSIONS 尺寸 / 型号 TYPE	O (mm)	P (mm)	Q (mm)	R (mm)	S (mm)	T (mm)	U (mm)	V (mm)	W (mm)	X (mm)
BL-206	9.25～16.75	0～15	31	12	24	2	M38x1.5	20	37	73
BL-208	11.75～20.75	-16～3	35	14	32	2	M55x2	30	38	95
BL-210	11.25～26.25	6～28	40	16	40	2	M65x2	45	43	110
BL-212	12.75～38.25	-16.8～8.2	50	21	38	2	M75x2	50	51	130

DIMENSIONS 尺寸 / 型号 TYPE	通孔直径 Thru-Hole Diameter(mm)	柱塞行程 Plunger Stroke (mm)	爪行程(直径) Jaw Stroke (DIA.mm)	最高回转速 Max.Speed (min^{-1})	最大拉力 Max.Pull Force kgf (KN)	最大静夹持力 Max.Gripping Force kgf(KN)	搭配油缸型号 Matching Cylinder	最高使用压力 Max.Pressure kgf/cm^2(Mpa)	夹持范围 Gripping Range (mm)	重量 Weight (kg)
BL-206	28	15	20	4500	27.9	31.2	BS1246	3.4	28～165	14
BL-208	45	19	25	3300	41.1	49	BS1552	2.99	32～215	25
BL-210	53	22	30	3000	53.8	63	BS1875	3.2	42～254	45
BL-212	63	25	35	2200	69.3	80.4	BS2091	3.2	43～304	78

BLT 中空大行程二爪油压卡盘

HOLLOW LONG STROKE 2 JAW POWER CHUCK

- BLT中空二爪 大行程油压卡盘与BL中空三爪 大行程油压卡盘尺寸相同;
- BLT爪的行程较大，是普通型的3倍

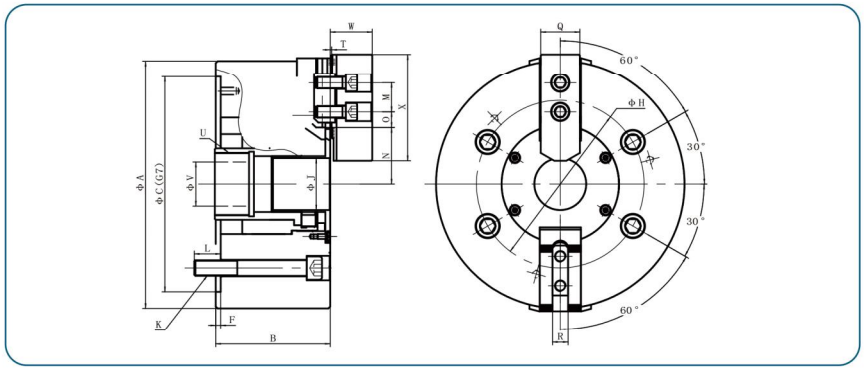

DIMENSIONS 尺寸 / 型号 TYPE	A (mm)	B (mm)	C(H6) (mm)	F (mm)	G (mm)	H (mm)	J (mm)	K (mm)	L (mm)	M (mm)	N (mm)
BLT-206	165	87	140	5	116	104.8	28	4-M10	16	20	29.25～39.25
BLT-208	215	100	170	5	150	133.4	45	4-M12	21	25	40.5～53
BLT-210	254	117	220	5	190	171.4	53	4-M16	27	30	47.5～62.5
BLT-212	304	138	220	5	190	171.4	63	4-M16	23	30	57～74.5

DIMENSIONS 尺寸 / 型号 TYPE	O (mm)	P (mm)	Q (mm)	R (mm)	S (mm)	T (mm)	U (mm)	V (mm)	W (mm)	X (mm)
BLT-206	9.25～16.75	0～15	31	12	24	2	M38x1.5	20	37	73
BLT-208	11.75～20.75	-16～3	35	14	32	2	M55x2	30	38	95
BLT-210	11.25～26.25	6～28	40	16	40	2	M65x2	45	43	110
BLT-212	12.75～38.25	-16.8～8.2	50	21	38	2	M75x2	50	51	130

DIMENSIONS 尺寸 / 型号 TYPE	通孔直径 Thru-Hole Diameter(mm)	柱塞行程 Plunger Stroke (mm)	爪行程(直径) Jaw Stroke (DIA.mm)	最高回转速 Max.Speed (min^{-1})	最大拉力 Max.Pull Force kgf (KN)	最大静夹持力 Max.Gripping Force kgf(KN)	搭配油缸型号 Matching Cylinder	最高使用压力 Max.Pressure kgf/cm^2(Mpa)	夹持范围 Gripping Range (mm)	重量 Weight (kg)
BLT-206	28	15	20	4500	18.6	20.8	BS1246	2.36	28～165	13.5
BLT-208	45	19	25	3300	27.4	32.7	BS1552	2.08	32～215	24
BLT-210	53	22	30	3000	35.9	42	BS1875	2.2	42～254	43.5
BLT-212	63	25	35	2200	46.2	53.6	BS2091	2.2	43～304	75.5

KN 中实高速三爪油压卡盘

SOLID HIGH SPEED 3 JAW POWER CHUCK

1. 夹紧力较大,夹持范围较大.适合于加工一般工件,最为通用;

2. 在装加工不同工件时,只需更换卡爪即可使用.

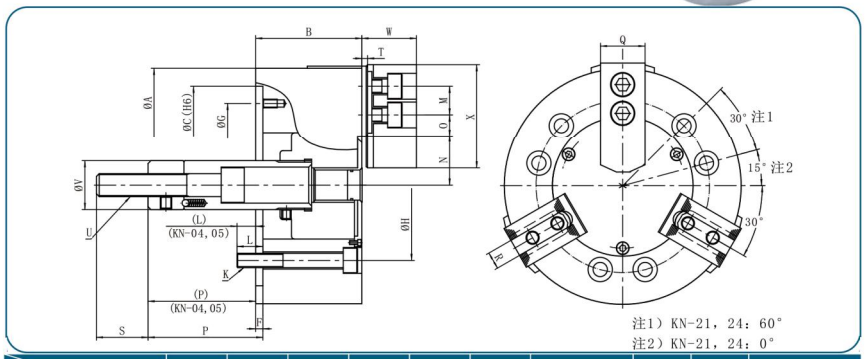

DIMENSIONS 尺寸 / 型号 TYPE	A (mm)	B (mm)	C(H6) (mm)	F (mm)	G (mm)	H (mm)	K (mm)	L (mm)	M (mm)	N (mm)
KN-04	110	52	60	6	–	80	3-M8	12	14	20.1～23.3
KN-05	135	55	80	7	–	100	3-M8	14	14	27.2～30.4
KN-06	165	74	140	5	116	104.8	6-M10	14	20	33.55～37.8
KN-08	210	85	170	5	150	133.4	6-M12	18	25	41.9～46.3
KN-10	254	89	220	5	190	171.4	6-M16	20	30	47～51.4
KN-12	304	106	220	6	190	171.4	6-M16	20	30	55.45～60.7
KN-15	381	114	300	6	260	235	6-M20	30	43	69.5～77.5
KN-18	450	114	300	6	260	235	6-M20	30	43	100～108
KN-21	530	125	380	6	330.2	330.2	6-M20	31	60	78～86
KN-24	610	125	380	6	330.2	330.2	6-M20	31	60	117～125

DIMENSIONS 尺寸 / 型号 TYPE	O (mm)	P (mm)	Q (mm)	R (mm)	S (mm)	T (mm)	U (mm)	V (mm)	W (mm)	X (mm)
KN-04	8.25～11.25	8.25～11.25	23	10.0	25	3	M10×1.5P	26	27	53
KN-05	6.75～11.25	6.75～11.25	25	10.0	35	3	M12×1.75P	28	31	62
KN-06	7.5～18	7.5～18	31	12.0	36	4	M16×2.0P	34	39	73
KN-08	9～22.5	9～22.5	35	14.0	36	5	M20×2.5P	38	42	95
KN-10	10.5～37.5	10.5～37.5	40	16.0	36	5	M20×2.5P	45	46	110
KN-12	11～47	11～47	50	18.0	36	5	M20×2.5P	50	54	130
KN-15	23.25～48.75	23.25～48.75	62	25.5	55	2	M30×3.5P	60	62	165
KN-18	23.25～48.75	23.25～48.75	62	25.5	55	2	M30×3.5P	60	62	165
KN-21	27.5～93.5	27.5～93.5	65	25.0	55	3	M30×3.5P	60	70	180
KN-24	27.5～93.5	27.5～93.5	65	25.0	55	3	M30×3.5P	60	70	180

DIMENSIONS 尺寸 / 型号 TYPE	柱塞行程 Plunger Stroke (mm)	爪行程(直径) Jaw Stroke (DIA.mm)	最高回转速 Max.Speed (min^{-1})	最大拉力 Max.Pull Force (KN)	最大静夹持力 Max.Gripping Force (KN)	搭配油缸型号 Matching Cylinder	夹持范围 Gripping Range (mm)	最高使用压力 Max.Pressure kgf/cm^2(Mpa)	重量 Weigt (kg)
KN-04	15	6.4	5800	7.6	22.8	K-Y0815	8～110	2.2	4.1
KN-05	15	6.4	5500	7.8	24	K-Y0815	16～135	2.2	6.2
KN-06	20	8.5	5000	17	51	K-Y1020	19～165	2.6	13.0
KN-08	21	8.8	4600	22	73	K-Y1225	23～210	2.5	25.0
KN-10	25	8.8	4000	28	106	K-Y1225	24～254	2.8	37.0
KN-12	30	10.5	3200	40	152	K-Y1530	26～304	2.8	57.3
KN-15	35	16	2800	81	248	K-Y2035	72～381	3.2	96.5
KN-18	35	16	2700	81	248	K-Y2035	135～450	3.2	124.5
KN-21	35	16	1900	81	248	K-Y2035	70～530	3.2	180
KN-24	35	16	1750	81	248	K-Y2035	152～610	3.2	223

KL 中实大行程三爪油压卡盘

SOLID LONG STROKE 3 JAW POWER CHUCK

1. 夹紧力较大,夹持范围较大.适合于加工一般工件,比较经济;
2. 在装加工不同工件时,只需更换卡爪即可使用.

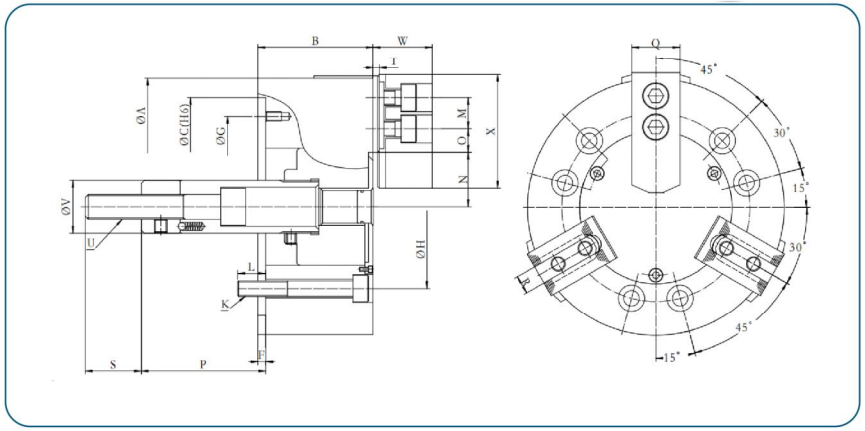

DIMENSIONS 尺寸 / 型号 TYPE	A (mm)	B (mm)	C(H6) (mm)	F (mm)	G (mm)	H (mm)	K (mm)	L (mm)	M (mm)	N (mm)
KL-06	165	74	140	5	116	104.8	6-M10	14	20	34~40.5
KL-08	210	85	170	5	150	133.4	6-M12	18	25	40~48.1
KL-10	254	89	220	5	190	171.4	6-M16	20	30	47~54.4
KL-12	304	106	220	6	190	171.4	6-M16	20	30	55.45~64.7

DIMENSIONS 尺寸 / 型号 TYPE	O (mm)	P (mm)	Q (mm)	R (mm)	S (mm)	T (mm)	U (mm)	V (mm)	W (mm)	X (mm)
KL-06	9.25~13.75	81.5~101.5	31	12	36	4	M16×2P	34	39	73
KL-08	11.75~20.75	106~131	35	14	36	5	M20×2.5P	38	41	95
KL-10	11.5~29.5	133~161	40	16	36	5	M20×2.5P	45	46	110
KL-12	23.25~47.5	133~163	50	18	36	5	M20×2.5P	50	54	130

DIMENSIONS 尺寸 / 型号 TYPE	柱塞行程 Plunger Stroke (mm)	爪行程(直径) Jaw Stroke (DIA.mm)	最高回转速 Max.Speed (min^{-1})	最大拉力 Max.Pull Force (KN)	最大静夹持力 Max.Gripping Force (KN)	搭配油缸型号 Matching Cylinder	最高使用压力 Max.Pressure (Mpa)	夹持范围 Gripping Range (mm)	重量 Weight (kg)
KL-06	20	13	4000	11.2	31.7	K-Y1020	1.9	22~165	12.5
KL-08	25	16.2	3500	15	45.8	K-Y1225	1.6	24~210	24
KL-10	28	18.1	3000	17.7	65.5	K-Y1225	1.9	27~254	35.5
KL-12	30	19.4	2000	25.2	94.5	K-Y1530	1.8	33~304	60.5

KT KLT 中实高速二爪油压卡盘

SOLID HIGH SPEED 2 JAW POWER CHUCK LONG STROKE

1. 夹紧力较大,夹持范围较大.适合于加工方形或异形工件,比较经济;
2. 在装加工不同工件时,只需更换卡爪即可使用.

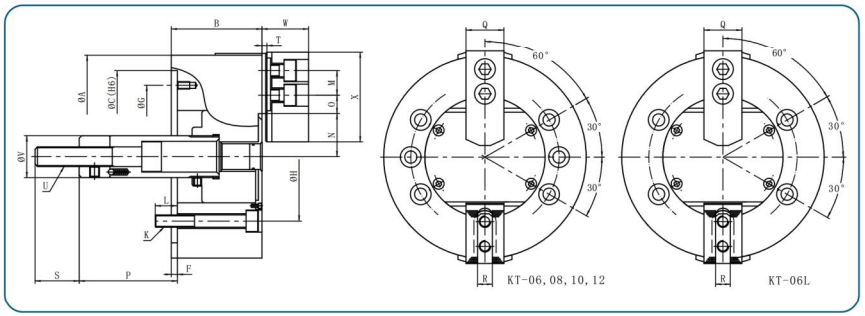

DIMENSIONS 尺寸 / 型号 TYPE	A (mm)	B (mm)	C(H6) (mm)	F (mm)	G (mm)	H (mm)	K (mm)	L (mm)	M (mm)	N (mm)
KT-04	110	52	60	6	–	80	4-M8	12	14	17.5~20.7
KT-05	135	55	80	7	–	100	4-M8	14	14	27.2~30.4
KT-06L	165	74	140	5	116	104.8	6-M10	14	20	33.5~40
KT-08L	210	85	170	5	150	133.4	6-M12	18	25	41.9~46.3
KT-10L	254	89	220	5	190	171.4	6-M16	20	30	47~51.4
KT-12	304	106	220	6	190	171.4	6-M16	20	30	55.45~60.7

DIMENSIONS 尺寸 / 型号 TYPE	O (mm)	P (mm)	Q (mm)	R (mm)	S (mm)	T (mm)	U (mm)	V (mm)	W (mm)	X (mm)
KT-04	8.25~11.25	3~18	23	10	25	3	M10×1.5P	26	25	53
KT-05	6.75~11.25	-6~9	25	10	35	3	M12×1.75P	28	32	62
KT-06L	7.5~18	81.5~101.5	31	12	36	4	M16×2P	34	39	73
KT-08L	9~22.5	106~127	35	14	36	5	M20×2.5P	38	41	95
KT-10L	10.5~37.5	133~158	40	16	36	5	M20×2.5P	45	46	110
KT-12	11~47	133~163	50	18	36	5	M20×2.5P	50	54	130

DIMENSIONS 尺寸 / 型号 TYPE	柱塞行程 Plunger Stroke (mm)	爪行程(直径) Jaw Stroke (DIA.mm)	最高回转速 Max.Speed (min^{-1})	最大拉力 Max.Pull Force (KN)	最大静夹持力 Max.Gripping Force (KN)	搭配油缸型号 Matching Cylinder	最高使用压力 Max.Pressure (Mpa)	夹持范围 Gripping Range (mm)	重量 Weight (kg)
KT-04	15	6.4	5500	5.2	13.8	K-Y0615	1.7	5~110	3.8
KT-05	15	6.4	5200	5.4	15.1	K-Y0815	1.7	18~135	5.8
KT-06L	20	8.5	5000	11.2	31.7	K-Y1020	1.9	22~165	12.5
KT-08L	21	8.8	4000	15	45.8	K-Y1225	1.6	24~210	24
KT-10L	25	10.6	3500	17.7	65.5	K-Y1225	1.9	27~254	35.5
KT-12	30	12.8	3000	25.2	94.5	K-Y1530	1.8	33~304	60.5

KV/A 立车用动力油压大型卡盘

(VERTICAL LATHE) LARGE POWER CHUCK

- KV/A 适用于立式车床

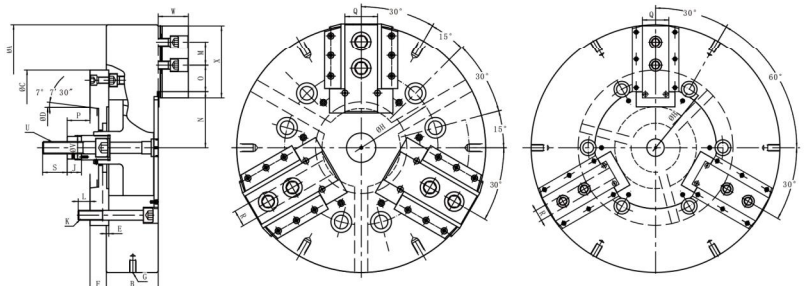

KV-15, 18/A11　　KV-21, 24, 28, 32, 36, 40/A15

DIMENSIONS 尺寸 / 型号 TYPE	A (mm)	B (mm)	C(H6) (mm)	D (mm)	E (mm)	F (mm)	G (mm)	H (mm)	J (mm)	K (mm)	L (mm)	M (mm)
KV-15/A11	381	116	300	196.87	6	40	6-M12	235	35	6-M20	26	43
KV-18/A11	450	116	300	196.87	6	40	6-M16	235	35	6-M20	26	43
KV-21/A15	530	127	380	330.2	6	40	6-M16	330.2	35	6-M24	35	60
KV-24/A15	610	127	380	330.2	6	40	6-M16	330.2	35	6-M24	29	60
KV-28/A15	700	127	380	330.2	6	40	6-M16	330.2	35	6-M24	29	60
KV-32/A15	800	127	380	330.2	6	40	6-M16	330.2	35	6-M24	29	60
KV-36/A15	914	127	380	330.2	6	40	6-M16	330.2	35	6-M24	29	60
KV-40/A15	1000	127	380	330.2	6	40	6-M16	330.2	35	6-M24	29	60

DIMENSIONS 尺寸 / 型号 TYPE	N. (mm)	O (mm)	P (mm)	Q (mm)	R (mm)	S (mm)	T (mm)	U (mm)	V (mm)	W (mm)	X (mm)
KV-15/A11	69.5～77.5	23.2～48.7	44.5～79.5	50	25.5	60	5	M30	60	66	135
KV-18/A11	100～108	23.2～48.7	44.5～79.5	50	25.5	60	5	M30	60	66	135
KV-21/A15	78～86	27.5～93.5	56～91	65	25	60	6	M30	60	75	180
KV-24/A15	78～86	27.5～93.5	56～91	65	25	60	6	M30	60	75	180
KV-28/A15	78～86	27.5～93.5	56～91	65	25	60	6	M30	60	75	180
KV-32/A15	78～86	27.5～93.5	56～91	65	25	60	6	M30	60	75	180
KV-36/A15	78～86	27.5～93.5	56～91	65	25	60	6	M30	60	75	180
KV-40/A15	78～86	27.5～93.5	56～91	65	25	60	6	M30	60	75	180

DIMENSIONS 尺寸 / 型号 TYPE	柱塞行程 Plunger Stroke (mm)	爪行程(直径) Jaw Stroke (DIA.mm)	最高回转速 Max.Speed (min^{-1})	最大拉力 Max.Pull Force (KN)	最大静夹持力 Max.Gripping Force (KN)	搭配油缸型号 Matching Cylinder	最高使用压力 Max.Pressure (Mpa)	夹持范围 Gripping Range (mm)	重量 Weight (kg)
KV-15/A11	35	16	2900	82	247	B-R2035	3.2	72～381	132
KV-18/A11	35	16	2600	82	247	B-R2035	3.2	133～450	170
KV-21/A15	35	16	1800	82	272	B-R2035	3.2	62～530	210
KV-24/A15	35	16	1700	82	272	B-R2035	3.2	152～610	253
KV-28/A15	35	16	1200	82	272	B-R2035	3.2	250～700	400
KV-32/A15	35	16	1100	82	272	B-R2035	3.2	360～800	445
KV-36/A15	35	16	1000	82	272	B-R2035	3.2	470～914	600
KV-40/A15	35	16	800	82	272	B-R2035	3.2	560～1000	770

KBL KBLT 超大行程卡盘

ULTRA LONG STROKE 3 JAW 2 JAW POWER CHUCK

- 是一种曲柄型卡盘;
- 卡紧力大,能做强力切削;
- 如需定制不同规格超大行程卡盘，请与我司联系.
- KBLT二爪超大行程卡盘与KBL三爪超大行程卡盘尺寸相同

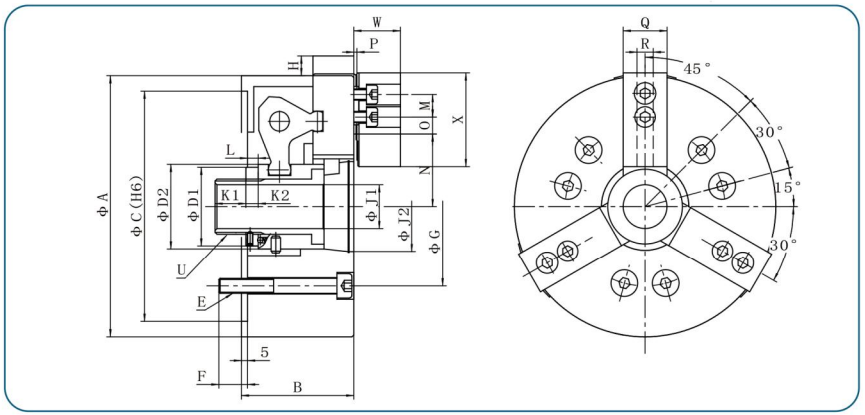

DIMENSIONS 尺寸 / 型号 TYPE	A (mm)	B (mm)	C(H7) (mm)	D1 (mm)	D2 (mm)	E (mm)	F (mm)	G (mm)	Hmax. (mm)	J1 (mm)	J2(H9) (mm)	K1 (mm)
KBL-206	165	80	140	45	54	6-M10	16	104.8	10	21	60	20
KBL-208	215	93	170	65	74	6-M12	20	133.4	11.5	36	80	25
KBL-210	254	111	220	82	96	6-M12	20	171.4	13	55	105	25
KBL-212	304	130	220	92	102	6-M16	22	171.4	15	62	110	30
KBL-220	500	170	380	82	158	6-M24	31	330.2		115		

DIMENSIONS 尺寸 / 型号 TYPE	K2 (mm)	L (mm)	M (mm)	N (mm)	O (mm)	P (mm)	Q (mm)	R (mm)	T (mm)	U (mm)	W (mm)	X (mm)
KBL-206	10	-2～18	20	23.8～39.8	9～30	3	31	12	43	M30×2	37	73
KBL-208	10	-4～21	25	33.8～53.8	10～35	5	35	14	55	M45×2	40	95
KBL-210	12	-2～26	30	46.3～67.3	13.5～37.5	5	40	16	62	M65×2	45	110
KBL-212	14	-3.5～31.5	30	48.3～73.3	14～52	5	50	21	77	M72×2	53	130
KBL-220			60	98～123	23～58		65	25		M130×2	70	180

DIMENSIONS 尺寸 / 型号 TYPE	柱塞行程 Plunger Stroke (mm)	爪行程(直径) Jaw Stroke (DIA.mm)	最高回转速 Max.Speed (min^{-1})	最大拉力 Max.Pull Force (KN)	最大静夹持力 Max.Gripping Force (KN)	搭配油缸型号 Matching Cylinder	最高使用压力 Max.Pressure (Mpa)	夹持范围 Gripping Range (mm)	重量 Weight (kg)
KBL-206	20	32	3600	22.6	19.6	K-Y1020	2.55	10～165	11.5
KBL-208	25	40	3000	31.4	27.5	K-Y1225	2.5	28～210	23.6
KBL-210	28	42	2400	37.3	34.3	K-Y1225	2.8	42～254	34.5
KBL-212	35	50	2100	49	48	K-Y1530	2.8	54～304	60.8
KBL-220	35	70	1200	70	200	B-R2035	2.8	120～500	220

自动分度卡盘系列
特殊卡盘系列
动力卡盘系列
内置式卡盘
高速旋转缸系列

KNT 中实三爪二爪共用卡盘

SOLID 2&3 JAW SHARED POWER CHUCK

- 可实现一台卡盘二三爪切换，提高机床利用率
- 通过卡爪自由组合，可夹持特殊形状工件

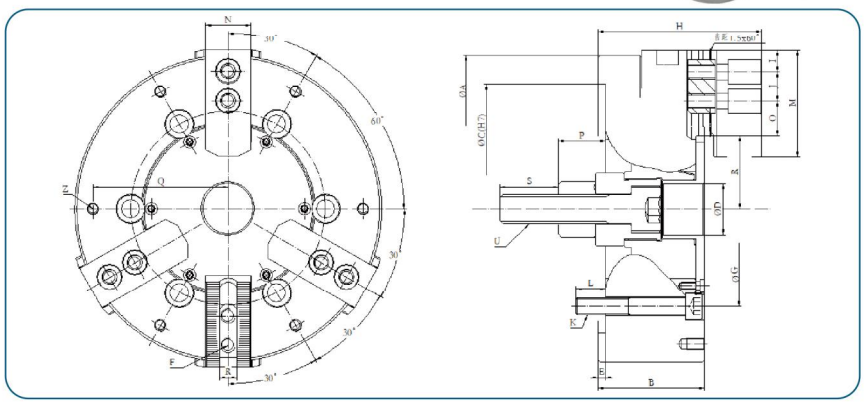

DIMENSIONS 尺寸 / 型号 TYPE	A (mm)	B (mm)	C(H7) (mm)	D (mm)	E (mm)	F (mm)	G (mm)	H (mm)	I (mm)	J (mm)	K (mm)	L (mm)
KNT-08	210	73	170	35	5	M10	133.4	112	15	20	M12	20

DIMENSIONS 尺寸 / 型号 TYPE	M (mm)	N (mm)	O (mm)	P (mm)	Q (mm)	R (mm)	S (mm)	U (mm)	柱塞行程 Plunger Stroke (mm)	爪行程(直径) Jaw Stroke (DIA.mm)
KNT-08	73	31	8.2~30	32 ~ 50	92.5	40~50.15	40	M20	18	8.3

DIMENSIONS 尺寸 / 型号 TYPE	最高回转速 Max.Speed (min^{-1})	最大拉力 Max.Pull Force (KN)	最大静夹持力 Max.Gripping Force (KN)	搭配油缸型号 Matching Cylinder	最高使用压力 Max.Pressure (Mpa)	夹持范围 Gripping Range (mm)	重量 Weight (kg)
KNT-08	3000	23	65	K-Y1225	2.5	30 ~ 210	20

KTT(2+2) 中实四爪双动力油压卡盘

SOLID DOUBLE CLAMPING 4 JAW POWER CHUCK

- 用于加工正方形或异型工件,两轴定心;
- 卡紧力大,能作强力切屑;
- 2+2四爪卡盘由两个独立的拉杆嵌套驱动;
  KTT-A由单活塞油缸驱动，弹簧辅助驱动;
  KTT-B由双活塞油缸驱动.

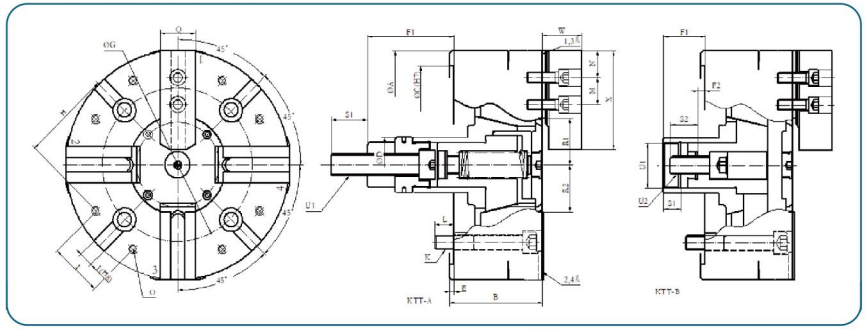

DIMENSIONS 尺寸 / 型号 TYPE	A (mm)	B (mm)	C(H7) (mm)	D (mm)	E (mm)	F1 (mm)	F2 (mm)	G (mm)	H (mm)	I (mm)	J (mm)	K (mm)
KTT-08A	210	92	170	51	46	87~106	–	133.4	80	45	16	12
KTT-08B	210	92	170	51	58	42~61	8.5~27.5	133.4	80	45	16	12
KTT-10A	254	105	220	61	58	75~99	–	171.4	102	60	16	16
KTT-10B	254	105	220	61	78	47~71	8~32	171.4	102	60	16	16
KTT-12A	304	111	300	61	46	103~127	–	235	100	60	20	20
KTT-12B	304	111	300	61	58	46~70	7~31	235	100	60	20	20
KTT-15A	381	116	300	71	46	113~143	–	235	150	80	20	20
KTT-15B	381	116	300	71	58	56~86	18~48	235	150	80	20	20

DIMENSIONS 尺寸 / 型号 TYPE	L (mm)	M (mm)	N (mm)	O (mm)	Q (mm)	R1/R2 (mm)	S1 (mm)	S2 (mm)	W (mm)	X (mm)	U1 (mm)	U2 (mm)
KTT-08A	16	25	25	M8	35	35~39.35	60	–	38	95	M20	–
KTT-08B	16	25	25	M8	35	35~39.35	60	29	38	95	M38×1.5	M16
KTT-10A	22	30	30	M10	40	46.5~52	60	–	43	110	M24	–
KTT-10B	22	30	30	M10	40	46.5~52	60	31	43	110	M50×1.5	M20
KTT-12A	20	39	30	M10	50	70.8~76.3	60	–	51		M24	–
KTT-12B	20	39	30	M10	50	70.8~76.3	60	29	51		M56×2.0	M20
KTT-15A	25	39	30	M16	50	75.4~83	60	–	63		M24	–
KTT-15B	25	39	30	M16	50	75.4~83	60	29	63		M56×2.0	M20

DIMENSIONS 尺寸 / 型号 TYPE	柱塞行程 Plunger Stroke (mm)	爪行程(直径) Jaw Stroke (DIA.mm)	最大拉力 Max.Pull Force (KN) 1-3爪Jaw	最大拉力 Max.Pull Force (KN) 2-4爪Jaw	最大夹持力 Max.Gripping Force (KN) 1-3 Jaw	最大定心力 Max.Gripping Force (KN) 2-4爪Jaw	搭配油缸型号 Matching Cylinder	最高使用压力 Max.Pressure (Mpa)	重量 Weight (kg)
KTT-08A	19	8.7	26	–	65	10	B-R1225	2	23
KTT-08B	19	8.7	23	17	65	50	B-R122525	2.2	22
KTT-10A	24	11	35	–	88	14	B-R1225	2	35
KTT-10B	24	11	31	22	88	65	B-R122525	2.2	35
KTT-12A	24	11	40	–	103	14	B-R1225	2	58
KTT-12B	24	11	36	27	103	77	B-R122525	2.2	51
KTT-15A	30	13.8	54	–	135	22	B-R1530	2	110
KTT-15B	30	13.8	45	31	135	90	B-R153030	2.2	110

KF 三爪杠杆式浮动卡盘

3 JAW LEVERAGE SWING LOCK CHUCK

强力浮动卡盘非常适用于铸造和锻造 自动补偿车削工艺,其功能与特点:

- 轴类加工专用卡盘;
- 具有弹性顶尖定位;
- 重复定位精度可达：0.02mm.

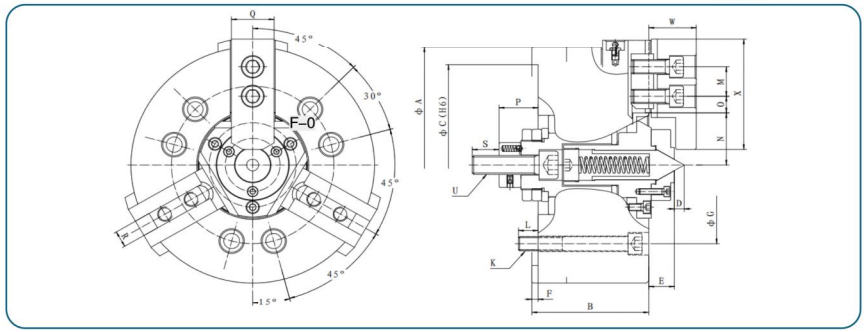

DIMENSIONS 尺寸 / 型号 TYPE	φA (mm)	B (mm)	φC (mm)	D (mm)	E (mm)	F (mm)	G (mm)	K (mm)	L (mm)
KF -08	200	96	170	8	21	5	133.4	6-M12	16
KF -10	254	113	220	10	25	5	171.4	6-M16	20

DIMENSIONS 尺寸 / 型号 TYPE	M (mm)	N (mm)	O (mm)	P (mm)	Q (mm)	R (mm)	S (mm)	W (mm)	U (mm)
KF -08	25	38.2~44.2	11~24	32~44	35	14	37	30	M16
KF -10	30	46.1~52.1	17~41	32~44	40	16	35	35	M20

DIMENSIONS 尺寸 / 型号 TYPE	X (mm)	夹持范围 Gripping Range (mm)	柱塞行程 Plunger Stroke (mm)	爪行程(直径) Jaw Stroke (DIA.mm)	最高回转速 Max.Speed (min^{-1})	最大拉力 Max.Pull Force (KN)	最大静夹持力 Max.Gripping Force (KN)	搭配油缸型号 Matching Cylinder	重量 Weight (kg)
KF -08	95	φ30~φ200	12	9.5	3000	23	65	B-R1225	22
KF -10	110	φ35~φ255	12	12.7	2500	35	88	B-R1225	39.5

LN LT 内藏式气压卡盘

HOLLOW POWER CHUCK FIXTURES

- 用于钻床、铣床、攻丝机以及加工中心等的固定式气压卡盘;
- 因采用的是气压使用方便。设计小型化，安装简单.
- LT适用于方型和异型物加工,工作原理同LN

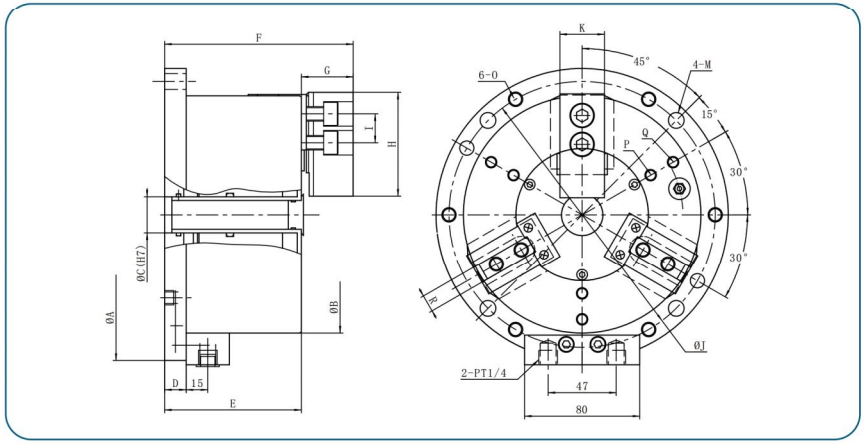

DIMENSIONS 尺寸 / 型号 TYPE	A (mm)	B (mm)	C(H7) (mm)	D (mm)	E (mm)	F (mm)	G (mm)	H (mm)	I (mm)	J (mm)	O (mm)	P (mm)
LN-04	148	110	20	15	90	117	27	53	14	130±0.2	M8×1.25P	—
LN-06	203	165	25	15	95	131	36	72	20	185±0.2	M10×1.5P	3-M8×1.25P
LN-08	248	210	36	15	106	148	42	95	25	230±0.2	M10×1.5P	3-M8×1.25P
LN-10	300	254	50	16	110	156	46	110	30	280±0.2	M12×1.75P	3-M10×1.5P

DIMENSIONS 尺寸 / 型号 TYPE	Q (mm)	R (mm)	爪行程(直径) Jaw Stroke (DIA.mm)	最大静夹持力 Max.Gripping Force kgf(KN)	夹持范围 Gripping Range (mm) 最大Max.	夹持范围 Gripping Range (mm) 最小Min.	最高使用压力 Max.Pressure kgf/cm²(Mpa)	重量 Weigt (kg)
LN-04	—	10	5.2	765(7.5)	110	15	7(0.7)	7.4
LN-06	3-M8×1.25P	12	5.2	2140(21)	165	23	7(0.7)	16.0
LN-08	3-M8×1.25P	14	6.3	3365(33)	210	30	7(0.7)	27.8
LN-10	3-M10×1.5P	16	6.3	2400(24)	254	50	7(0.7)	42.5

自动分度卡盘系列
特殊卡盘系列
动力卡盘系列
内藏式卡盘
高速旋转缸系列

LB 中空内藏式气、油压卡盘

HOLLOW POWER CHUCK FIXTURE

- 卡盘的中心有通孔；
- 适用钻床、铣床、攻丝机以及加工中心等固定式气压卡盘，卡盘可以多个一组装在平台上，节约停机时间；
- 可采用气压或油压；
- 更换卡爪与普通卡盘一样方便.

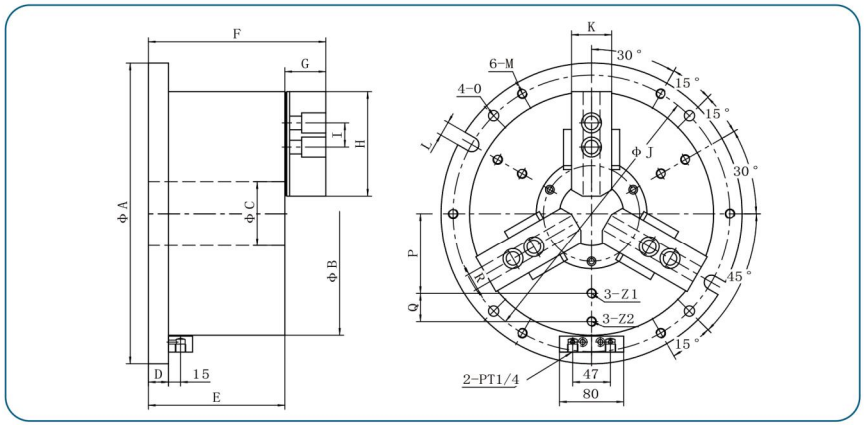

DIMENSIONS 尺寸 / 型号 TYPE	A (mm)	B (mm)	C (mm)	D (mm)	E (mm)	F (mm)	G (mm)	H (mm)	I (mm)	J (mm)
LB-205	185	135	33	15	95	127	32	62	14	165
LB-206	228	168	45	16	118	158	40	73	20	202
LB-208	270	210	52	17	130	169	39	95	25	243
LB-210	315	254	75	19	146	190	44	110	30	285
LB-212	375	304	80	22	170	222	52	130	30	345

DIMENSIONS 尺寸 / 型号 TYPE	K (mm)	L (mm)	M (mm)	O (mm)	P (mm)	Q (mm)	R (mm)	Z1 (mm)	Z2 (mm)
LB-205	25	13	M8	4-Ø9	50	—	10	M8	—
LB-206	31	18	M10	4-Ø11	67	—	12	M8	—
LB-208	35	18	M10	4-Ø11	75	18	14	M10	M10
LB-210	40	18	M12	4-Ø13	91	25	16	M12	M12
LB-212	50	18	M12	4-Ø13	100	35	21	M12	M12

DIMENSIONS 尺寸 / 型号 TYPE	活塞面积 Piston area (cm^2)	柱塞行程 Plunger Stroke (mm)	爪行程(直径) Jaw Stroke (DIA.mm)	最大静夹持力 Max.Gripping Force kgf(KN)	夹持范围 Gripping Range (mm)	最大设计定油压力 Max.Hydr.Pressure (Mpa)	空压夹持力 Gripping Force At Air Pressure (0.7Mpa)(KN)	重量 Weight (kg)
LB-205	74	10	5.4	32.2	12～135	2.0	12.7	11.2
LB-206	97	12	5.5	49.4	15～168	2.0	19.6	20.5
LB-208	156	16	7.4	79.4	20～210	2.0	32.3	36
LB-210	243	19	8.8	120.9	33～254	2.0	47	55
LB-212	302	23	10.6	152	40～304	2.0	53.4	87

LY 立式油缸

VERTICAL CYLINDER

- 易安装到钻床、铣床、攻丝机以及加工中心等固定式油缸.
- 可采用气压或油压.

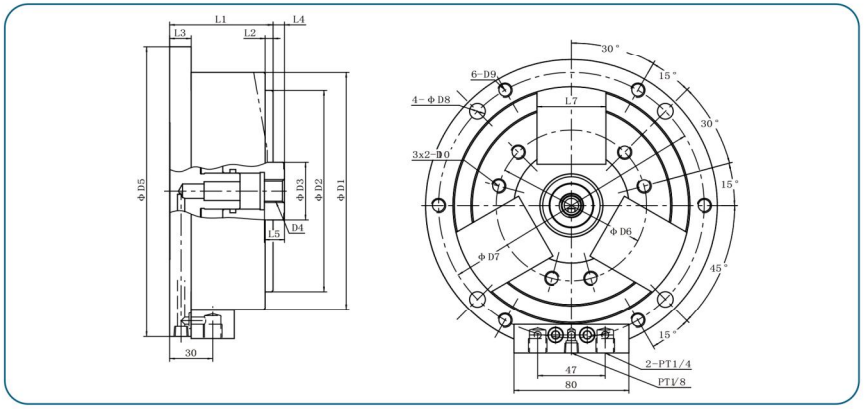

DIMENSIONS 尺寸 / 型号 TYPE	D1 (mm)	D2(H7) (mm)	D3 (mm)	D4 (mm)	D5 (mm)	D6 (mm)	D7 (mm)	D8 (mm)
LY1415	165	140	40	M16	203	104.8	185	11
LY1820	210	170	40	M18	248	133.4	230	11
LY2225	254	220	45	M22	300	171.4	280	13

DIMENSIONS 尺寸 / 型号 TYPE	D9 (mm)	D10 (mm)	L1 (mm)	L2 (mm)	L3 (mm)	L4 (mm)	L5 (mm)	L6 (mm)
LY1415	M10	M10	72	5.5	15	-7～8	14	48
LY1820	M10	M12	92	5.5	15	-9～11	21.5	70
LY2225	M12	M16	100	5.5	15	-10～10	28.5	70

DIMENSIONS 尺寸 / 型号 TYPE	活塞行程 Piston Stroke (mm)	最高使用压力 Max.Pressure(Mpa)		气压最大推力 Max.Permissible input		油压最大推力 Max.Permissible input		重量 Weight (kg)
		气压Air	油压Oil	推Push(KN)	拉Pull(KN)	推Push(KN)	拉Pull(KN)	
LB-205	15	0.7	1.5	8.5	8.1	20.8	20.1	11
LB-206	20	0.7	1.5	15.1	14.6	37.7	36.5	20
LB-208	20	0.7	1.5	21.4	20.8	53.6	51.9	31

自动分度卡盘系列
特殊卡盘系列
动力卡盘系列
内藏式卡盘
高速旋转缸系列

LU 内藏式斜柱气、油压卡盘

PIN ARBOR TYPE POWER CHUCK FIXTURE

- 斜柱式设计，为加工时提供了高精度和强夹紧力；
- 适用钻床、铣床、攻丝机以及加工中心等固定式气压卡盘;
- 可采用气压或油压.

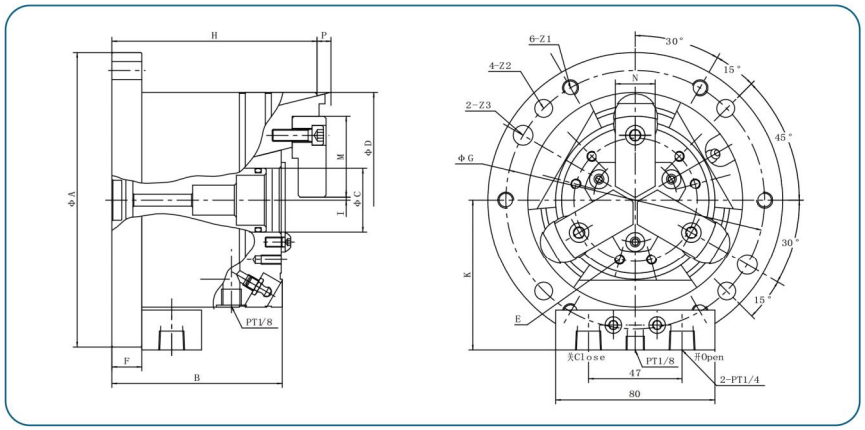

DIMENSIONS 尺寸 / 型号 TYPE	A (mm)	B (mm)	C(H7) (mm)	D (mm)	E (mm)	F (mm)	G (mm)	H (mm)	I (mm)	K (mm)
LU-04	148	85.5	32	108	3x2-M5	15	130	103	0.75～2.25	75.5
LU-06	203	104.5	35	165	3x2-M6	15	185	136.5	1.25～3.75	103
LU-08	248	118.5	55	210	3x2-M6	15	230	155.5	1.25～3.75	125.5

DIMENSIONS 尺寸 / 型号 TYPE	M (mm)	N (mm)	P (mm)	Z1 (mm)	Z2 (mm)	Z3(H7) (mm)	柱塞行程 Plunger Stroke (mm)	爪行程(直径) Jaw Stroke (DIA.mm)
LU-04	40.5	20	1～7	M8	ϕ9	ϕ10	3	6
LU-06	59.5	30	5～15	M10	ϕ11	ϕ10	5	10
LU-08	74.5	35	7～17	M10	ϕ11	ϕ10	5	10

DIMENSIONS 尺寸 / 型号 TYPE	气压最大夹持力 Max.Gripping Force Air Pressure(0.6Mpa)		油压最大夹持力 Max.Gripping Force Oil Pressure(1.3Mpa)		最高使用的压力 Max.Permissible Press		最低使用的压力 Min.Permissible Press (Mpa)	夹持范围 Gripping Range (mm)	重量 Weight (kg)
	软爪Soft jaw(KN)	硬爪Hard(KN)	软爪Soft jaw(KN)	硬爪Hard(KN)	气Air(Mpa)	油Oil(Mpa)			
LU-04	6.7	7.4	16	17.4	0.7	1.3	0.2	4～60	7.4
LU-06	18.5	22	40	45	0.7	1.3	0.2	7～100	18
LU-08	37	44	80	84	0.7	1.3	0.2	7～130	33

LUE 内藏式内撑气、油压卡盘

INSIDE PIN ARBOR POWER CHUCK

- 1.LUE内藏式内撑气、油压卡盘是是有PUE内撑卡盘与LY立式油缸组装而成；

2.固定于钻床、铣床或加工中心等的卡盘，使用方便，设计精巧，安装简单等特点；

3.LUE内藏式斜柱气、油压卡盘特别适用于对垂直度及平行度有精度要求的工件；

4.可以进行2台以上组合安装，大大减少加工运作时间。

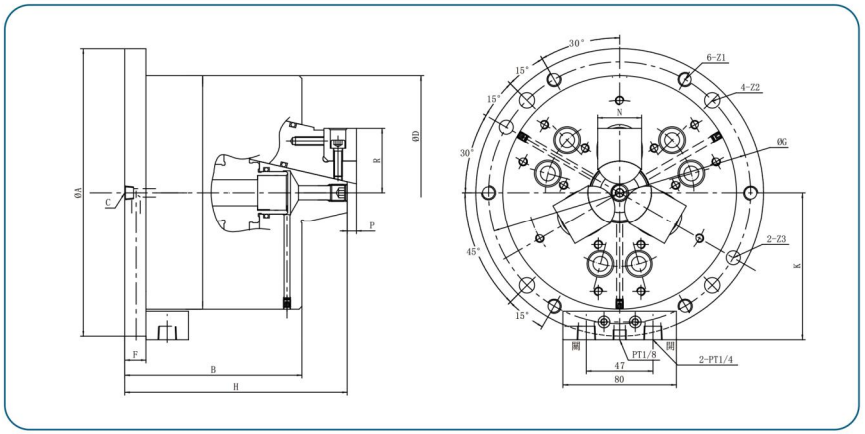

DIMENSIONS 尺寸 / 型号TYPE	φA (mm)	B (mm)	C (mm)	D (mm)	F (mm)	G (mm)	H (mm)	K (mm)	N (mm)	Z1 (mm)	Z2 (mm)	Z3H7 (mm)
LUE-05	165	110	PT1/8	135	15	145	136	75	24	M8	ϕ9	ϕ10
LUE-06	203	122	PT1/8	165	15	185	157	103	31	M10	ϕ11	ϕ10
LUE-08	248	144.5	PT1/8	215	15	230	174.5	125	36	M10	ϕ11	ϕ10

DIMENSIONS 尺寸 / 型号TYPE	夹持范围 Gripping Range (mm)	柱塞行程 Plunger stroke (mm)	爪行程 (直径) Jaw Stroke (DIA.mm)	最大静夹持力 Max.Gripping Force (kgf)		最高使用压力 Max.Pressure(Mpa)		最低使用压力 Min. Pressure (Mpa)	重量 Weight (kg)
				气压 Air	油压 Oil	气压 Air	油压 Oil		
LUE-05	65~80	6	2.8	1300	3000	0.7	1.3	0.2	12
LUE-06	70~105	10	4.6	1700	3500	0.7	1.3	0.2	21
LUE-08	95~155	10	4.6	3500	7500	0.7	1.3	0.2	38.5

自动分度卡盘系列
特殊卡盘系列
动力卡盘系列
内藏式卡盘
高速旋转缸系列

LBU 内藏式后拉气、油压卡盘

PULL BACK TYPE POWER CHUCK FIXTURE

NEW

- 适用于加工垂直度与平行度有要求的工件;
- 适用钻床、铣床、攻丝机以及加工中心等固定式气压卡盘;
- 可采用气压或油压.

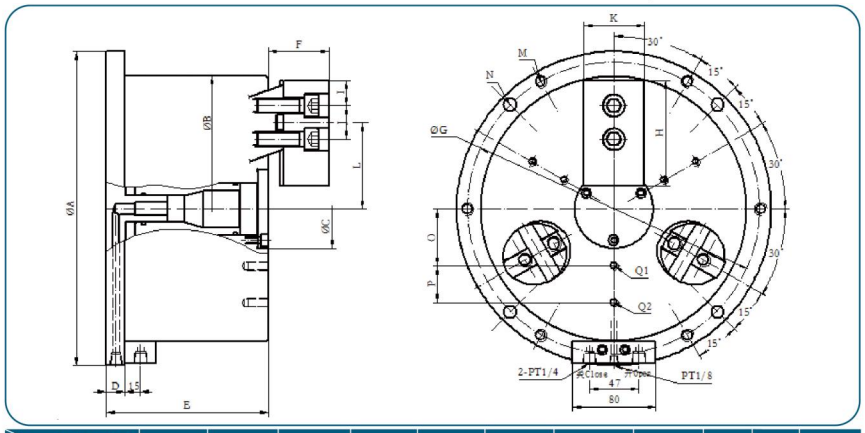

DIMENSIONS 尺寸 / 型号 TYPE	A (mm)	B (mm)	C(H7) (mm)	D (mm)	E (mm)	F (mm)	G (mm)	H (mm)	I (mm)	J (mm)	K (mm)
LBU-04	148	110	38	15	91	25.5~33.5	130	50	18	—	25
LBU-05	185	135	44	15	100	28~36	165	56	24	—	30
LBU-06	203	165	50	15	120	35~45	185	70	24	—	35
LBU-08	248	210	65	15	135	46~56	230	84	18	26	40
LBU-10	300	254	75	18	155	50~65	280	100	24	32	50
LBU-12	350	304	90	20	180	55~70	320	120	24	36	60

DIMENSIONS 尺寸 / 型号 TYPE	L (mm)	M (mm)	N (mm)	O (mm)	P (mm)	Q1 (mm)	Q2 (mm)	柱塞行程 Plunger Stroke (mm)	爪行程(直径) Jaw Stroke (DIA.mm)
LBU-04	36.6~39.5	M8	ϕ9	28	—	M6	—	8	5.8
LBU-05	44.3~47.2	M8	ϕ9	35	—	M6	—	8	5.8
LBU-06	54.8~58.4	M10	ϕ11	35	20	M6	M6	10	7.2
LBU-08	67.2~70.8	M10	ϕ11	45	25	M8	M8	10	7.2
LBU-10	79.6~85	M12	ϕ13	55	35	M8	M8	15	10.8
LBU-12	96.6~102	M16	ϕ17	70	35	M10	M10	15	10.8

DIMENSIONS 尺寸 / 型号 TYPE	气压最大夹持力 Max.Gripping Force Pressure(0.6Mpa) (KN)	油压最大夹持力 Max.Gripping Force Oil Pressure(1.3Mpa) (KN)	最高使用的压力 Max.Permissible Press 气Air(Mpa)	最高使用的压力 Max.Permissible Press 油Oil(Mpa)	最低使用的压力 Min.Permissible Press (Mpa)	夹持范围 Gripping Range (mm)	重量 Weight (kg)
LBU-04	6.7	14.7	0.7	1.3	0.2	15~110	7.4
LBU-05	11	24	0.7	1.3	0.2	23~135	12.5
LBU-06	18	40	0.7	1.3	0.2	30~165	21
LBU-08	28.5	62	0.7	1.3	0.2	40~210	37
LBU-10	37	81	0.7	1.3	0.2	50~254	63
LBU-12	37	81	0.7	1.3	0.2	50~304	96

KW-L 组合式浮动油压卡盘

BU-L 组合式后拉油压卡盘

BUE-L 组合式后拉内撑卡盘

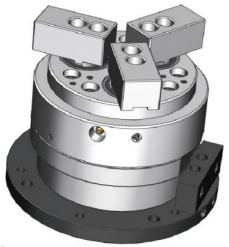

PUE-L 组合式斜柱内撑卡盘

CHUCK-L 组合式定制底板卡盘

★液压卡盘与立式油缸(底板)均可灵活组合;更多组合方式请与我司咨询定制

BS 中空油压回转缸

HOLLOW HYDRAULIC ROTARY CYLINDER

这是一种高速通孔回转缸，配置了高速诊断阀，以防止停电时压力突然下降；重量轻，能高速回转；通孔大，能使用更广泛棒材；能选择安装各种回转组件在汽缸背后（冷却联接环，传感器，回转组件等）。

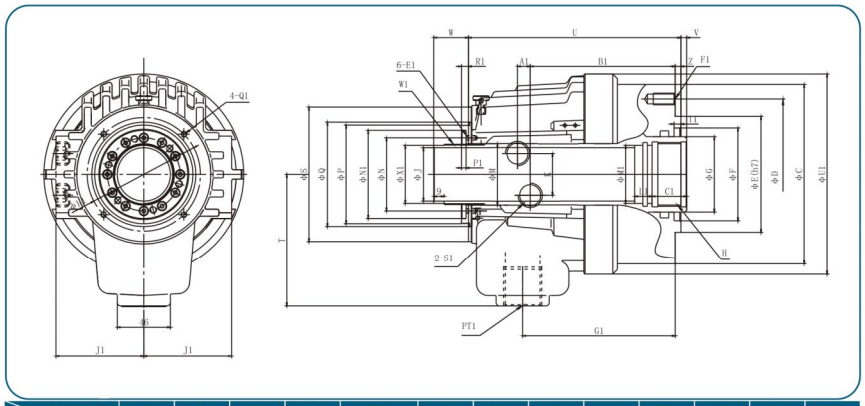

DIMENSIONS 尺寸 / 型号 TYPE	A1 (mm)	B1 (mm)	C1 (mm)	E1 (mm)	F1 (mm)	G1 (mm)	H1 (mm)	J1 (mm)	L1 (mm)	M1 (mm)	N1 (mm)	P1 (mm)	Q1 (mm)
BS1036	11.0	120.0	25	M4	12–M10	127	88	68	15	38	64	4	M5
BS1246	11.5	126.5	30	M6	12–M10	134	98	76	15	50	76	4	M5
BS1552	12.0	136.0	30	M6	12–M10	145	110	87	15	55	85	4	M6
BS1875	17.5	154.5	35	M6	12–M10	162	155	101	15	80	108	4	M6

DIMENSIONS 尺寸 / 型号 TYPE	R1 (mm)	S1 (mm)	T1 (mm)	U1 (mm)	W1 (mm)	X1 (mm)	C (mm)	D (mm)	E (mm)	F (mm)	G (mm)	H (mm)	J (mm)
BS1036	5	PT3/8	6	154	M44×1.5P	42	136	115	100	65	48	M42×1.5P	36
BS1246	6	PT1/2	6	170	M52×1.5P	50	155	130	100	80	65	M55×2.0P	46
BS1552	7	PT1/2	6	210	M58×1.5P	56	190	170	130	85	70	M60×2.0P	52
BS1875	7	PT1/2	4	235	M84×2.0P	81	215	190	160	125	95	M85×2.0P	75

DIMENSIONS 尺寸 / 型号 TYPE	K (mm)	M (mm)	N (mm)	P (mm)	Q (mm)	S (mm)	T (mm)	U (mm)	V max. (mm)	V min. (mm)	W max. (mm)	W min. (mm)	Z (mm)
BS1036	30	44.6	53.5	73	78	104	115	176.5	10	–5	39	24	5
BS1246	36	52.9	64	85	90	116	115	184	10	–5	40	25	5
BS1552	36	59.6	73	96	102	135	130	196	17	–5	47	25	5
BS1875	36	84.6	98	121	131	164	160	230	20	–5	50	25	5

DIMENSIONS 尺寸 / 型号 TYPE	活塞行程 Piston Stroke (mm)	活塞(直径) (DIA.mm)	最高回转速 Max.Speed (min^{-1})	惯性 $GD^2(kg.m^2)$	流量 Oil Leakage Rate (L/min)	活塞面积 Piston Area(cm^2)		最大推(拉)力 Max.Pull Force KN(kgf)		最高使用压力 Max.Pressure kgf/cm^2(Mpa)	重量 Weigt (kg)
						推力侧 Push Side	拉力侧 Push Side	推力侧 Push Side	拉力侧 Push Side		
BS1036	15	105	8000	0.012	3.0	71	68	24.5(2500)	23.5(2400)	40 (3.9)	10.0
BS1246	15	125	7000	0.019	3.0	100	89	36.0(3700)	31.5(3200)	40 (3.9)	13.0
BS1552	22	155	6200	0.053	3.9	160	150	57.0(5800)	54(5500)	40 (3.9)	18.5
BS1875	25	180	4700	0.096	4.2	198	183	71.0(7200)	66(6700)	40 (3.9)	26.0

BSS 中空短寸油压回转缸

HOLLOW HYDRAULIC SHORT-INCH ROTARY CYLINDER

1.这是一种高速通孔回转缸，配置了高速诊断阀，以防止停电时压力突然下降；
2.重量轻，能高速回转；
3.通孔大，能使用更广泛棒材；
4.能选择安装各种回转组件在汽缸背后（冷却联接环，传感器，回转组件等）。

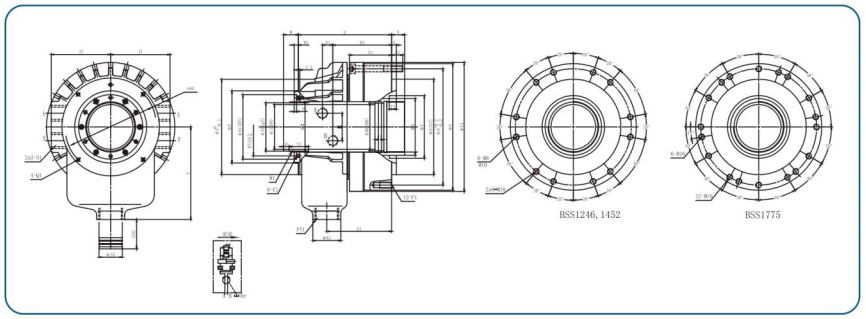

DIMENSIONS 尺寸 / 型号 TYPE	A1 (mm)	A2 (mm)	B1 (mm)	C1 (mm)	E1 (mm)	F1 (mm)	G1 (mm)	H1 (mm)	J1 (mm)	K1 (mm)	L1 (mm)	M1 (mm)	N1 (mm)	P1 (mm)
BSS1246	8.5	15.0	79.5	25	M6×6	M10×20	84	98	76	47	15	50	76	4
BSS1452	9.0	12.0	88.0	30	M6×6	M10×20	93	110	86	47	15	55	85	4
BSS1775	17.5	18.0	99.0	35	M6×6	M10×20	110	155	100	47	15	80	108	4

DIMENSIONS 尺寸 / 型号 TYPE	Q1 (mm)	R1 (mm)	S1 (mm)	T1 (mm)	U1 (mm)	V1 (mm)	W1 (mm)	X1 (mm)	Y1 (mm)	Z1 (mm)	C (mm)	D (mm)	E (mm)
BSS1246	M5×6	6	PT3/8	12	165	57.5	M52×1.5P	50	29	M8×1.25	162	147	130
BSS1452	M6×6	7	PT3/8	12	184	66	M58×1.5P	56	29	M8×1.25	180	165	140
BSS1775	M6×10	7	PT1/2	12	216	71	M84×2.0P	81	33	M10×1.5	212	195	160

DIMENSIONS 尺寸 / 型号 TYPE	F (mm)	G (mm)	H (mm)	J (mm)	K (mm)	M (mm)	N (mm)	P (mm)	S (mm)	T (mm)	U (mm)	V max. (mm)	V min. (mm)
BSS1246	75	65	M55×2	46	40	52.9	64	85	116	120	120	13	–3
BSS1452	80	70	M60×2	52	40	52.9	73	96	135	130	130	19	–3
BSS1775	105	95	M85×2	75	46	84.9	98	121	164	160	157	22	–3

DIMENSIONS 尺寸 / 型号 TYPE	W max. (mm)	W min. (mm)	Z (mm)	活塞行程 Piston Stroke (mm)	活塞(直径) (DIA.mm)	最高回转速 Max.Speed (min^{-1})	惯性 $GD^2(kg.m^2)$	流量 Oil Leakage Rate (L/min)	最大推(拉)力 Max.Pull Force kgf(KN)		最高使用压力 Max.Pressure kgf/cm^2(Mpa)	重量 Weigt (kg)
									推力侧 Push Side	拉力侧 Push Side		
BSS1246	41	25	8	16	128	8000	0.017	3	4466	3967	45.9	8.2
BSS1452	47	25	8	22	145	6500	0.031	3.9	5761	5313	45.9	13.0
BSS1775	50	25	8	25	170	5500	0.061	4.2	7209	6587	45.9	18.5

K-Y 中实油压回转缸

SOLID HYDRAULIC ROTARY CYLINDER

- 铝合金的外型构造,重量比传统回转缸轻,体积小,在高速回转时,可保持性能的稳定及减轻机械负担。

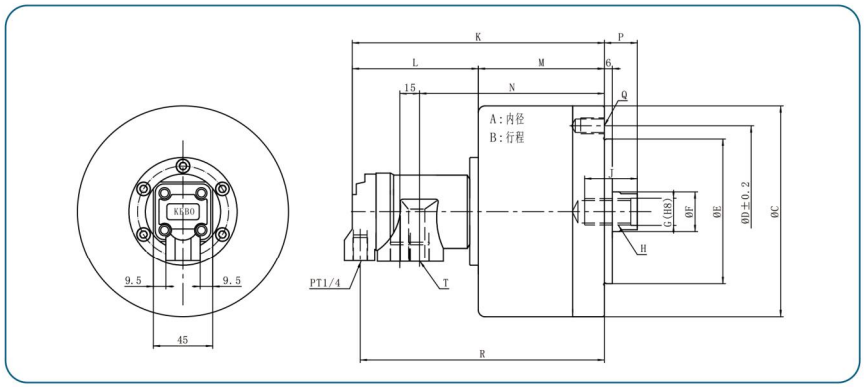

DIMENSIONS 尺寸 / 型号 TYPE	A (mm)	B (mm)	C (mm)	D (mm)	E(h7) (mm)	F (mm)	G(H8) (mm)	H (mm)	J (mm)	K (mm)	L (mm)	M (mm)	N (mm)
K-Y0815	80	15	112	90	65	25	16.5	M16×2P	30	175	102	74	119
K-y1020	100	20	135	100	80	25	16.5	M16×2P	35	191	102	89	134
K-Y1225	125	25	160	130	110	35	25.0	M24×3P	44	198	102	96	141
K-Y1530	150	30	190	130	110	45	31.0	M30×3.5P	45	207	102	105	150
K-Y2035	200	35	245	145	120	55	37.0	M36×4P	60	232	102	130	175

DIMENSIONS 尺寸 / 型号 TYPE	Pmax. (mm)	Pmin. (mm)	Q (mm)	R (mm)	T (mm)	活塞行程 Piston Stroke (mm)	最高回转速 Max.Speed r.p.m(min-1)	惯性 Gd2 (kg. m²)	流量Oil Leakage Rate (L/min)	活塞面积 Piston Area(cm2) 推力侧 Push Side	拉力侧 Pull Side	最高使用压力 Max.Pressure kgf/cm2(Mpa)	重量 Weight (kg)
K-Y0815	45	30	6-M8	164	2-PT3/8	15	6000	0.010	0.8	48	43	35(3.4)	3.5
K-y1020	45	25	6-M10	179	2-PT3/8	20	5500	0.040	0.8	75	68	40(3.9)	5.0
K-Y1225	50	25	12-M12	186	2-PT3/8	25	5500	0.080	0.8	119	110	40(3.9)	6.8
K-Y1530	55	25	12-M12	195	2-PT3/8	30	4000	0.180	0.8	173	157	40(3.9)	10.0
K-Y2035	70	35	12-M16	220	2-PT1/2	35	4000	0.380	0.8	310	286	40(3.9)	19.5

B-R 带液压阀中实油压回转缸

CLOSED CENTER ROTATING HYDRAULIC CYLINDER WITH SAFETY DEVICE

- 最常用的回转缸,它配置了高速诊断阀,以防止停电时压力突然下降,在水平和垂直方向都可安装许多装置。

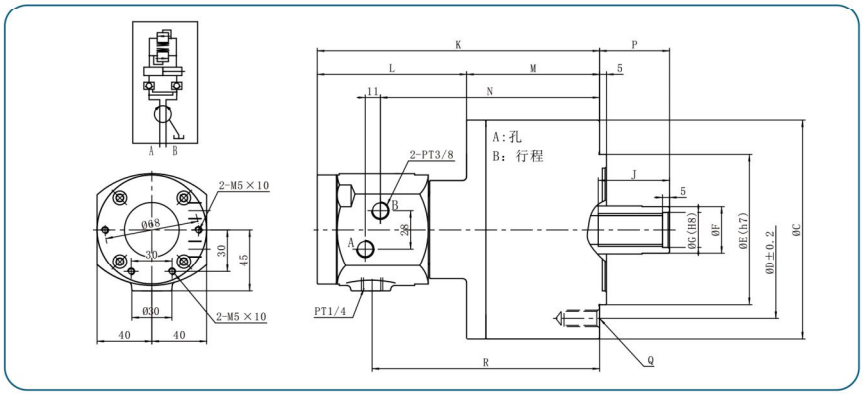

DIMENSIONS 尺寸 / 型号 TYPE	A (mm)	B (mm)	C (mm)	D (mm)	E(h7) (mm)	F (mm)	G(H8) (mm)	H (mm)	J (mm)	K (mm)	L (mm)	M (mm)	N (mm)
B-R0715	75	15	104	90	65	30	21	M20×2.5P	32	172	106	66	127
B-R1020	105	20	135	100	80	30	21	M20×2.5P	35	197	108	89	152
B-R1225	125	25	160	130	110	35	25	M24×3.0P	44	205	108	97	160
B-R1530	150	30	190	130	110	45	31	M30×3.5P	45	214	108	106	169
B-R2035	200	35	245	145	120	55	37	M36×4.0P	60	228	106	122	183

DIMENSIONS 尺寸 / 型号 TYPE	Pmax (mm)	Pmin. (mm)	Q (mm)	R (mm)	活塞行程 Piston Stroke (mm)	最高回转速 Max.Speed r.p.m(min-1)	惯性 Gd2 (kg. m²)	最大推(拉)力 Max.Operating Force KN(kgf) 推力 Push Side	拉力 Pull Side	流量Oil Leakage Rate (L/min)	最高使用压力 Max.Pressure kgf/cm2(Mpa)	活塞面积 Piston Area(cm2) 推力侧 Push Side	拉力侧 Pull Side	重量 Weight (kg)
B-R0715	46	31	6-M6×20	133	15	6000	0.003	16.6(1693)	13.9(1417)	0.8	40.8(4.0)	44	37	4.0
B-R1020	45	25	6-M10×20	158	20	6000	0.013	32(3263)	29(2957)	0.8	40.8(4.0)	86	79	7.1
B-R1225	51	26	6-M12×24	166	25	6000	0.023	46(4691)	42(4283)	0.8	40.8(4.0)	122	113	10.0
B-R1530	56	26	12-M12×24	175	30	5500	0.048	66(6730)	60(6118)	0.8	40.8(4.0)	176	160	13.5
B-R2035	69	34	12-M16×30	189	35	5500	0.098	117(11930)	108(11013)	0.8	40.8(4.0)	314	290	22.0

B-RE 带信号中实油压回转缸

CLOSED CENTER ROTATING HYDRAULIC CYLINDER
WITH SAFETY DEVICE AND STROKE CONTROL

- 能确定位置的中实油压回转缸,它配置了高速诊断阀,以防止停电时压力突然下降,在水平和垂直方向都可安装许多装置。

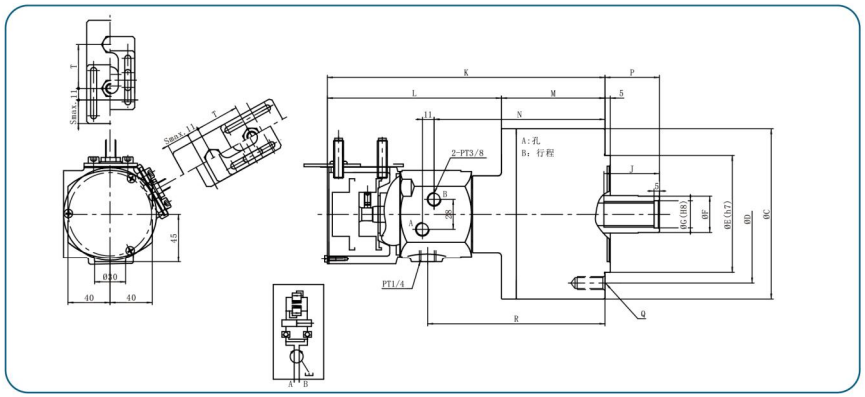

DIMENSIONS 尺寸 / 型号 TYPE	A (mm)	B (mm)	C (mm)	D (mm)	E(h7) (mm)	F (mm)	G(H8) (mm)	H (mm)	J (mm)	K (mm)	L (mm)	M (mm)	N (mm)	Pmax. (mm)	Pmin. (mm)
B-0715RE	75	15	104	90	65	30	21	M20×2.5P	32	227	161	66	127	46	31
B-1020RE	105	20	135	100	80	30	21	M20×2.5P	35	252	163	89	152	45	25
B-1225RE	125	25	160	130	110	35	25	M24×3.0P	44	260	163	97	160	51	26
B-1530RE	150	30	190	130	110	45	31	M30×3.5P	45	269	163	106	169	56	26
B-2035RE	200	35	245	145	120	55	37	M36×4.0P	60	288	166	122	183	69	34

DIMENSIONS 尺寸 / 型号 TYPE	Q (mm)	R (mm)	S (mm)	T (mm)	活塞行程 Piston Stroke (mm)	最高回转速 Max.Speed r.p.m(min-1)	惯性 Gd2 (kg. m²)	最大推(拉)力 Max.Operating Force KN(kgf) 推力 Push Side	拉力 Pull Side	流量Oil Leakage Rate (L/min)	最高使用压力 Max.Pressure kgf/cm2(Mpa)	活塞面积 Piston Area(cm2) 推力侧 Push Side	拉力侧 Pull Side	重量 Weight (kg)
B-0715RE	6-M6×20	133	23	41	15	6000	0.003	16.6(1693)	13.9(1417)	0.8	40.8(4.0)	42	37	4.5
B-1020RE	6-M10×20	158	23	41	20	6000	0.013	32(3263)	29(2957)	0.8	40.8(4.0)	84	79	7.6
B-1225RE	6-M12×24	166	23	41	25	6000	0.023	46(4691)	42(4283)	0.8	40.8(4.0)	120	113	10.5
B-1530RE	12-M12×24	175	23	41	30	5500	0.048	66(6730)	60(6118)	0.8	40.8(4.0)	174	160	14.0
B-2035RE	12-M16×30	189	28	46	35	5500	0.098	117(11930)	108(11013)	0.8	40.8(4.0)	312	290	22.5

NW-R,ER 中实双活塞油压回转缸

SOLID DOULE-PISTON HYDRAULIC ROTARY CYLINDER

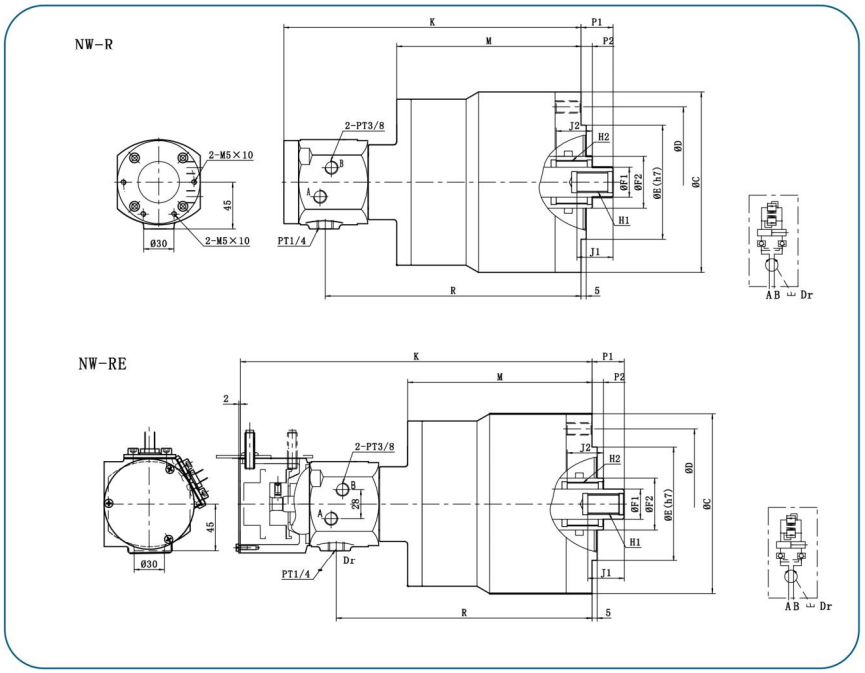

DIMENSIONS 尺寸 / 型号 TYPE	C (mm)	D (mm)	E (mm)	F1 (mm)	F2 (mm)	H1 (mm)	H2 (mm)	J1 (mm)	J2 (mm)	K (mm)	M (mm)	P1 max (mm)	P2 max (mm)	P1 min (mm)	P2 min (mm)	R (mm)
NW-R1220	160	130	100	25	46	M16	M38x1.5p	35	35	276	168	61	41	36	16	237
NW-R1225	174	145	110	29	50	M20	M42x1.5p	35	35	286	178	56	31	36	11	247
NW-RE1220	160	130	100	25	46	M16	M38x1.5p	35	35	331	168	61	41	36	16	237
NW-RE1225	174	145	110	29	50	M20	M42x1.5p	35	35	341	178	56	31	36	11	247

DIMENSIONS 尺寸 / 型号 TYPE	活塞行程 Piston Stroke (mm)	最高回转速 Max.Speed (min⁻¹)	最大推(拉)力Max.Operating Force (kgf) 推力 Push Side	拉力 Push Side	活塞面积 Piston Area(cm²) (kgf) 推力侧 Push Side	拉力侧 Push Side	流量 Oil Leakage Rate (mm)	惯性 GD² (mm)	最高使用压力 Max.Pressure kgf/cm²(Mpa)	重量 Weigt (kg)
NW-R1220	20	5000	3300	3100	126	113	0.7	0.043	30.5	15.0
NW-R1225	25	5000	3300	3100	126	113	0.7	0.044	30.5	15.5
NW-RE1220	20	5000	3200	3100	123	113	0.7	0.044	30.5	16.0
NW-RE1225	25	5000	3200	3100	123	113	0.7	0.045	30.5	16.5

KY-RE 双活塞(带信号)可注汽中实回转缸

SOLID DOULE-PISTON HYDRAULIC
ROTARY CYLINDER(AIR INJECTION)

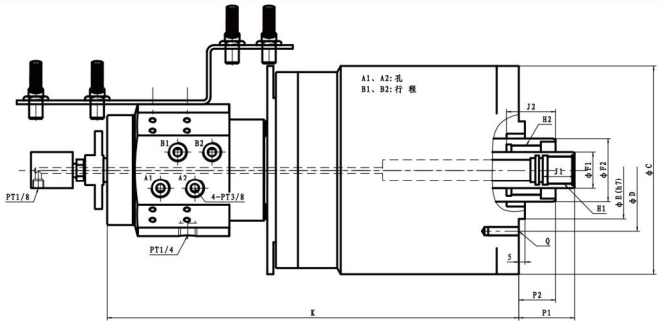

DIMENSIONS 尺寸 / 型号 TYPE	A1 (mm)	A2 (mm)	B1 (mm)	B2 (mm)	C (mm)	D (mm)	E(H7) (mm)	F1 (mm)	F2 (mm)	H1 (mm)	H2 (mm)	J (mm)
KY–RE123050	52	140	50	30	170	100	80	30	52	M24×1.5P	M42×1.5P	26

DIMENSIONS 尺寸 / 型号 TYPE	J2 (mm)	K (mm)	P1max (mm)	P1min (mm)	P2max (mm)	P2min (mm)	Q (mm)	1活塞行程 Piston Stroke (mm)	2活塞行程 Piston Stroke (mm)	最高回转速 Max.Speed (min⁻¹)	最高使用压力 Max.Pressure kgf/cm²(Mpa)	重量 Weigt (kg)
KY–RE123050	40	234	45.5	–4.5	30	0	6–M10	50	30	3000	40.8(4.0)	19.5

注：类似这款双活塞油缸可以根据客户的需求进行设计定制.

B-RH (可注水或注汽）中实油压回转缸

SOLID HYDRAULIC ROTARY
CYLINDER(WATER/AIR INJECTION)

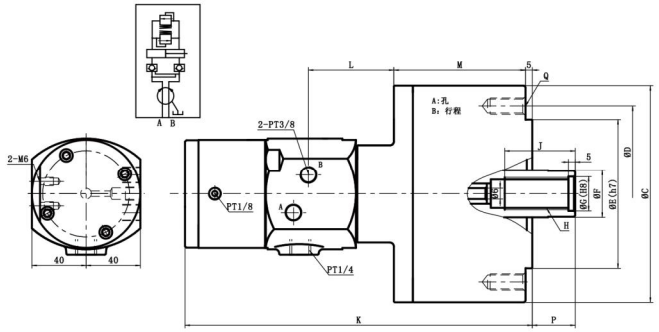

DIMENSIONS 尺寸 / 型号 TYPE	A (mm)	B (mm)	C (mm)	D (mm)	E(H7) (mm)	F (mm)	G(H8) (mm)	H (mm)	J (mm)	K (mm)	M (mm)
B–RH0706	75	6	104	90	65	30	21	M20×2.5P	32	194	66
B–RH1020	105	20	135	100	80	30	21	M20×2.5P	35	243	89
B–RH1225	125	25	160	130	110	35	25	M24×3.0P	44	251	97
B–RH1530	150	30	190	130	110	45	31	M30×3.5P	45	260	106
B–RH2035	200	35	245	145	120	55	37	M36×4.0P	60	274	122

DIMENSIONS 尺寸 / 型号 TYPE	P max. (mm)	P min. (mm)	Q (mm)	活塞行程 Piston Stroke (mm)	最高回转速 Max.Speed (min⁻¹)	惯性 GD² (mm)	最大推(拉)力Max. Max.Operating Force（KN）		流量 Oil Leakage Rate (mm)	最高使用压力 Max.Pressure (Mpa)	活塞面积 Piston Area(cm²)		重量 Weigt (kg)
							推力 Push Side	拉力 Push Side			推力侧 Push Side	拉力侧 Push Side	
B–RH0706	37	31	6–M6	20	5000	0.043	16.6	13.9	0.7	4.0	44	37	15.0
B–RH1020	45	25	6–M10	25	5000	0.044	32	29	0.7	4.0	86	79	15.5
B–RH1225	51	26	6–M12	20	5000	0.044	46	42	0.7	4.0	122	113	16.0
B–RH1530	56	26	12–M12	25	5000	0.045	66	60	0.7	4.0	176	160	16.5
B–RH2035	69	34	12–M16	35	5000	0.098	117	108	0.7	4.0	314	290	22.0

KB-A 联接盘

ADAPTOR PLATES

图1用于直接安装-当主轴的尺寸与卡盘的直径为标配的时候；图2和图3用于间接安装（减小和增大）-当主轴的尺寸与卡盘的直径不是标配的时候。

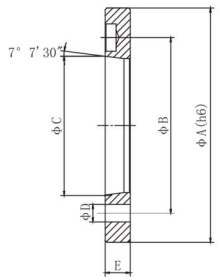

图1（Fig.1）

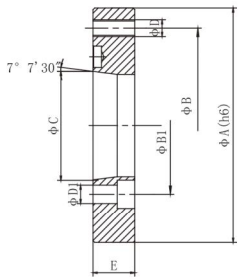

图1（Fig.2）

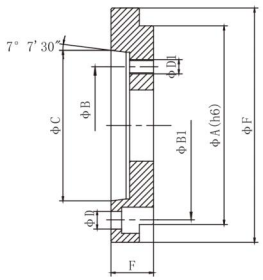

图1（Fig.3）

DIMENSIONS 尺寸 / 型号 TYPE	主轴轴端	A(h6) (mm)	B (mm)	B1 (mm)	C (mm)	D (mm)	D1 (mm)	E (mm)	F (mm)	参考图	重量 Weight (kg)
KB005A04	A4	80	82.6	—	63.51	9	—	20	—	图1(Fig.1)	0.55
KB006A04	A4	140	104.8	82.6	63.51	11	M10	20	—	图1(Fig.2)	1.60
KB006A05	A5	140	104.8	—	82.56	11	—	15	—	图1(Fig.1)	1.00
KB006A06	A6	140	104.8	133.4	106.38	13	M10	30	165	图1(Fig.3)	3.50
KB008A05	A5	170	133.4	104.8	82.56	11	M12	24	—	图1(Fig.2)	2.70
KB008A06	A6	170	133.4	—	106.38	13	—	17	—	图1(Fig.1)	1.50
KB008A08	A8	170	133.4	171.4	139.72	17	M12	40	210	图1(Fig.3)	6.20
KB010A06	A6	220	171.4	133.4	106.38	13	M16	28	—	图1(Fig.2)	3.00
KB010A08	A8	220	171.4	—	139.72	17	—	18	—	图1(Fig.1)	2.70
KB015A08	A8	300	235	171.4	139.72	17	M20	22	—	图1(Fig.2)	8.50
KB015A11	A11	300	235	—	196.87	21	—	22	—	图1(Fig.1)	6.50
KB015A15	A15	300	235	330.2	285.78	25	M20	50	380	图1(Fig.3)	22.00
KB021A08	A8	380	330.2	171.4	139.72	17	M22	27	—	图1(Fig.2)	21.00
KB021A11	A11	380	330.2	235	196.87	21	M22	27	—	图1(Fig.2)	18.00
KB021A15	A15	380	330.2	—	285.78	23	—	27	—	图1(Fig.1)	10.00
KB021A20	A20	380	330.2	463.6	412.78	27	M22	58	520	图1(Fig.3)	55.00

M-U 油压软爪

STANDARD SOFT BLANK JAW

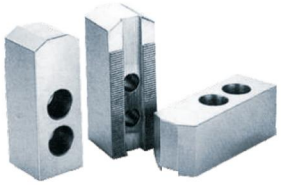

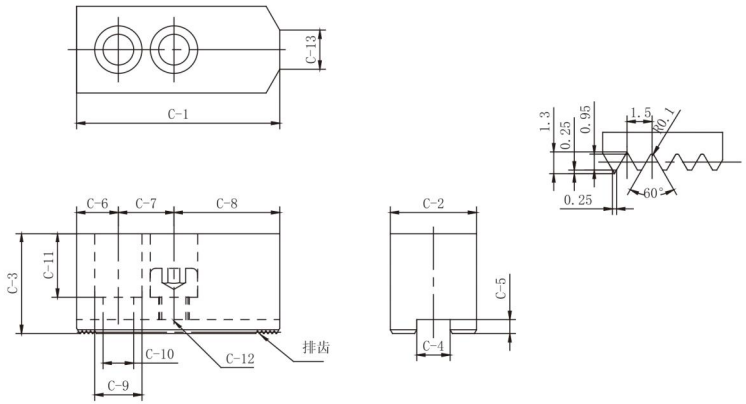

DIMENSIONS 尺寸 / 型号 TYPE	C-1 (mm)	C-2 (mm)	C-3 (mm)	C-4 (mm)	C-5 (mm)	C-6 (mm)	C-7 (mm)	C-8 (mm)	C-9 (mm)	C-10 (mm)	C-11 (mm)	C-12 (mm)	C-13 (mm)	锯齿状节距 (mm)	三爪重量 (kg)
M-U04	53	23	23	10	5	9	14	30	13.5	9	14	M8	3	1.5×60°	0.45
M-U05	62	25	30	10	5	9	14	39	13.5	9	21	M8	5	1.5×60°	0.70
M-U06	73	31	36	12	5	15	20	38	17	11	23	M10	14	1.5×60°	1.50
M-U08	95	35	37	14	5	25	25	46	19	13	22	M12	16	1.5×60°	2.40
M-U10	110	40	42	16	5	30	30	50	19	13	27	M12	18	1.5×60°	3.70
M-U12	130	50	50	21	5	39	30	61	25	17	30	M16	23	1.5×60°	6.20
M-U12-1	130	50	50	18	5	39	30	61	23	15	30	M14	23	1.5×60°	6.25
M-U15	165	62	62	22	8	37	43	85	32	21	38	M20	–	1.5×60°	12.80
M-U15-1	165	62	62	25.5	5	37	43	85	32	21	38	M20	–	1.5×60°	7.50
M-U24-1	180	65	70	25	9	40	60	80	32	21	45	M20	–	3.0×60°	16.00

B-U 后拉式卡盘油压软爪

SOFT JAW FOR PULL BACK CHUCK

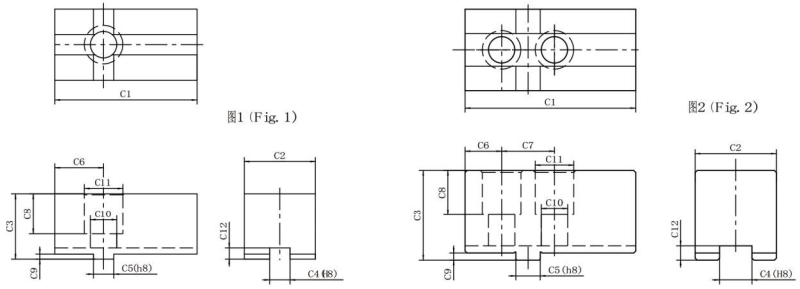

DIMENSIONS 尺寸 / 型号 TYPE	C1 (mm)	C2 (mm)	C3 (mm)	C4(H8) (mm)	C5(H8) (mm)	C6 (mm)	C7 (mm)	C8 (mm)	C9 (mm)	C10 (mm)	C11 (mm)	C12 (mm)	三爪重量 (kg)	参考图
B-U04	50	26	24.5	8	8	17	—	12	2.5	11	17	5	0.56	fig1
B-U05	56	30	27	8	8	20	—	13	2.5	13	19	5	0.82	fig1
B-U06	70	35	32.5	10	10	24	—	20	2.5	13	19	5.5	1.53	fig1
B-U06-1	70	35	33	14	8	13	20	18	3	11	17	7	1.43	fig2
B-U08	84	40	44.5	16	12	18	26	22	3.5	13	19	7	2.72	fig2
B-U10	100	50	49.5	18	15	24	32	26	3.5	15	22	7	4.7	fig2
B U12	120	60	54	20	17	24	36	28	3	17	26	6	7.64	fig2
B-U15	150	60	54	20	17	24	36	28	3	17	26	6	9.75	fig2

K-W 浮动卡盘油压软爪

SOFT JAW FOR SWING LOCK CHUCK

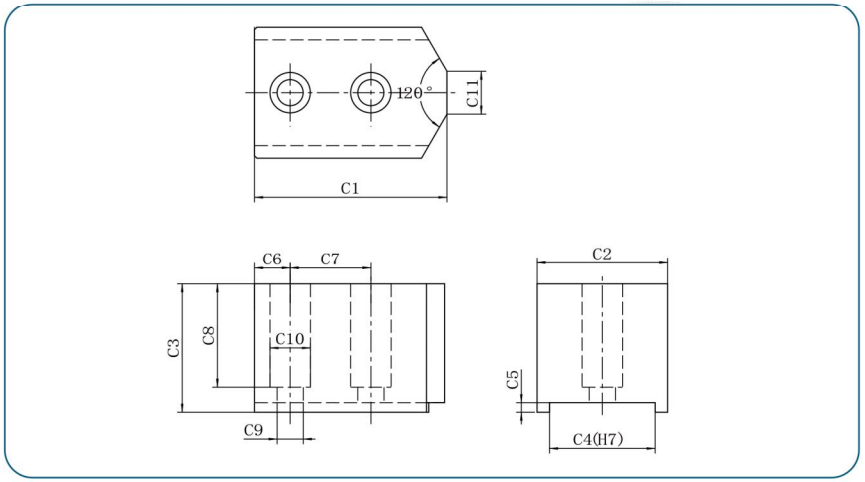

DIMENSIONS 尺寸 / 型号 TYPE	C1 (mm)	C2 (mm)	C3 (mm)	C4(H8) (mm)	C5(H8) (mm)	C6 (mm)	C7 (mm)	C8 (mm)	C9 (mm)	C10 (mm)	C11 (mm)
K-W06	68	50	44	38.1	4	15	29.4	35	11	17	14
K-W08	81	55	54	44.45	4	15	34	43.5	11	17	18
K-W10	100	70	64	57	4	19	44.5	52.5	17	25	40
K-W12	110	70	64	57	4	19	44.5	52.5	17	25	—
K-W15	140	80	74	66.7	4	24	54	58.5	21	32	—
K-W21	170	80	74	66.7	4	24	54	58.5	21	32	—

H-U 油压硬爪

STANDARD HARDENED JAW

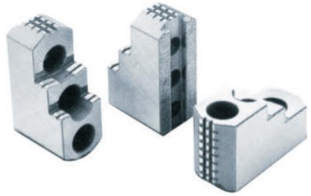

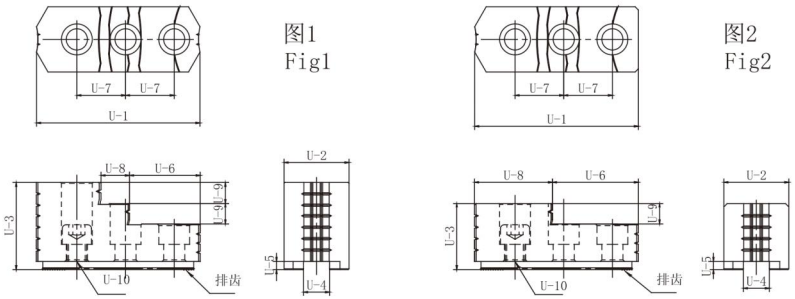

DIMENSIONS 尺寸 / 型号 TYPE	U-1 (mm)	U-2 (mm)	U-3 (mm)	U-4 (mm)	U-5 (mm)	U-6 (mm)	U-7 (mm)	U-8 (mm)	U-9 (mm)	U-10 (mm)	锯齿状节距 (mm)	三爪重量 (kg)	参考图
HU-05	53	23	28	10.0	4	29	14	24	10	M8×1.25P	1.5×60°	0.4	fig2
HU-06	67	31	36	12.0	5	39	20	28	12	M10×1.5P	1.5×60°	0.95	fig2
HU-08	87	35	51	14.0	5	30	25	18	12	M12×1.75P	1.5×60°	1.9	fig1
HU-10	101	40	54	16.0	5	46	30	18	13	M12×1.75P	1.5×60°	2.8	fig1
HU-12	108	50	67	21.0	4	49	30	20	16	M16×2P	1.5×60°	3.5	fig1
HU-12-1	108	50	67	18.0	5	49	30	20	16	M16×2P	1.5×60°	3.7	fig1
HU-15	143	62	86	22.0	8	55	43	38	20	M20×2.5P	1.5×60°	9.6	fig1
HU-15-1	143	62	86	25.5	5	55	43	38	20	M20×2.5P	1.5×60°	9.5	fig1

T-KN/T-BN T型块

T-NUTS

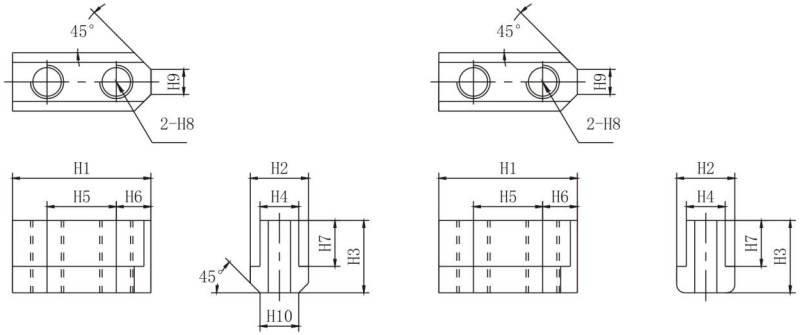

图. 1(Fig. 1)　　图. 2(Fig. 2)

DIMENSIONS 尺寸 / 型号 TYPE	H1 (mm)	H2 (mm)	H3 (mm)	H4 (mm)	H5 (mm)	H6 (mm)	H7 (mm)	H8 (mm)	H9 (mm)	H10 (mm)	参考图	搭配夹头型号
T-KN04	28.0	15.0	18.0	10	14	7	12.5	M8	5	10	图1(Fig1)	KN-04,LN-04
T-BN05	26.0	15.0	15.0	10	14	6	9.5	M8	5	10	图1(Fig1)	BN-205,BT-205,BH-205
T-KN05	26.0	15.0	16.5	10	14	6	11.0	M8	5	10	图1(Fig1)	KN-05
T-BN06	36.5	17.5	18.5	12	20	8.2	11.0	M10	5	11	图1(Fig1)	BN-206,BT-206,BH-206
T-KN06	36.5	17.5	22.5	12	20	7.5	15.0	M10	5	11	图1(Fig1)	BN-06,KN-06,KT-06,LN-06,LT-06
T-BN08	46.5	20.0	20.5	14	25	10.5	12.0	M12	12	14	图1(Fig1)	BN-208,BT-208,BH-208
T-KN08	50.0	21.0	26.0	14	25	12.5	16.5	M12	8	14	图1(Fig1)	KN-08,KT-08,LN-08,LT-08
T-BN10	51.0	22.5	21.5	16	30	11	13.0	M12	11	14	图1(Fig1)	BN-210,BT-210,BH-210
T-KN10	55.0	22.5	25.5	16	30	11	16.0	M12	8	14	图1(Fig1)	BN-10,KN-10,KT-10,LN-10,LT-10
T-BN12	55.5	29.5	27.8	21	30	11.5	16.3	M16	13	—	图1(Fig1)	BN-212,BT-212,BH-212
T-KN12	55.5	26.5	33.5	18	30	12.0	20.0	M14	12	—	图2(Fig2)	KN-12,KT-12
T-BN15	80.0	33.5	38.0	24	43	17	21.5	M20	11	—	图2(Fig2)	BN-215,BT-215,BH-215,
T-KN15	80.0	33.5	38.0	22	43	17	21.5	M20	11	—	图2(Fig2)	KN-15,KN-18,KT-15,KT-18
T-KN24	100.0	37.5	45.0	25	60	20	26.0	M20	16	—	图2(Fig2)	KN-21,KN-24,KT-21,KT-24